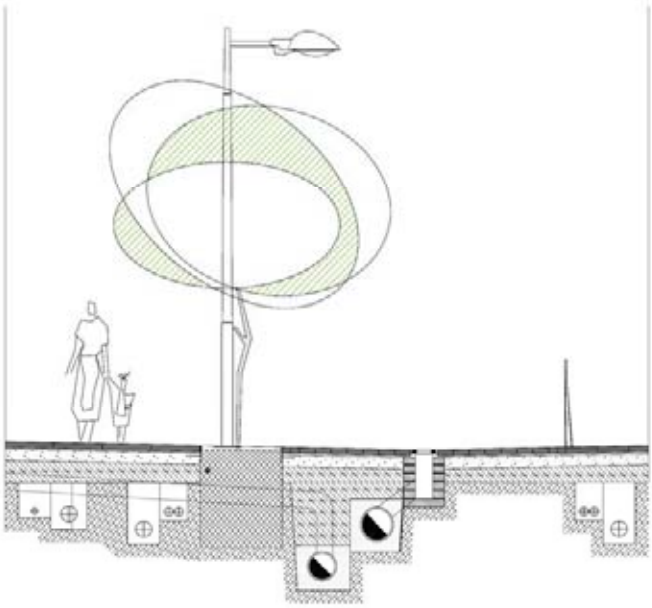

TEXT REFÓS DEL PROJECTE DE REURBANITZACIÓ DE L'ÀMBIT DE CASC ANTIC ENTRE ELS CARRERS NOU, PUIG-ROM, RIERA GINJOLERS I PLAÇA LLEVANT

SETEMBRE 2010 **DOCUMENT 2**

Pla de Barris de Roses
Plaça catalunya, 12 - 17480 roses (girona)
Tel. 972 252400, fax 972 15 46 60 - ccasas@roses.cat

TEXT REFÓS DEL PROJECTE DE REURBANITZACIÓ DE L'ÀMBIT DE CASC ANTIC ENTRE ELS CARRERS NOU, PUIG-ROM, RIERA GINJOLERS I PLAÇA LLEVANT

AJUNTAMENT DE ROSES

PU09037OT

ÀREA DE SERVEIS TERRITORIALS

DOCUMENTS NÚM 2

0. ÍNDEX

DOCUMENT NÚM.1 - MEMÒRIA I ANNEXOS

DOCUMENT NÚM.2 - PLÀNOLS

01.1 Situació
01.2 Emplaçament

02.1 Cadastre
02.2 Informació urbanística POUM-TR

03.1 Planta topogràfica. Estat actual
03.2 Planta enderrocs
03.3 Ortofotomapa estat actual

04.1 Planta definició eixos i geomètrica.
04.2 Planta ordenació general

05.1 Perfil longitudinal carrer Nou
05.2 Perfil longitudinal carrer Cosconilles
05.3 Perfil longitudinal carrer Tradició
05.4 Perfil longitudinal carrers Travesera Puig Rom, Peralada i Sant Pere Alt

06.1 Secció i planta tipus 1, 2, 3, 4 i 5
06.2 Detalls mobiliari

07.1 Proposta xarxa clavegueram i pluvials
07.2 Perfils longitudinals sanejament
07.3 Perfils longitudinals pluvial
07.4 Detalls sanejament i pluvials

08.1 Proposta enllumenat
08.2 Detalls enllumenat.

09.1 Planta instal·lació aigua potable
09.2 Planta instal·lació elèctrica (BT)
09.3 Planta instal·lació telefonia
09.4 Planta instal·lació gas
09.5 Planta instal·lació telecomunicacions
09.6 Planta instal·lació de reg
09.7 Detalls xarxa de reg, aigua, electricitat, gas, telefonia, telecomunicacions

10.1 Serveis afectats

11.1 Planta senyalització

DOCUMENT NÚM.3 - PLEC DE PRESCRIPCIONS TÈCNIQUES

DOCUMENT NÚM.4 - PRESSUPOST

DOCUMENT NÚM.5 – PROJECTES PARCIALS I ALTRES DOCUMENTS COMPLEMENTARIS

DOCUMENT Nº 2- PLÀNOLS

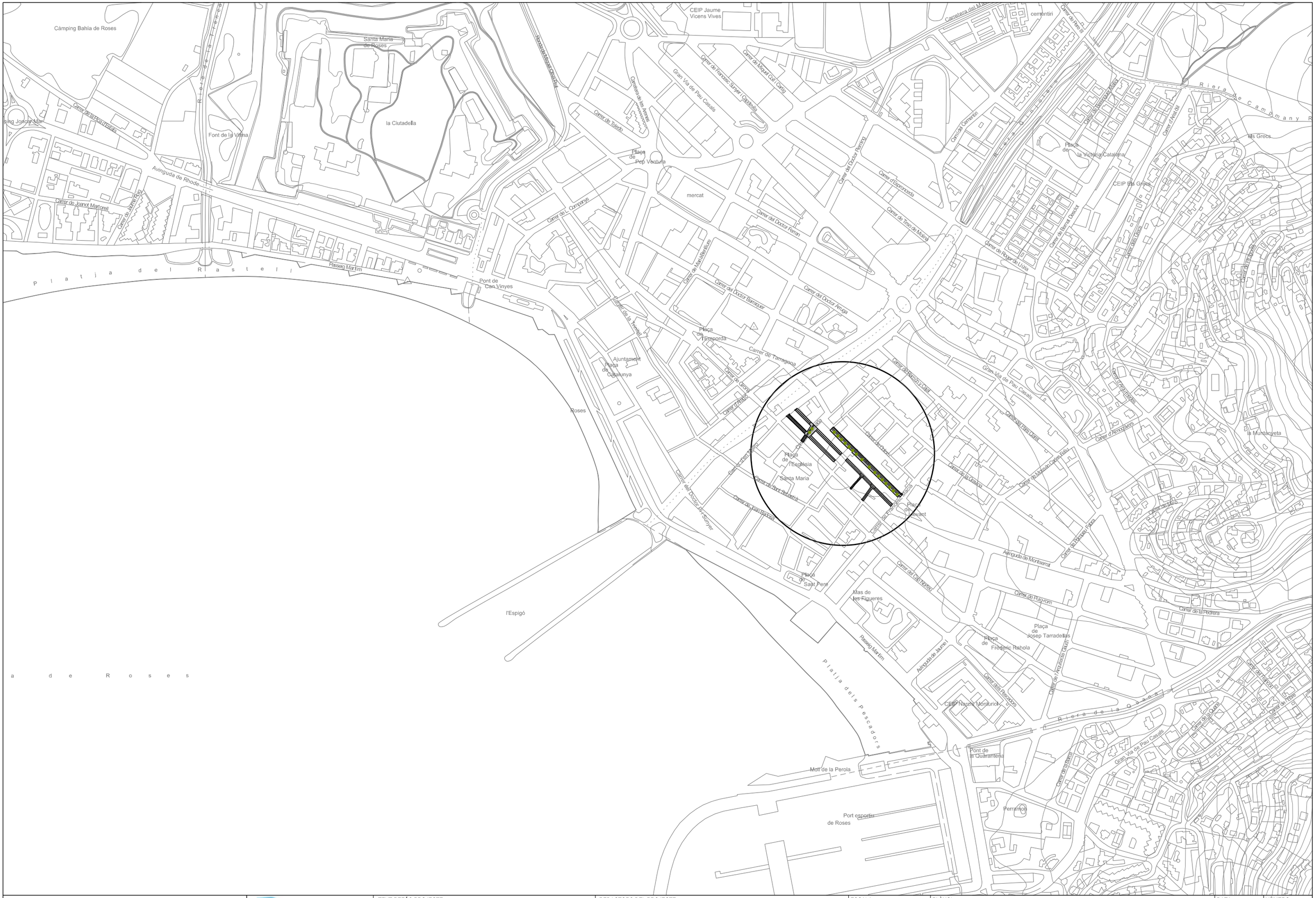
Càmping Bahía de Roses
Santa Maria de Roses
la Ciutadella
Font de la Vinya
Avinguda de Rhode
Carrer de Joanot Martorell
Carrer de Joaquim Rusiñol
Passeig Marítim
Platja del Riastell
Pont de Can Vinyes
CEIP Jaume Vicens Vives
Carretera del Mar
cementiri
Carrer de Miquel Coll i Alentorn
Carrer de Francesc Sunyer i Capdevila
Gran Via de Pau Casals
Carretera de les Arenes
Carrer de Toledo
Plaça de Pep Ventura
mercat
Carrer del Doctor Pi i Sunyer
Carrer del Doctor Ferran
Carrer del Doctor Barraquer
Carrer del Doctor Arruga
Carrer de Marià Benlliure
Carrer de la Font
Plaça de l'Empordà
Carrer de Tarragona
Ajuntament
Plaça de Catalunya
Carrer de Girona
Carrer d'Argelès
Roses
Carrer de Sant Pere
Carrer de Sant Ferran
Carrer de Sant Joan
Carrer de Sant Sebastià
Plaça de l'Església
Santa Maria
Carrer de Dorre
Carrer de la Creu
Carrer de Sant Pere
Carrer de Sant Joan
Carrer de Sant Antoni Maria Claret
Plaça de Llevant
Carrer de Sant Ramon
Carrer de Sant Joan Bosco
Carrer de Sant Antoni Maria Gaudí
Carrer de Sant Ignasi de Loyola
Carrer de Sant Francesc Xavier
Carrer de Sant Vicent Ferrer
Carrer de Sant Jaume
Carrer de Sant Miquel
Carrer de Sant Pere
Carrer de Sant Joan Bosco
Carrer de Sant Antoni Maria Claret

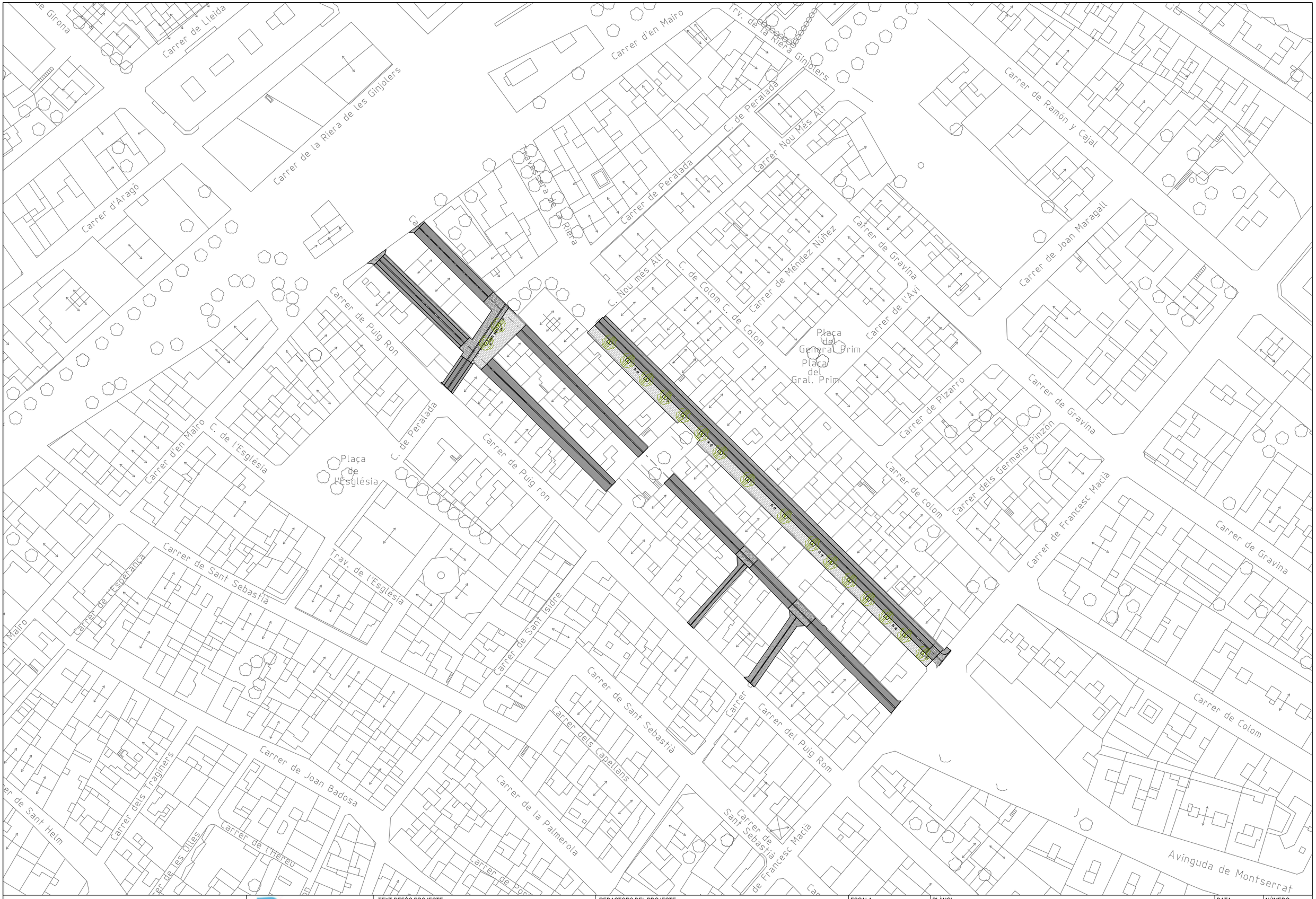

AJUNTAMENT DE ROSES SERVEIS TERRITORIALS	Pla de Barris de Roses	TEXT REFÓS PROJECTE DE REURBANITZACIÓ DE L'ÀMBIT DE CASC ANTIC ENTRE ELS CARRERS NOU, PUIG-ROM, RIERA GINJOLERS I PLAÇA LLEVANT	REDACTORS DEL PROJECTE CRISTINA CASAS FACERIAS / arquitecta municipal CARLES QUIRCH NÚÑEZ / arquitecte tècnic municipal	ESCALA A3:1/1000 0 5 10 15m.	PLÀNOL EMPLAÇAMENT	DATA SETEMBRE 2010 REFERÈNCIA PU09037OT	NÚMERO 1 FULL 2 de 2

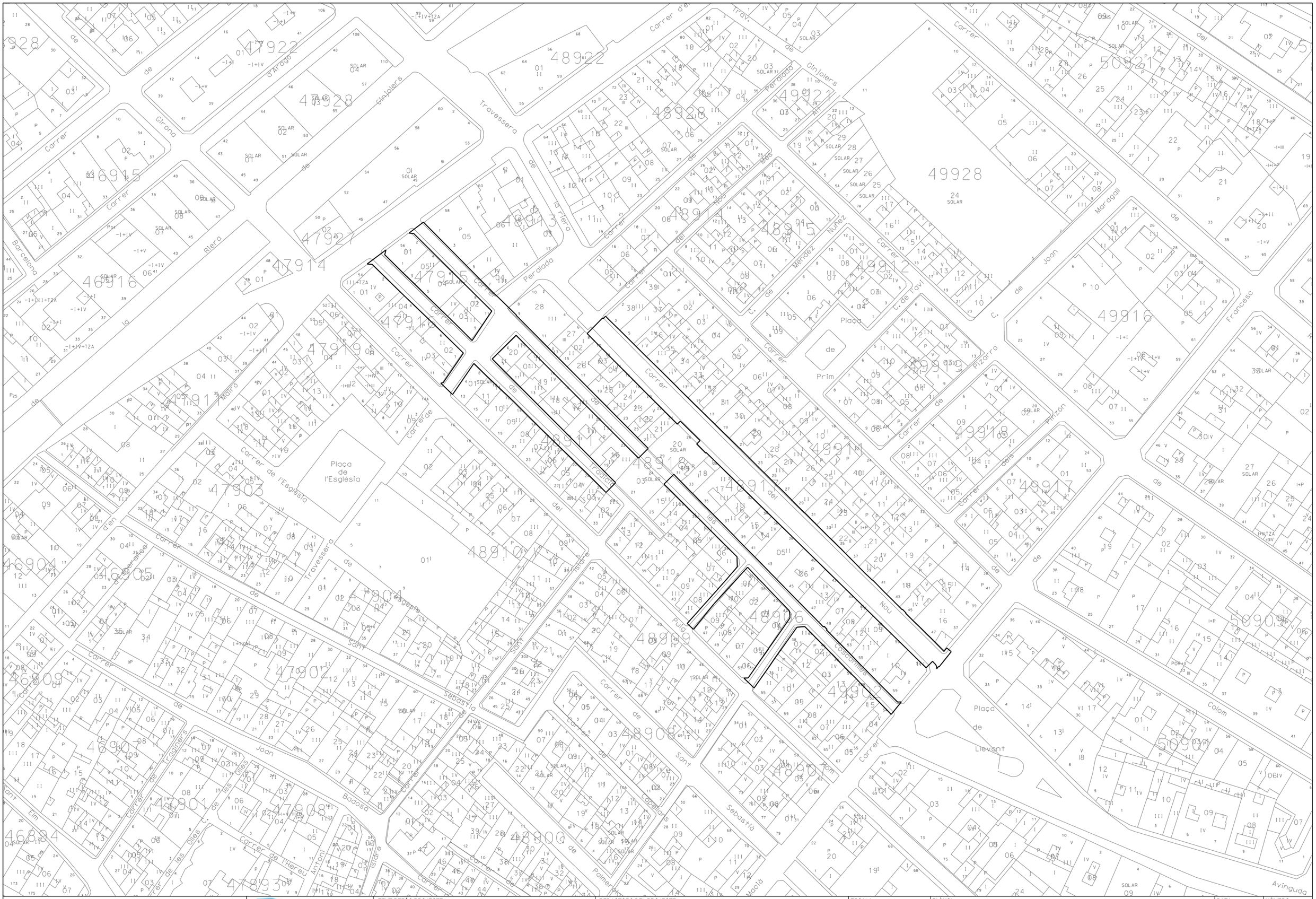

AJUNTAMENT DE ROSES SERVEIS TERRITORIALS	Pla de Barris de Roses	TEXT REFÓS PROJECTE DE REURBANITZACIÓ DE L'ÀMBIT DE CASC ANTIC ENTRE ELS CARRERS NOU, PUIG-ROM, RIERA GINJOLERS I PLAÇA LLEVANT	REDACTORS DEL PROJECTE CRISTINA CASAS FACERIAS / arquitecta municipal CARLES QUIRCH NÚÑEZ / arquitecte tècnic municipal	ESCALA A3:1/1000 0 5 10 15m.	PLÀNOL CADASTRE	DATA SETEMBRE 2010 REFERÈNCIA PU09037OT	NÚMERO 2 FULL 1 de 2

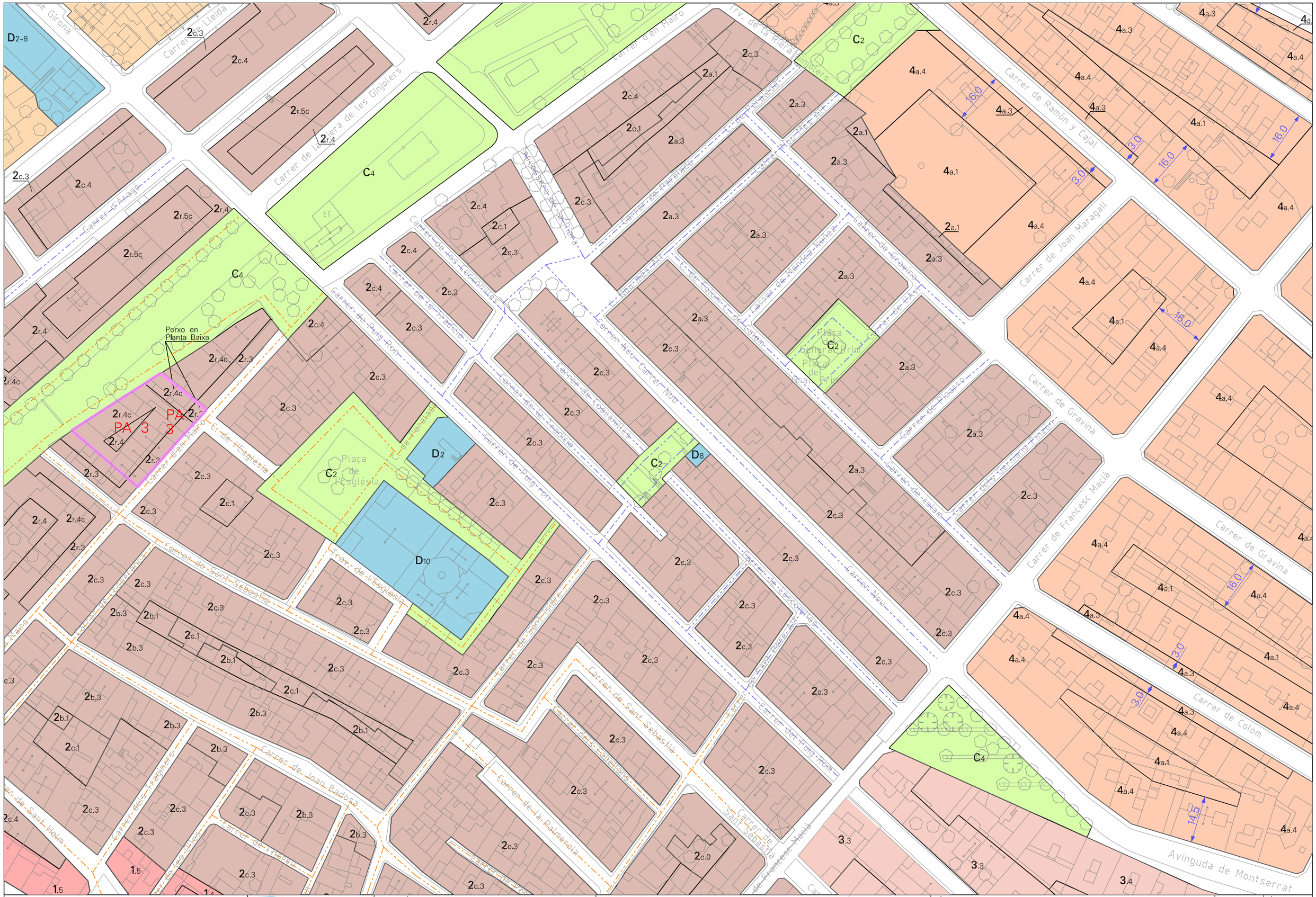
Carrer de Girona
Carrer de Lleida
Carrer de la Riera de les Ginjolers
Carrer d'en Mairo
Carrer de Ramón y Cajal
Carrer de Joan Maragall
Carrer de Gravina
Carrer de Francesc Macià
Carrer de Colom
Avinguda de Montserrat
Carrer d'Anage
Carrer de Puig-rom
Carrer de les Escoltes
Carrer de la Tradició
Carrer Nou
Carrer de Sant Sebastià
Carrer de Joan Badosa
Carrer de la Palmerola
Carrer de Sant Elm
Carrer de l'Hospital
Carrer dels Pescadors
Carrer de l'Església
Carrer de Sant Isidre
Carrer de Sant Pere
Carrer de Sant Pau
Carrer de Sant Joan
Carrer de Sant Antoni
Carrer de Sant Ramon
Carrer de Sant Vicent
Carrer de Sant Miquel
Carrer de Sant Jaume
Carrer de Sant Pere
Carrer de Sant Esteve
Carrer de Sant Esteve
Carrer de Sant Sebastià
Carrer de Sant Sebastià
Carrer de Sant Elm
Carrer de Sant Elm
Carrer de Sant Elm

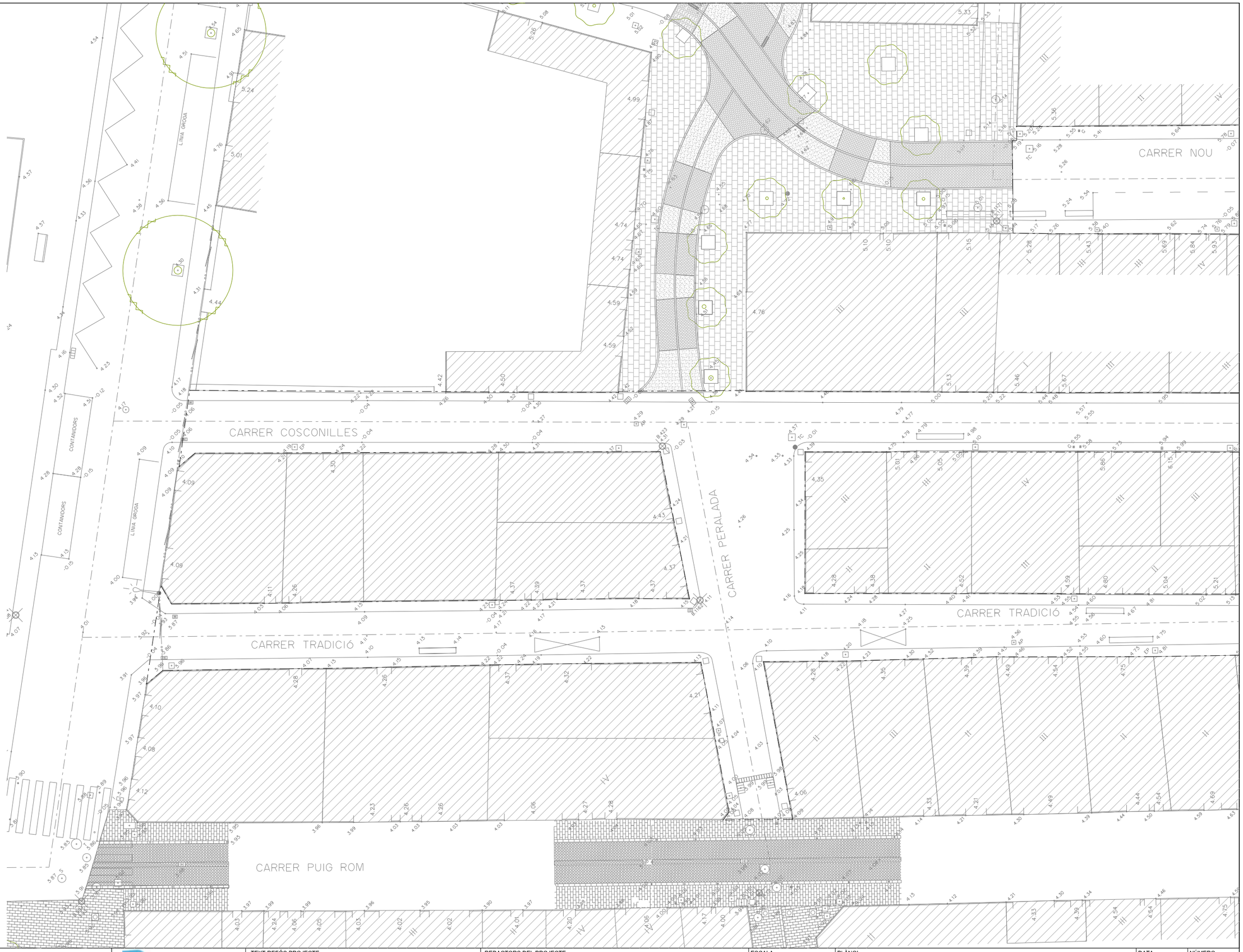

AJUNTAMENT DE ROSES
SERVEIS TERRITORIALS

Pla de Barris de Roses

TEXT REFÓS PROJECTE
DE REURBANITZACIÓ DE L'ÀMBIT DE CASC ANTIC ENTRE ELS CARRERS NOU, PUIG-ROM, RIERA GINJOLERS I PLAÇA LLEVANT

REDACTORS DEL PROJECTE
CRISTINA CASAS FACERIAS / arquitecta municipal
CARLES QUIRCH NÚÑEZ / arquitecte tècnic municipal

ESCALA
A3:1/250
0 1.25 2.5 3.75m.

PLÀNOL
TOPOGRÀFIC ESTAT ACTUAL

DATA
SETEMBRE 2010

NÚMERO
3.1

REFERÈNCIA
PU09037OT

FULL
1 de 3

AJUNTAMENT DE ROSES
SERVEIS TERRITORIALS

Pla de Barris de Roses

TEXT REFÓS PROJECTE
DE REURBANITZACIÓ DE L'ÀMBIT DE CASC ANTIC ENTRE ELS CARRERS NOU, PUIG-ROM, RIERA GINJOLERS I PLAÇA LLEVANT

REDACTORS DEL PROJECTE
CRISTINA CASAS FACERIAS / arquitecta municipal
CARLES QUIRCH NÚÑEZ / arquitecte tècnic municipal

ESCALA A3:1/250
0 1.25 2.5 3.75m.

PLÀNOL
TOPOGRÀFIC ESTAT ACTUAL

DATA SETEMBRE 2010
NÚMERO 3.1
REFERÈNCIA PU09037OT
FULL 2 de 3

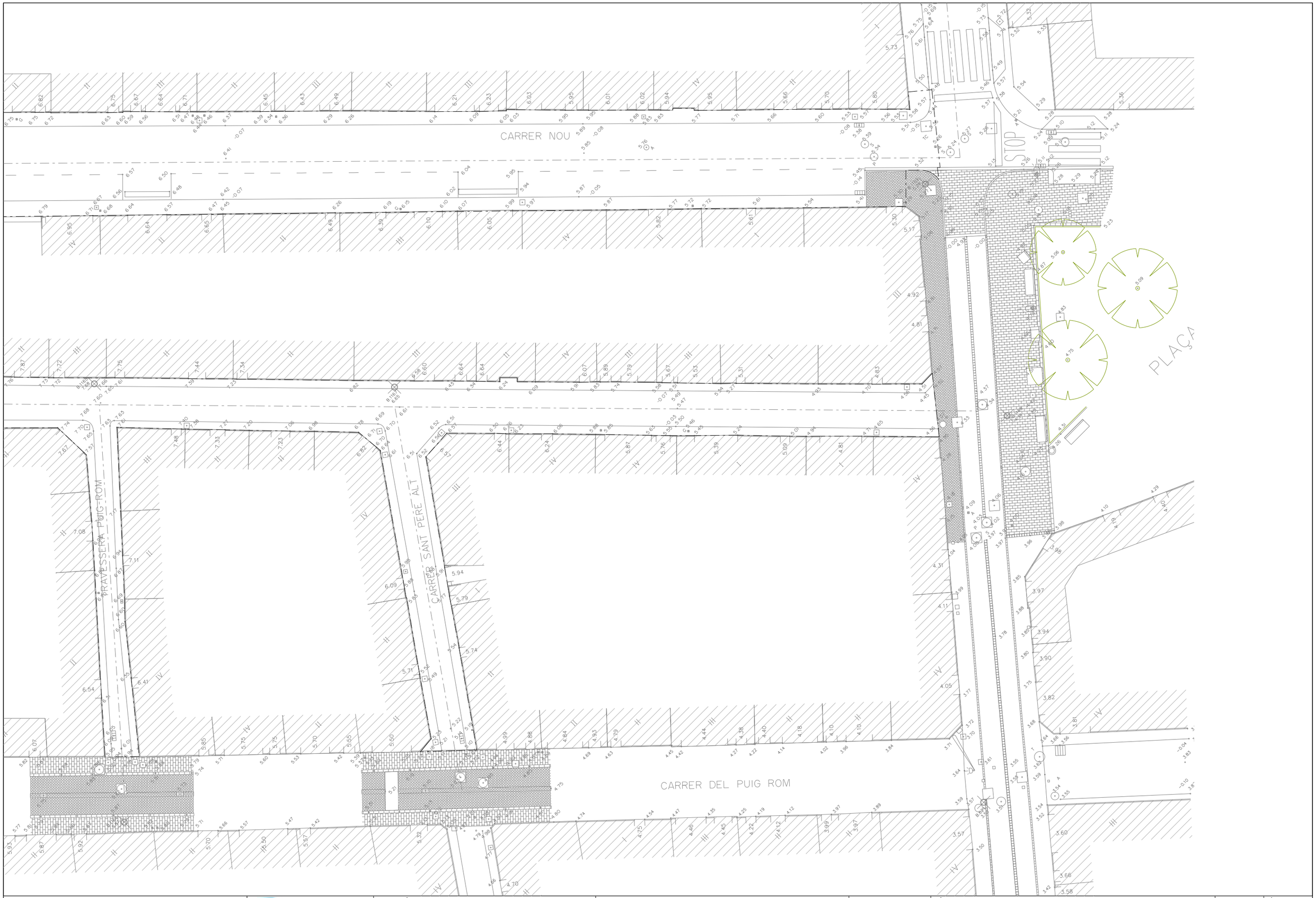

AJUNTAMENT DE ROSES
SERVEIS TERRITORIALS

Pla de Barris de Roses

TEXT REFÓS PROJECTE
DE REURBANITZACIÓ DE L'ÀMBIT DE CASC ANTIC ENTRE ELS CARRERS NOU, PUIG-ROM, RIERA GINJOLERS I PLAÇA LLEVANT

REDACTORS DEL PROJECTE
CRISTINA CASAS FACERIAS / arquitecta municipal
CARLES QUIRCH NÚÑEZ / arquitecte tècnic municipal

ESCALA
A3:1/250
0 1.25 2.5 3.75m.

PLÀNOL
TOPOGRÀFIC ESTAT ACTUAL

DATA	NÚMERO
SETEMBRE 2010	3.1
REFERÈNCIA	FULL
PU09037OT	3 de 3

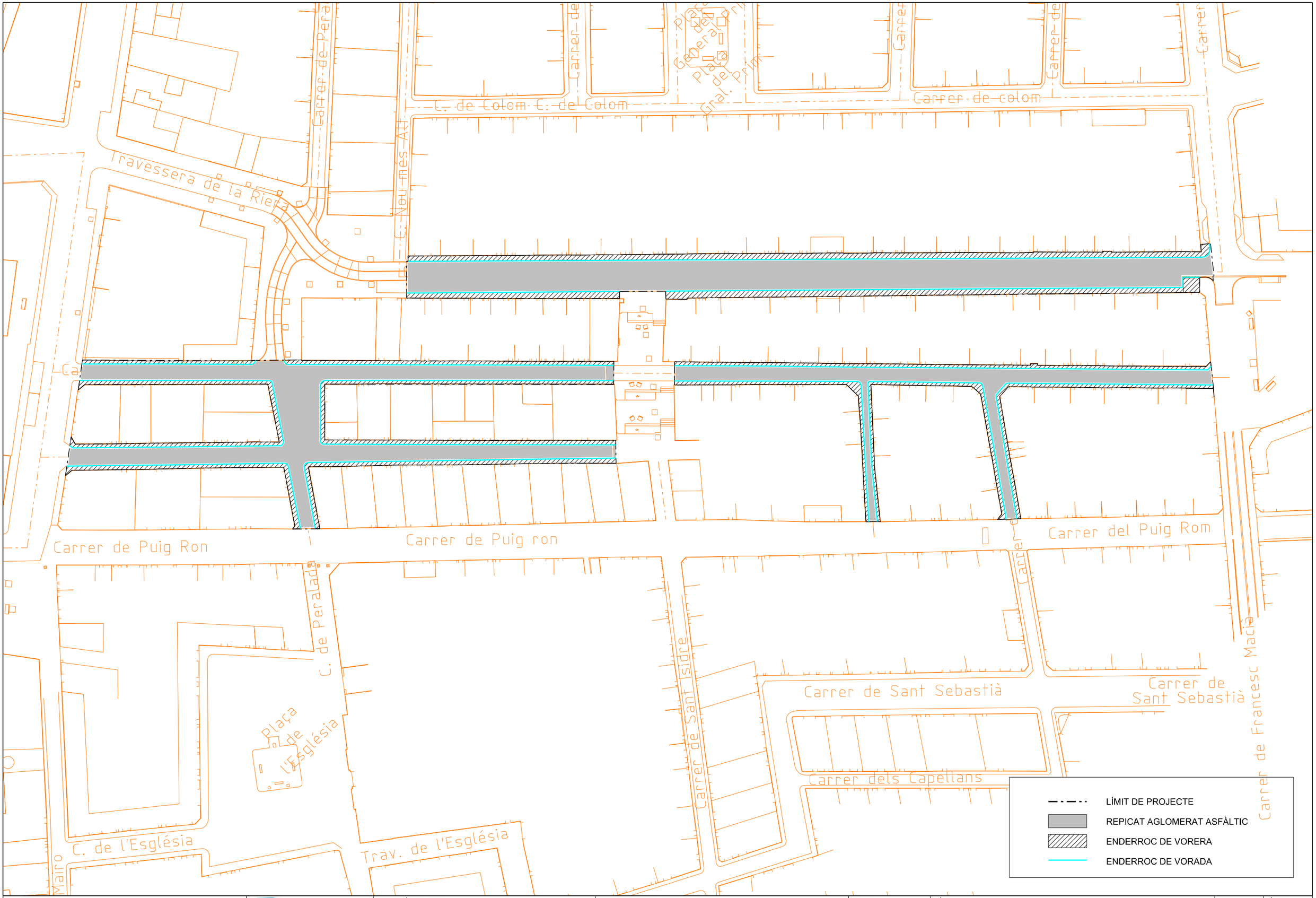

AJUNTAMENT DE ROSES
SERVEIS TERRITORIALS

Pla de Barris de Roses

TEXT REFÓS PROJECTE
DE REURBANITZACIÓ DE L'ÀMBIT DE CASC ANTIC ENTRE ELS CARRERS NOU, PUIG-ROM, RIERA GINJOLERS I PLAÇA LLEVANT

REDACTORS DEL PROJECTE
CRISTINA CASAS FACERIAS / arquitecta municipal
CARLES QUIRCH NÚÑEZ / arquitecte tècnic municipal

ESCALA A3:1/600
0 3,0 6,0 9,0m.

PLÀNOL
PLANTA ENDERROCS

DATA SETEMBRE 2010
NÚMERO 3.2
REFERÈNCIA PU09037OT
FULL 1 de 1

AJUNTAMENT DE ROSES
SERVEIS TERRITORIALS

Pla de Barris de Roses

TEXT REFÓS PROJECTE
DE REURBANITZACIÓ DE L'ÀMBIT DE CASC ANTIC ENTRE ELS CARRERS NOU, PUIG-ROM, RIERA GINJOLERS I PLAÇA LLEVANT

REDACTORS DEL PROJECTE
CRISTINA CASAS FACERIAS / arquitecta municipal
CARLES QUIRCH NÚÑEZ / arquitecte tècnic municipal

ESCALA
A3:1/1000
0 5 10 15m.

PLÀNOL
ORTOFOTO ESTAT ACTUAL

DATA
SETEMBRE 2010

NÚMERO
3.3

REFERÈNCIA
PU09037OT

FULL
1 de 1

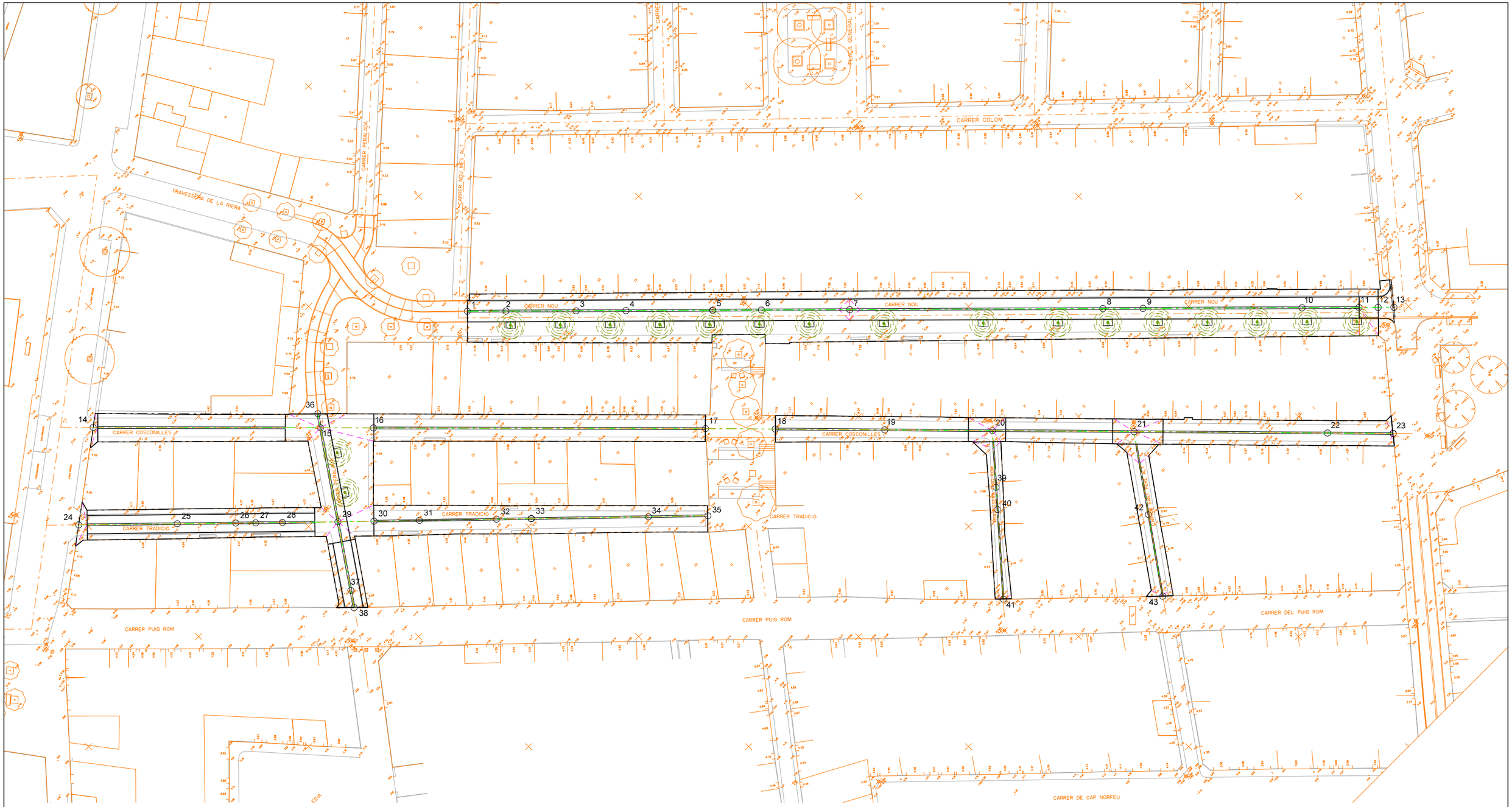

PUNT	COORDENADES		COTES	
	X	Y	TERRENY	RASANT
1	514842.48	4679156.41	5.12	5.12
2	514846.89	4679152.05	5.37	5.29
3	514854.90	4679144.10	5.83	5.77
4	514860.58	4679138.47	6.14	6.16
5	514870.50	4679128.64	6.67	6.67
6	514876.06	4679123.13	6.79	6.85
7	514886.13	4679113.14	7.00	7.00
8	514915.02	4679084.49	6.25	6.26
9	514919.60	4679079.95	6.12	6.06
10	514937.75	4679061.95	5.63	5.59
11	514944.24	4679055.52	5.35	5.50
12	514946.42	4679053.35	5.29	5.44
13	514948.23	4679051.56	5.26	5.26
14	514786.77	4679185.74	4.06	4.06
15	514812.56	4679159.86	4.29	4.29

PUNT	COORDENADES		COTES	
	X	Y	TERRENY	RASANT
16	514818.57	4679153.82	4.38	4.38
17	514856.23	4679116.02	7.37	7.37
18	514864.11	4679108.03	7.66	7.66
19	514876.47	4679095.50	7.87	7.87
20	514888.61	4679083.18	7.60	7.60
21	514904.57	4679066.99	6.61	6.61
22	514926.42	4679044.83	4.89	4.81
23	514933.82	4679037.32	4.37	4.37
24	514774.06	4679176.32	3.92	3.92
25	514785.39	4679165.25	4.11	4.11
26	514792.12	4679158.67	4.17	4.17
27	514794.41	4679156.44	4.16	4.16
28	514797.49	4679153.43	4.13	4.08
29	514803.88	4679147.21	4.14	4.14

PUNT	COORDENADES		COTES	
	X	Y	TERRENY	RASANT
30	514808.04	4679143.18	4.18	4.18
31	514813.29	4679138.10	4.25	4.21
32	514822.18	4679129.49	4.55	4.50
33	514826.20	4679125.60	4.75	4.75
34	514839.73	4679112.50	5.68	5.68
35	514846.60	4679105.84	5.88	5.88
36	514813.87	4679161.77	4.32	4.32
37	514797.55	4679137.94	3.99	3.99
38	514795.96	4679135.62	4.08	4.08
39	514882.59	4679076.33	7.06	7.06
40	514880.23	4679073.64	6.89	6.92
41	514870.71	4679062.81	5.94	5.94
42	514896.81	4679055.93	5.86	5.86
43	514889.16	4679045.02	5.14	5.14

AJUNTAMENT DE ROSES
SERVEIS TERRITORIALS

Pla de Barris de Roses

TEXT REFÓS PROJECTE
DE REURBANITZACIÓ DE L'ÀMBIT DE CASC ANTIC ENTRE ELS CARRERS NOU, PUIG-ROM, RIERA GINJOLERS I PLAÇA LLEVANT

REDACTORS DEL PROJECTE
CRISTINA CASAS FACERIAS / arquitecta municipal
CARLES QUIRCH NÚÑEZ / arquitecte tècnic municipal

ESCALA A3:1/600
0 3,0 6,0 9,0m.

PLÀNOL
PLANTA DEFINICIÓ GEOMÈTRICA

DATA SETEMBRE 2010
NÚMERO 4.1
REFERÈNCIA PU09037OT
FULL 1 de 4

PUNT	COORDENADES		COTES	
	X	Y	TERRENY	RASANT
1	514842.48	4679156.41	5.12	5.12
2	514846.89	4679152.05	5.37	5.29
3	514854.90	4679144.10	5.83	5.77
4	514860.58	4679138.47	6.14	6.16
5	514870.50	4679128.64	6.67	6.67
6	514876.06	4679123.13	6.79	6.85
7	514886.13	4679113.14	7.00	7.00
8	514915.02	4679084.49	6.25	6.26
9	514919.60	4679079.95	6.12	6.06
10	514937.75	4679061.95	5.63	5.59
11	514944.24	4679055.52	5.35	5.50
12	514946.42	4679053.35	5.29	5.44
13	514948.23	4679051.56	5.26	5.26
14	514786.77	4679185.74	4.06	4.06
15	514812.56	4679159.86	4.29	4.29

PUNT	COORDENADES		COTES	
	X	Y	TERRENY	RASANT
16	514818.57	4679153.82	4.38	4.38
17	514856.23	4679116.02	7.37	7.37
18	514864.11	4679108.03	7.66	7.66
19	514876.47	4679095.50	7.87	7.87
20	514888.61	4679083.18	7.60	7.60
21	514904.57	4679066.99	6.61	6.61
22	514926.42	4679044.83	4.89	4.81
23	514933.82	4679037.32	4.37	4.37
24	514774.06	4679176.32	3.92	3.92
25	514785.39	4679165.25	4.11	4.11
26	514792.12	4679158.67	4.17	4.17
27	514794.41	4679156.44	4.16	4.16
28	514797.49	4679153.43	4.13	4.08
29	514803.88	4679147.21	4.14	4.14

PUNT	COORDENADES		COTES	
	X	Y	TERRENY	RASANT
30	514808.04	4679143.18	4.18	4.18
31	514813.29	4679138.10	4.25	4.21
32	514822.18	4679129.49	4.55	4.50
33	514826.20	4679125.60	4.75	4.75
34	514839.73	4679112.50	5.68	5.68
35	514846.60	4679105.84	5.88	5.88
36	514813.87	4679161.77	4.32	4.32
37	514797.55	4679137.94	3.99	3.99
38	514795.96	4679135.62	4.08	4.08
39	514882.59	4679076.33	7.06	7.06
40	514880.23	4679073.64	6.89	6.92
41	514870.71	4679062.81	5.94	5.94
42	514896.81	4679055.93	5.86	5.86
43	514889.16	4679045.02	5.14	5.14

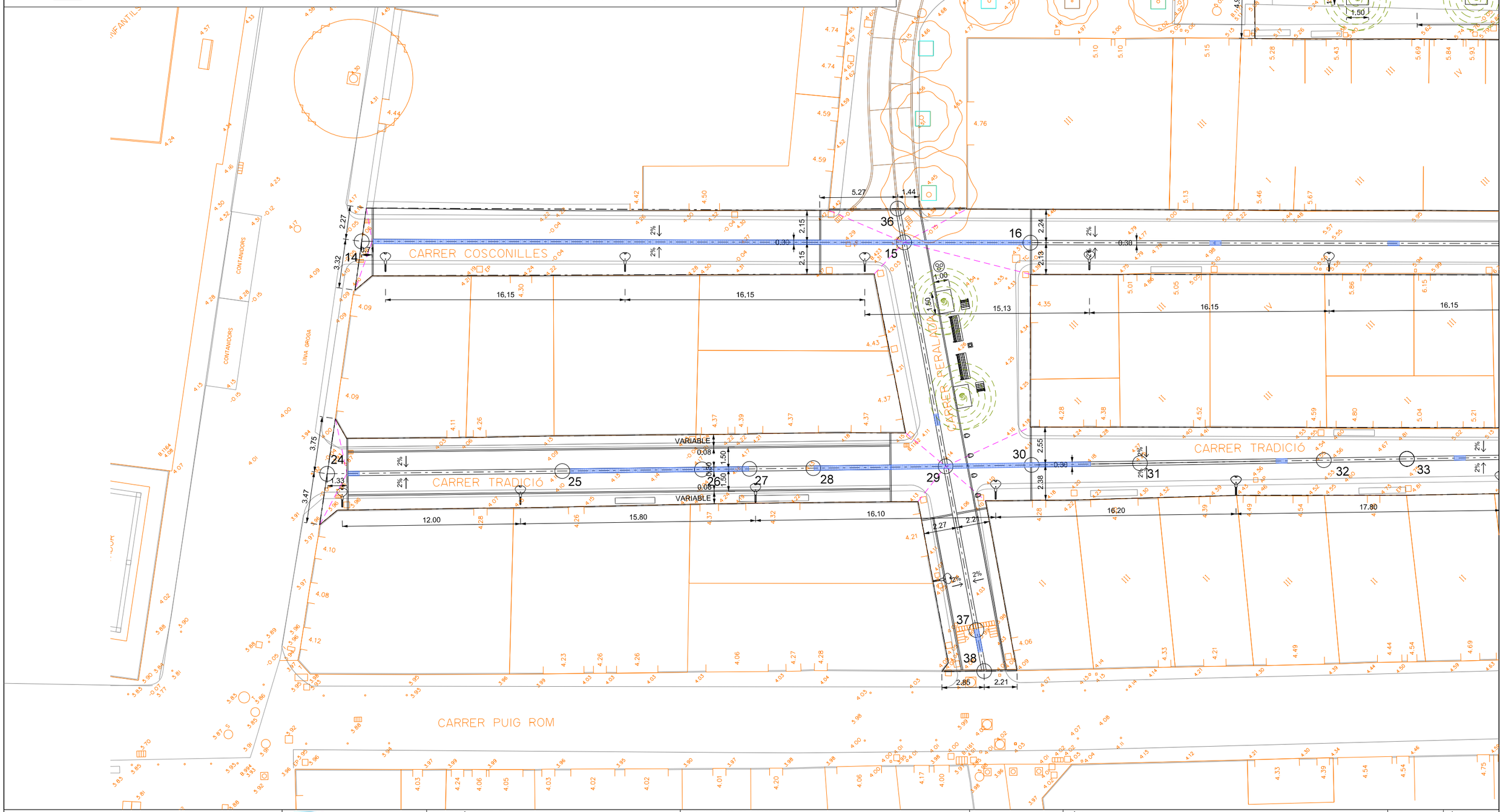

AJUNTAMENT DE ROSES SERVEIS TERRITORIALS	Pla de Barris de Roses	TEXT REFÓS PROJECTE DE REURBANITZACIÓ DE L'ÀMBIT DE CASC ANTIC ENTRE ELS CARRERS NOU, PUIG-ROM, RIERA GINJOLERS I PLAÇA LLEVANT	REDACTORS DEL PROJECTE CRISTINA CASAS FACERIAS / arquitecta municipal CARLES QUIRCH NÚÑEZ / arquitecte tècnic municipal	ESCALA A3:1/250 0 1.25 2.5 3.75m.	PLÀNOL PLANTA DEFINICIÓ GEOMÈTRICA

DATA	NÚMERO
SETEMBRE 2010	4.1
REFERÈNCIA	FULL
PU09037OT	2 de 4

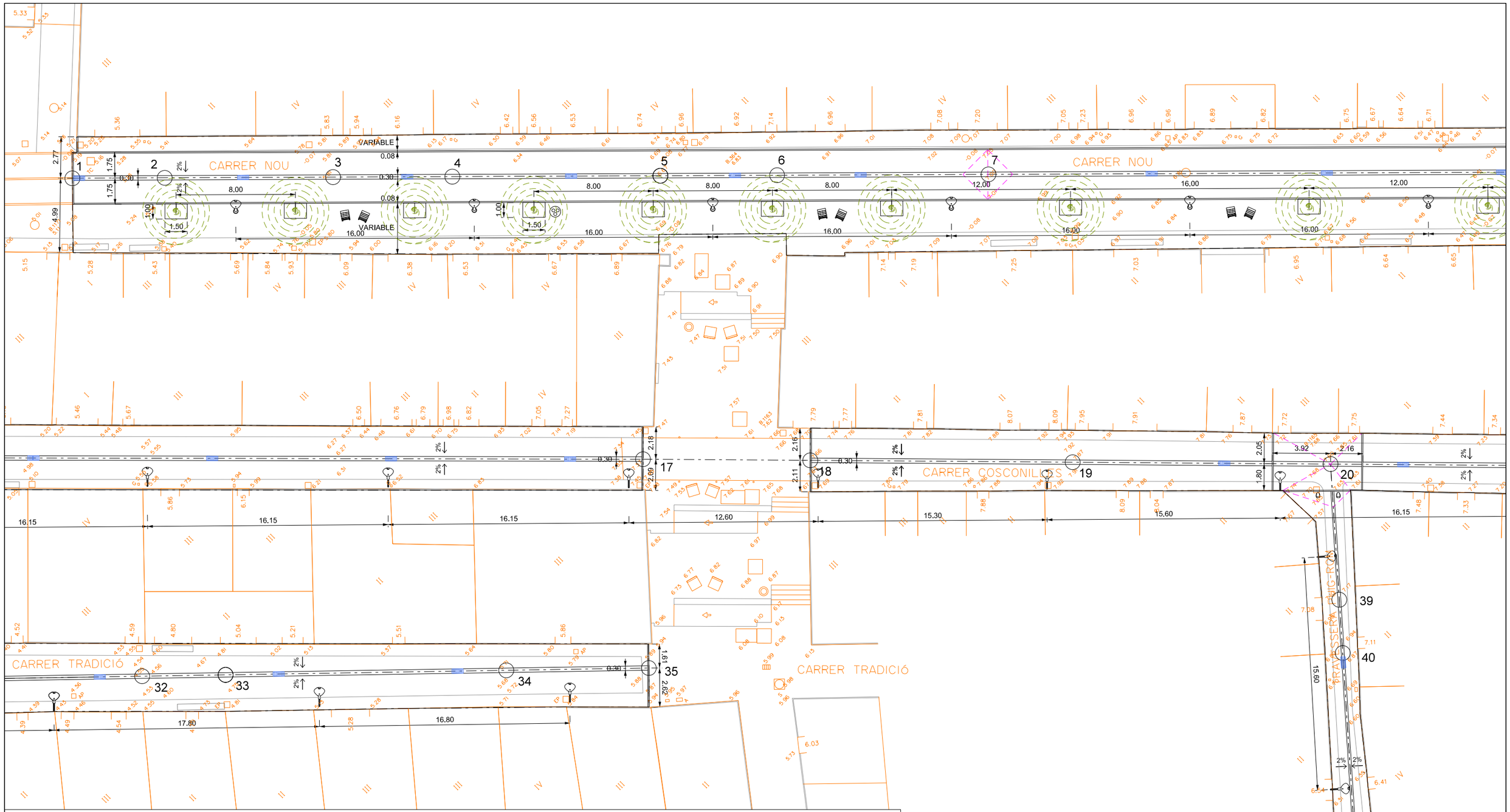

PUNT	COORDENADES		COTES	
	X	Y	TERRENY	RASANT
1	514842.48	4679156.41	5.12	5.12
2	514846.89	4679152.05	5.37	5.29
3	514854.90	4679144.10	5.83	5.77
4	514860.58	4679138.47	6.14	6.16
5	514870.50	4679128.64	6.67	6.67
6	514876.06	4679123.13	6.79	6.85
7	514886.13	4679113.14	7.00	7.00
8	514915.02	4679084.49	6.25	6.26
9	514919.60	4679079.95	6.12	6.06
10	514937.75	4679061.95	5.63	5.59
11	514944.24	4679055.52	5.35	5.50
12	514946.42	4679053.35	5.29	5.44
13	514948.23	4679051.56	5.26	5.26
14	514786.77	4679185.74	4.06	4.06
15	514812.56	4679159.86	4.29	4.29

PUNT	COORDENADES		COTES	
	X	Y	TERRENY	RASANT
16	514818.57	4679153.82	4.38	4.38
17	514856.23	4679116.02	7.37	7.37
18	514864.11	4679108.03	7.66	7.66
19	514876.47	4679095.50	7.87	7.87
20	514888.61	4679083.18	7.60	7.60
21	514904.57	4679066.99	6.61	6.61
22	514926.42	4679044.83	4.89	4.81
23	514933.82	4679037.32	4.37	4.37
24	514774.06	4679176.32	3.92	3.92
25	514785.39	4679165.25	4.11	4.11
26	514792.12	4679158.67	4.17	4.17
27	514794.41	4679156.44	4.16	4.16
28	514797.49	4679153.43	4.13	4.08
29	514803.88	4679147.21	4.14	4.14

PUNT	COORDENADES		COTES	
	X	Y	TERRENY	RASANT
30	514808.04	4679143.18	4.18	4.18
31	514813.29	4679138.10	4.25	4.21
32	514822.18	4679129.49	4.55	4.50
33	514826.20	4679125.60	4.75	4.75
34	514839.73	4679112.50	5.68	5.68
35	514846.60	4679105.84	5.88	5.88
36	514813.87	4679161.77	4.32	4.32
37	514797.55	4679137.94	3.99	3.99
38	514795.96	4679135.62	4.08	4.08
39	514882.59	4679076.33	7.06	7.06
40	514880.23	4679073.64	6.89	6.92
41	514870.71	4679062.81	5.94	5.94
42	514896.81	4679055.93	5.86	5.86
43	514889.16	4679045.02	5.14	5.14

AJUNTAMENT DE ROSES
SERVEIS TERRITORIALS

Pla de Barris de Roses

TEXT REFÓS PROJECTE
DE REURBANITZACIÓ DE L'ÀMBIT DE CASC ANTIC ENTRE ELS CARRERS NOU, PUIG-ROM, RIERA GINJOLERS I PLAÇA LLEVANT

REDACTORS DEL PROJECTE
CRISTINA CASAS FACERIAS / arquitecta municipal
CARLES QUIRCH NÚÑEZ / arquitecte tècnic municipal

ESCALA A3:1/250
0 1.25 2.5 3.75m.

PLÀNOL
PLANTA DEFINICIÓ GEOMÈTRICA

DATA SETEMBRE 2010
NÚMERO 4.1
REFERÈNCIA PU09037OT
FULL 3 de 4

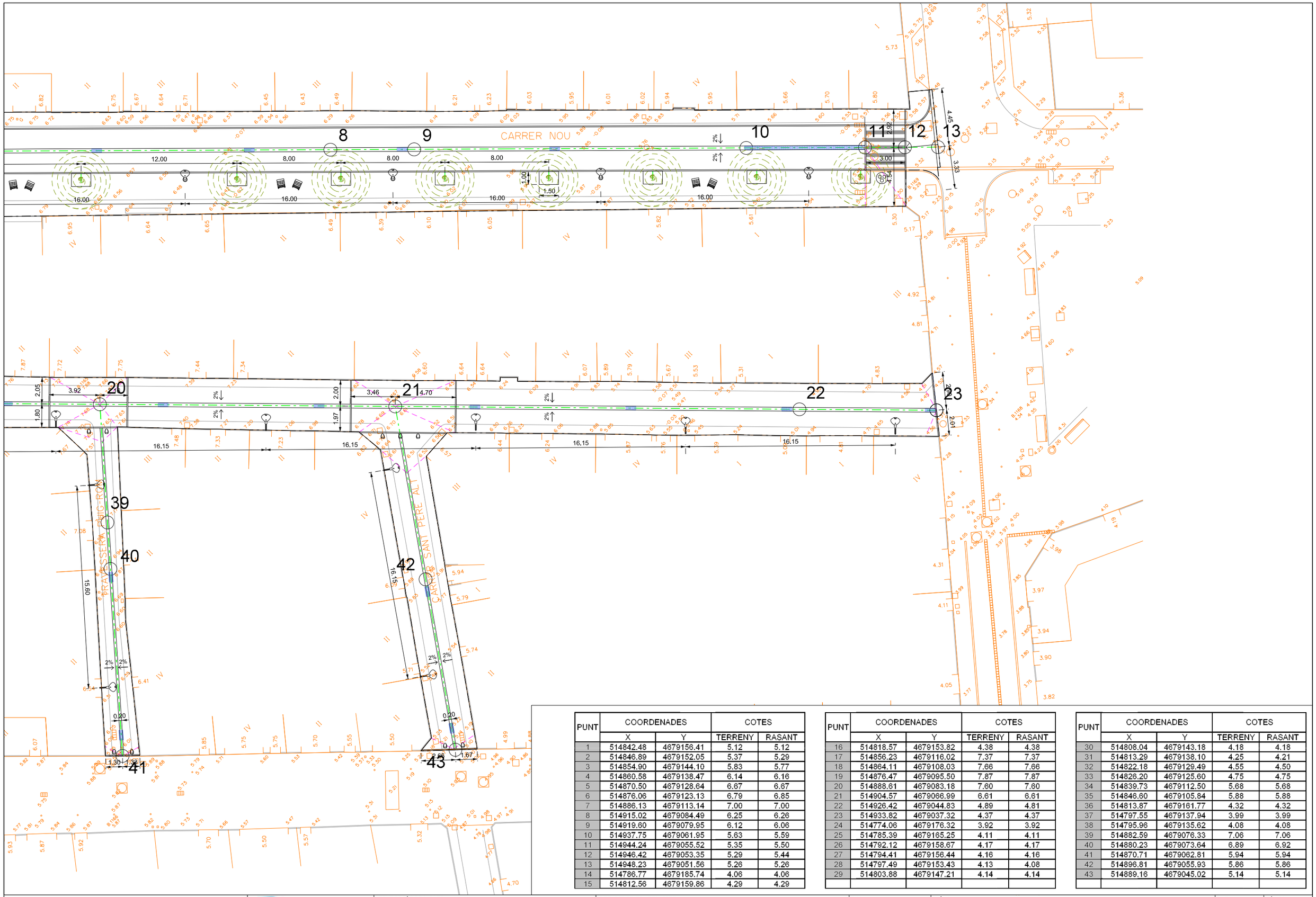

PUNT	COORDENADES		COTES	
	X	Y	TERRENY	RASANT
1	514842.48	4679156.41	5.12	5.12
2	514846.89	4679152.05	5.37	5.29
3	514854.90	4679144.10	5.83	5.77
4	514860.58	4679138.47	6.14	6.16
5	514870.50	4679128.64	6.67	6.67
6	514876.06	4679123.13	6.79	6.85
7	514886.13	4679113.14	7.00	7.00
8	514915.02	4679084.49	6.25	6.26
9	514919.60	4679079.95	6.12	6.06
10	514937.75	4679061.95	5.63	5.59
11	514944.24	4679055.52	5.35	5.50
12	514946.42	4679053.35	5.29	5.44
13	514948.23	4679051.56	5.26	5.26
14	514786.77	4679185.74	4.06	4.06
15	514812.56	4679159.86	4.29	4.29

PUNT	COORDENADES		COTES	
	X	Y	TERRENY	RASANT
16	514818.57	4679153.82	4.38	4.38
17	514856.23	4679116.02	7.37	7.37
18	514864.11	4679108.03	7.66	7.66
19	514876.47	4679095.50	7.87	7.87
20	514888.61	4679083.18	7.60	7.60
21	514904.57	4679066.99	6.61	6.61
22	514926.42	4679044.83	4.89	4.81
23	514933.82	4679037.32	4.37	4.37
24	514774.06	4679176.32	3.92	3.92
25	514785.39	4679165.25	4.11	4.11
26	514792.12	4679158.67	4.17	4.17
27	514794.41	4679156.44	4.16	4.16
28	514797.49	4679153.43	4.13	4.08
29	514803.88	4679147.21	4.14	4.14

PUNT	COORDENADES		COTES	
	X	Y	TERRENY	RASANT
30	514808.04	4679143.18	4.18	4.18
31	514813.29	4679138.10	4.25	4.21
32	514822.18	4679129.49	4.55	4.50
33	514826.20	4679125.60	4.75	4.75
34	514839.73	4679112.50	5.68	5.68
35	514846.60	4679105.84	5.88	5.88
36	514813.87	4679161.77	4.32	4.32
37	514797.55	4679137.94	3.99	3.99
38	514795.96	4679135.62	4.08	4.08
39	514882.59	4679076.33	7.06	7.06
40	514880.23	4679073.64	6.89	6.92
41	514870.71	4679062.81	5.94	5.94
42	514896.81	4679055.93	5.86	5.86
43	514889.16	4679045.02	5.14	5.14

AJUNTAMENT DE ROSES
SERVEIS TERRITORIALS

Pla de Barris de Roses

TEXT REFÓS PROJECTE
DE REURBANITZACIÓ DE L'ÀMBIT DE CASC ANTIC ENTRE ELS CARRERS NOU, PUIG-ROM, RIERA GINJOLERS I PLAÇA LLEVANT

REDACTORS DEL PROJECTE
CRISTINA CASAS FACERIAS / arquitecta municipal
CARLES QUIRCH NÚÑEZ / arquitecte tècnic municipal

ESCALA A3:1/250
0 1.25 2.5 3.75m.

PLÀNOL
PLANTA DEFINICIÓ GEOMÈTRICA

DATA SETEMBRE 2010
NÚMERO 4.1
REFERÈNCIA PU09037OT
FULL 4 de 4

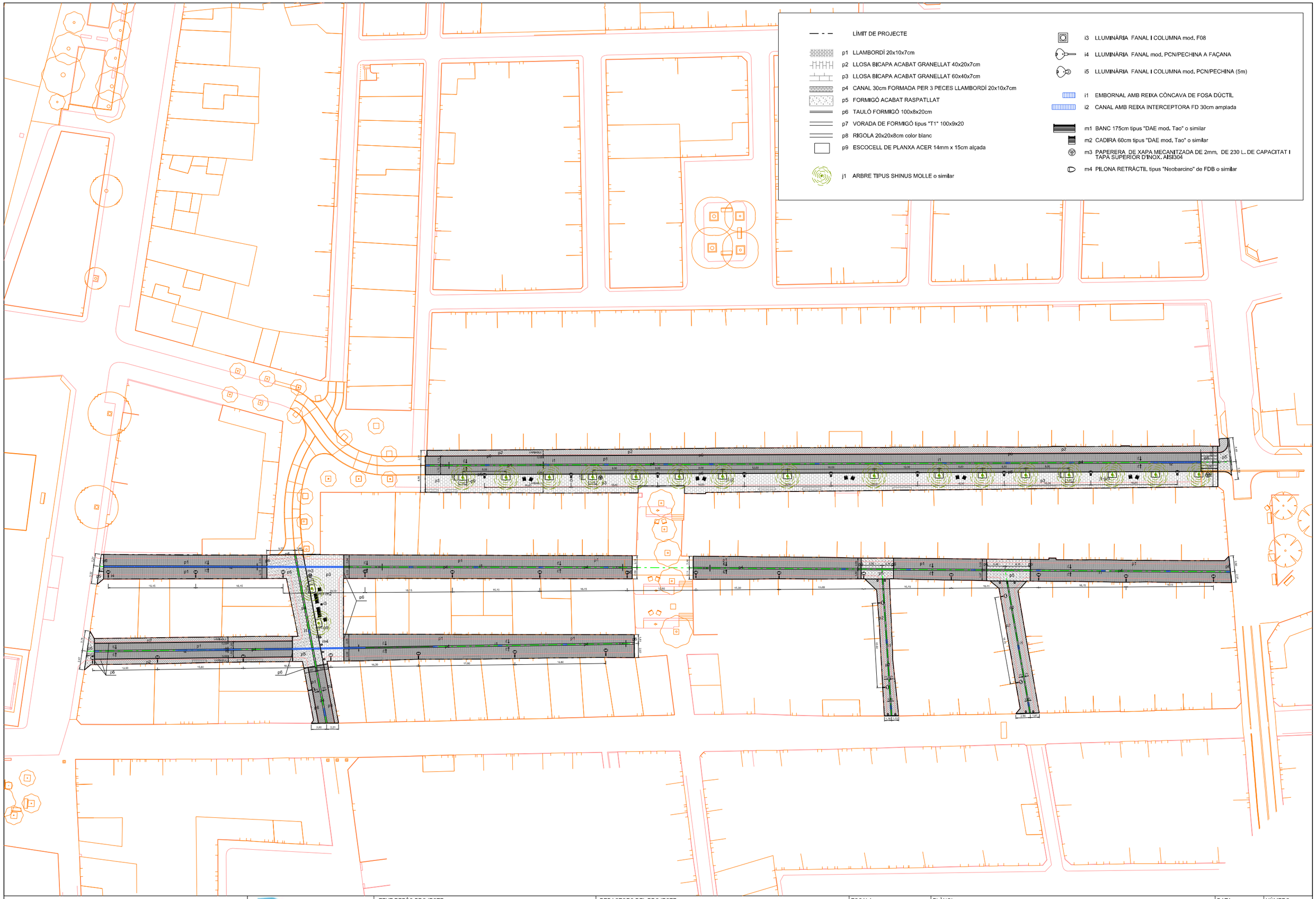

AJUNTAMENT DE ROSES
SERVEIS TERRITORIALS

Pla de Barris de Roses

TEXT REFÓS PROJECTE
DE REURBANITZACIÓ DE L'ÀMBIT DE CASC ANTIC ENTRE ELS CARRERS NOU, PUIG-ROM, RIERA GINJOLERS I PLAÇA LLEVANT

REDACTORS DEL PROJECTE
CRISTINA CASAS FACERIAS / arquitecta municipal
CARLES QUIRCH NÚÑEZ / arquitecte tècnic municipal

ESCALA A3:1/600
0 3.0 6.0 9.0m.

PLÀNOL
PLANTA ORDENACIÓ GENERAL

DATA SETEMBRE 2010
NÚMERO 4.2
REFERÈNCIA PU09037OT
FULL 1 de 4

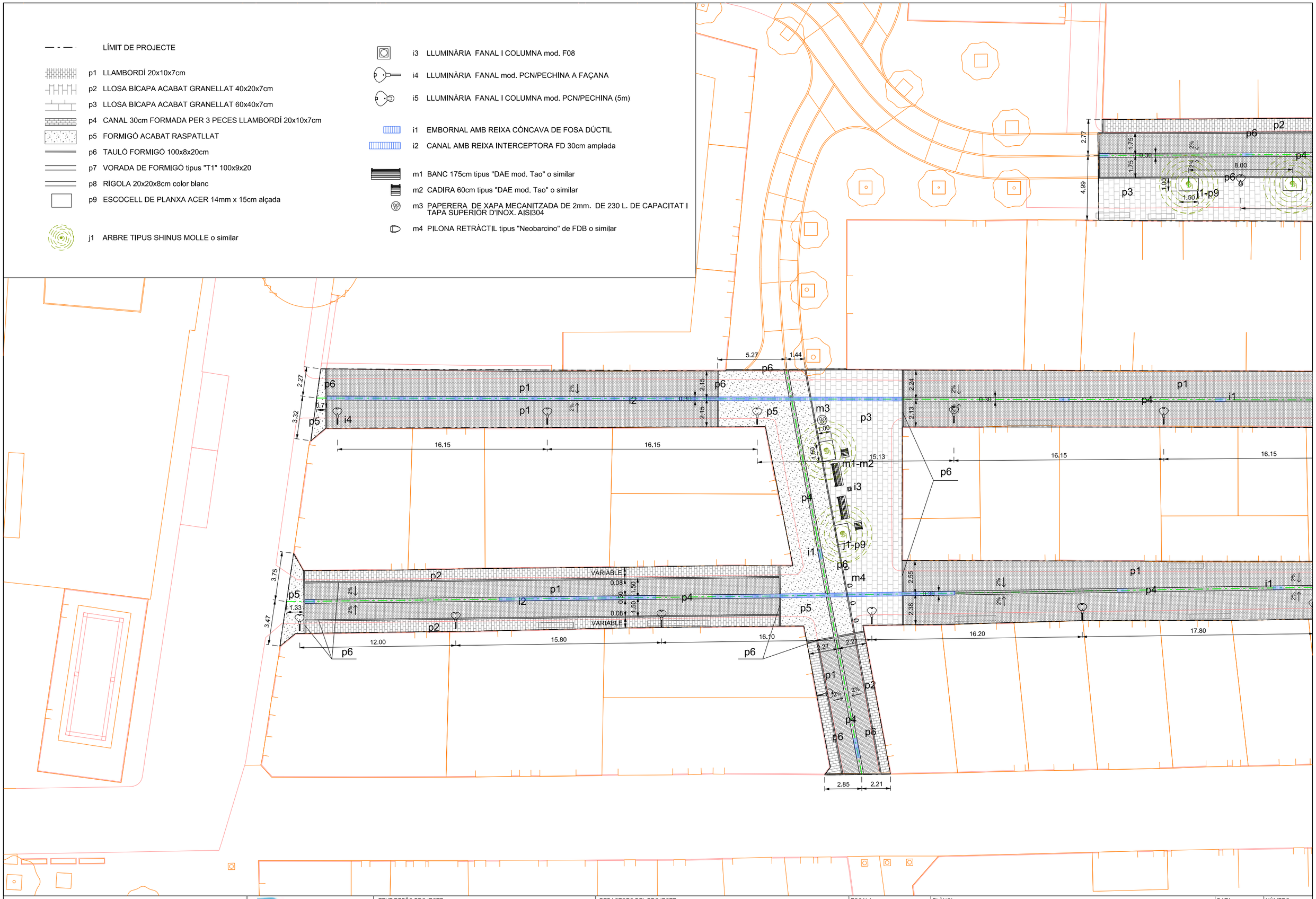

AJUNTAMENT DE ROSES
SERVEIS TERRITORIALS

Pla de Barris de Roses

TEXT REFÓS PROJECTE
DE REURBANITZACIÓ DE L'ÀMBIT DE CASC ANTIC ENTRE ELS CARRERS NOU, PUIG-ROM, RIERA GINJOLERS I PLAÇA LLEVANT

REDACTORS DEL PROJECTE
CRISTINA CASAS FACERIAS / arquitecta municipal
CARLES QUIRCH NÚÑEZ / arquitecte tècnic municipal

ESCALA
A3:1/250
0 1.25 2.5 3.75m.

PLÀNOL
PLANTA ORDENACIÓ GENERAL

DATA
SETEMBRE 2010

NÚMERO
4.2

REFERÈNCIA
PU09037OT

FULL
2 de 4

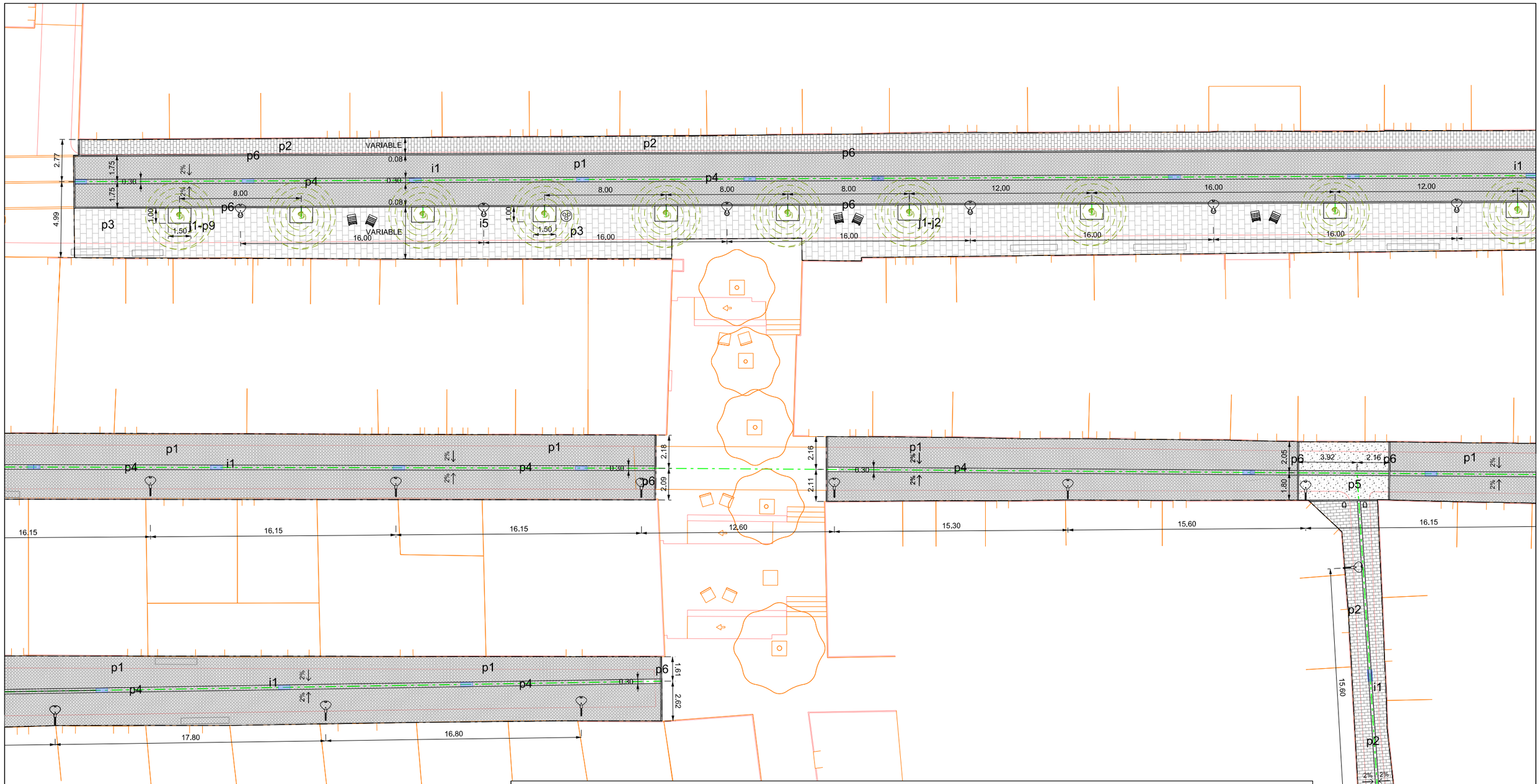

LÍMIT DE PROJECTE

p1 LLAMBORDÍ 20x10x7cm

p2 LLOSA BICAPA ACABAT GRANELLAT 40x20x7cm

p3 LLOSA BICAPA ACABAT GRANELLAT 60x40x7cm

p4 CANAL 30cm FORMADA PER 3 PECES LLAMBORDÍ 20x10x7cm

p5 FORMIGÓ ACABAT RASPATLLAT

p6 TAULÓ FORMIGÓ 100x8x20cm

p7 VORADA DE FORMIGÓ tipus "T1" 100x9x20

p8 RIGOLA 20x20x8cm color blanc

p9 ESCOCELL DE PLANXA ACER 14mm x 15cm alçada

j1 ARBRE TIPUS SHINUS MOLLE o similar

i3 LLUMINÀRIA FANAL I COLUMNA mod. F08

i4 LLUMINÀRIA FANAL mod. PCN/PECHINA A FAÇANA

i5 LLUMINÀRIA FANAL I COLUMNA mod. PCN/PECHINA (5m)

i1 EMBORNAL AMB REIXA CÒNCAVA DE FOSA DÚCTIL

i2 CANAL AMB REIXA INTERCEPTORA FD 30cm amplada

m1 BANC 175cm tipus "DAE mod. Tao" o similar

m2 CADIRA 60cm tipus "DAE mod. Tao" o similar

m3 PAPERERA DE XAPA MECANITZADA DE 2mm. DE 230 L. DE CAPACITAT I TAPA SUPERIOR D'INOX. AISI304

m4 PILONA RETRÀCTIL tipus "Neobarcino" de FDB o similar

AJUNTAMENT DE ROSES
SERVEIS TERRITORIALS

Pla de Barris de Roses

TEXT REFÓS PROJECTE
DE REURBANITZACIÓ DE L'ÀMBIT DE CASC ANTIC ENTRE ELS CARRERS NOU, PUIG-ROM, RIERA GINJOLERS I PLAÇA LLEVANT

REDACTORS DEL PROJECTE
CRISTINA CASAS FACERIAS / arquitecta municipal
CARLES QUIRCH NÚÑEZ / arquitecte tècnic municipal

ESCALA A3:1/250
0 1.25 2.5 3.75m.

PLÀNOL
PLANTA ORDENACIÓ GENERAL

DATA SETEMBRE 2010

NÚMERO 4.2

REFERÈNCIA PU09037OT

FULL 3 de 4

LÍMIT DE PROJECTE

p1 LLAMBORDÍ 20x10x7cm

p2 LLOSA BICAPA ACABAT GRANELLAT 40x20x7cm

p3 LLOSA BICAPA ACABAT GRANELLAT 60x40x7cm

p4 CANAL 30cm FORMADA PER 3 PECES LLAMBORDÍ 20x10x7cm

p5 FORMIGÓ ACABAT RASPATLLAT

p6 TAULÓ FORMIGÓ 100x8x20cm

p7 VORADA DE FORMIGÓ tipus "T1" 100x9x20

p8 RIGOLA 20x20x8cm color blanc

p9 ESCOCELL DE PLANXA ACER 14mm x 15cm alçada

j1 ARBRE TIPUS SHINUS MOLLE o similar

i3 LLUMINÀRIA FANAL I COLUMNA mod. F08

i4 LLUMINÀRIA FANAL mod. PCN/PECHINA A FAÇANA

i5 LLUMINÀRIA FANAL I COLUMNA mod. PCN/PECHINA (5m)

i1 EMBORNAL AMB REIXA CÒNCAVA DE FOSA DÚCTIL

i2 CANAL AMB REIXA INTERCEPTORA FD 30cm amplada

m1 BANC 175cm tipus "DAE mod. Tao" o similar

m2 CADIRA 60cm tipus "DAE mod. Tao" o similar

m3 PAPERERA DE XAPA MECANITZADA DE 2mm. DE 230 L. DE CAPACITAT I TAPA SUPERIOR D'INOX. AISI304

m4 PILONA RETRÀCTIL tipus "Neobarcino" de FDB o similar

AJUNTAMENT DE ROSES
SERVEIS TERRITORIALS

Pla de Barris de Roses

TEXT REFÓS PROJECTE
DE REURBANITZACIÓ DE L'ÀMBIT DE CASC ANTIC ENTRE ELS CARRERS NOU, PUIG-ROM, RIERA GINJOLERS I PLAÇA LLEVANT

REDACTORS DEL PROJECTE
CRISTINA CASAS FACERIAS / arquitecta municipal
CARLES QUIRCH NÚÑEZ / arquitecte tècnic municipal

ESCALA A3:1/250
0 1.25 2.5 3.75m.

PLÀNOL
PLANTA ORDENACIÓ GENERAL

DATA SETEMBRE 2010

NÚMERO 4.2

REFERÈNCIA PU09037OT

FULL 4 de 4

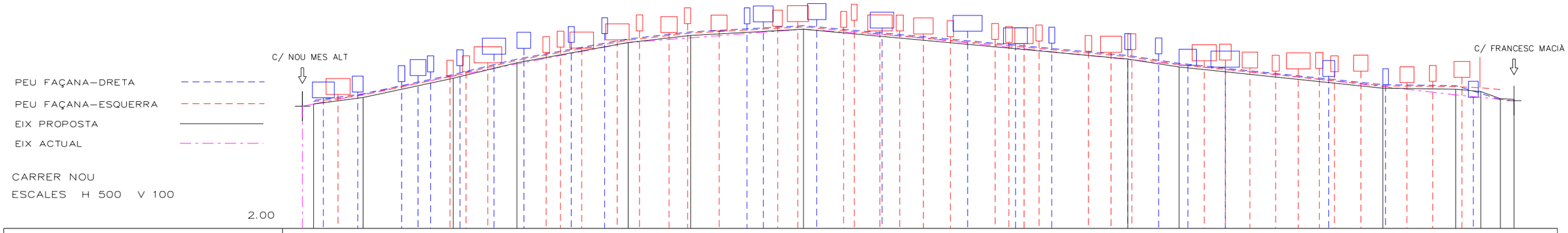

	1	2	3	4	5	6	7	8	9	10	11	12	13												
EIX CARRER	5.12	5.29	5.77	6.16	6.67	6.85	7.00	6.26	6.06	5.59	5.50	5.44	5.26												
PENDENTS		2.72 %	4.25 %	4.87 %	3.65 %	2.30 %	1.06 %	−1.84 %		−3.10 %	−2.08 %		−0.26 %	2.00 %	3.89 %										
DISTÀNCIES PARCIALS		6.22	11.29	8.01	13.96	7.83	14.17	40.69		6.45	25.56		9.14	3.15	2.45										
DISTÀNCIES A L'ORIGEN	0.00	6.22	17.52	25.52	39.49	47.32	61.49	102.17	108.63	134.19	143.33	146.48	148.93												
PORTES COSTAT ESQUERRA		5.36		5.83	5.94	6.16		6.42	6.56	6.53	6.74	6.96	6.92	7.14	6.96		7.08	7.20	7.05	7.23	6.96	6.96	6.89	6.82	6.75
PORTES COSTAT DRETA	5.28	5.43	5.69	5.84	5.93	6.09	6.38	6.53	6.67	6.89					7.14	7.19	7.25		7.03			6.95	6.64	6.65	

EIX CARRER																									
PENDENTS																									
DISTÀNCIES PARCIALS																									
DISTÀNCIES A L'ORIGEN																									
PORTES COSTAT ESQUERRA	6.64	6.71		6.45	6.43	6.49			6.21	6.23	6.03	5.95	6.01	6.02	5.94	5.95		5.66	5.70	5.80					
PORTES COSTAT DRETA						6.49	6.39	6.10	6.05					5.82			5.61				5.30				

AJUNTAMENT DE ROSES
SERVEIS TERRITORIALS

Pla de Barris de Roses

TEXT REFÓS PROJECTE
DE REURBANITZACIÓ DE L'ÀMBIT DE CASC ANTIC ENTRE ELS CARRERS NOU, PUIG-ROM, RIERA GINJOLERS I PLAÇA LLEVANT

REDACTORS DEL PROJECTE
CRISTINA CASAS FACERIAS / arquitecta municipal
CARLES QUIRCH NÚÑEZ / arquitecte tècnic municipal

ESCALA A3:1/500
0 2.5 5 7.5m.

PLÀNOL
SECCIONS LONGITUDINALS
CARRER NOU

DATA SETEMBRE 2010
NÚMERO 5
REFERÈNCIA PU09037OT
FULL 1 de 4

PEUS FAÇANES
EIX PROPOSTA
EIX ACTUAL

CARRER COSCONILLES
ESCALES H 750 V 150

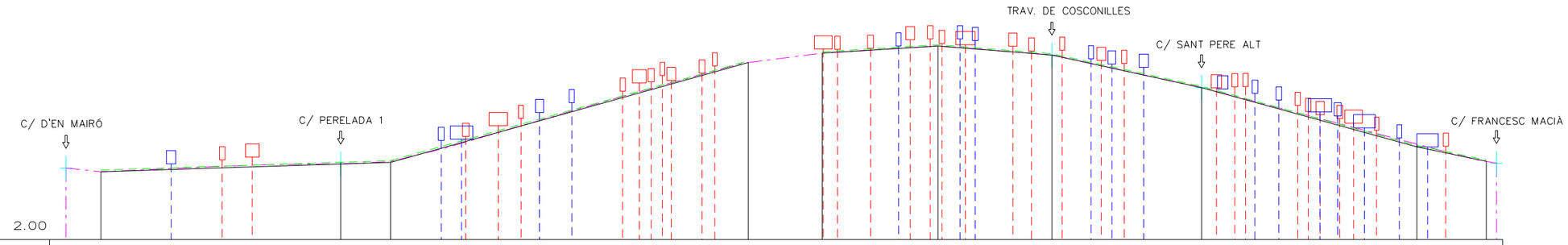

	14					15	16							17	18		19		20		21			22	23
EIX CARRER	4.06					4.29	4.38							7.37 tram pavimentat	7.66		7.87		7.60		6.61			4.81	4.37
PENDENTS		0.65%						5.57%							1.23 %		−1.57 %		−4.37 %		−5.50%			−4.16 %	
DISTÀNCIES PARCIALS		36.43						54.32						11.22	17.60		17.30		22.73		32.70			10.55	
DISTÀNCIES A L'ORIGEN	0.00						44.03							98.35	109.57		127.17		144.47		167.20			299.91	210.46
PORTES COSTAT ESQUERRA			4.42	4.50				5.13	5.46	5.67			6.50 6.76 6.79 6.98 6.82	7.05 7.27		7.79 7.77	7.81	8.07 8.09 7.95 7.91		7.87 7.72	7.75	7.44 7.34		6.60 6.64 6.64		6.07 5.89 5.79 5.67 5.53	5.31		4.83	
PORTES COSTAT DRETA	4.30						5.01 5.05			5.86	6.15					7.88		8.09 8.04				7.48 7.33	7.23		6.44	6.24	5.87 5.76	5.39	5.09	4.81	

AJUNTAMENT DE ROSES
SERVEIS TERRITORIALS

Pla de Barris de Roses

TEXT REFÓS PROJECTE
DE REURBANITZACIÓ DE L'ÀMBIT DE CASC ANTIC ENTRE ELS CARRERS NOU, PUIG-ROM, RIERA GINJOLERS I PLAÇA LLEVANT

REDACTORS DEL PROJECTE
CRISTINA CASAS FACERIAS / arquitecta municipal
CARLES QUIRCH NÚÑEZ / arquitecte tècnic municipal

ESCALA A3:1/750
0 4.0 8.0 12.0m.

PLÀNOL
SECCIONS LONGITUDINALS
CARRER COSCONILLES

DATA SETEMBRE 2010
NÚMERO 5
REFERÈNCIA PU09037OT
FULL 2 de 4

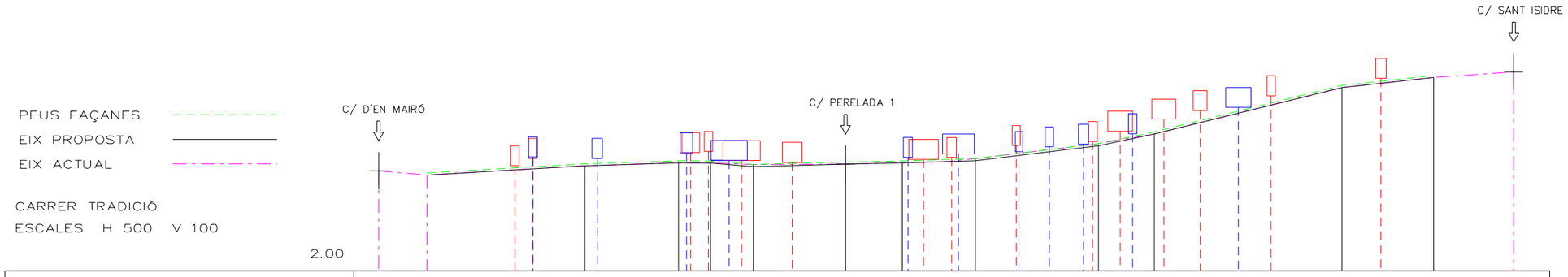

	24		25		26	27	28		29		30		31		32	33		34		35				
EIX CARRER	3.92		4.11		4.17	4.16	4.08		4.14		4.18		4.21		4.50	4.75		5.68		5.88				
PENDENTS		1.15 %		0.65 %		-0.10 %	-1.86 %	0.65 %		0.70 %		0.27 %		2.43 %		4.48 %	4.95 %		2.19 %					
DISTÀNCIES PARCIALS		15.84		9.41		3.20	4.30	9.26		5.70		7.30		12.38		5.59	18.83		9.21					
DISTÀNCIES A L'ORIGEN	0.00		15.84		25.25	28.45	32.74		42.01		47.71		55.01		67.39	72.98		91.81		101.02				
PORTES COSTAT ESQUERRA			4.11	4.26		4.37	4.39	4.37	4.37			4.28	4.38	4.52		4.59	4.80	5.04	5.21	5.51		5.86		
PORTES COSTAT DRETA				4.28	4.26	4.37	4.32					4.28	4.35	4.39	4.49	4.54	4.75			5.28				

AJUNTAMENT DE ROSES
SERVEIS TERRITORIALS

Pla de Barris de Roses

TEXT REFÓS PROJECTE
DE REURBANITZACIÓ DE L'ÀMBIT DE CASC ANTIC ENTRE ELS CARRERS NOU, PUIG-ROM, RIERA GINJOLERS I PLAÇA LLEVANT

REDACTORS DEL PROJECTE
CRISTINA CASAS FACERIAS / arquitecta municipal
CARLES QUIRCH NÚÑEZ / arquitecte tècnic municipal

ESCALA A3:1/500
0 2.5 5 7.5m.

PLÀNOL
SECCIONS LONGITUDINALS
CARRER TRADICIÓ

DATA SETEMBRE 2010
NÚMERO 5
REFERÈNCIA PU09037OT
FULL 3 de 4

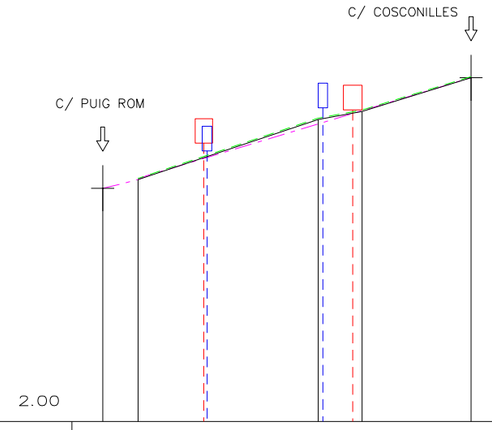

PEUS FAÇANES
EIX PROPOSTA
EIX ACTUAL

TRAV. DE PUIG ROM
ESCALES H 500 V 100

	41		40	39		20	
EIX CARRER	5.94		6.92	7.06		7.60	
PENDENTS		6.68 %		3.91 %	6.08 %		
DISTÀNCIES PARCIALS		14.68		3.58	8.88		
DISTÀNCIES A L'ORIGEN	0.00		14.68	18.26		27.14	
PORTES COSTAT ESQUERRA		6.54		7.08			
PORTES COSTAT DRETA		6.41	7.11				

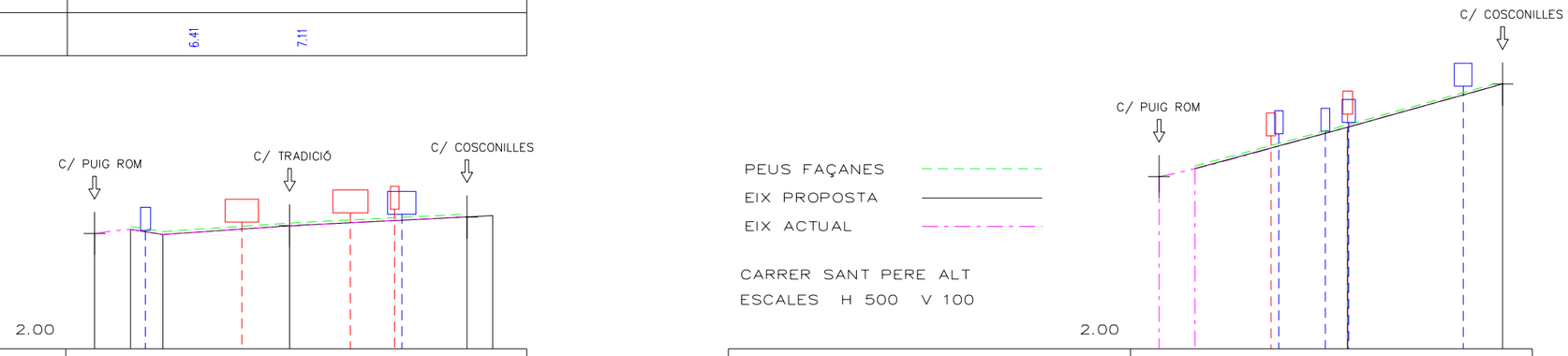

PEUS FAÇANES
EIX PROPOSTA
EIX ACTUAL

CARRER SANT PERE ALT
ESCALES H 500 V 100

	43	42	21	
EIX CARRER	5.06	5.86	6.61	
PENDENTS		6.90 %	5.55 %	
DISTÀNCIES PARCIALS		11.60	13.51	
DISTÀNCIES A L'ORIGEN	0.00	14.79	28.29	
PORTES COSTAT ESQUERRA		5.71	6.09	
PORTES COSTAT DRETA		5.74	5.79 5.94	

PEUS FAÇANES
EIX PROPOSTA
EIX ACTUAL

CARRER PERELADA 1
ESCALES H 500 V 100

	38	37	29		15	36	
EIX CARRER	4.08	3.99	4.14		4.29	4.32	
PENDENTS		-3.20 %	1.37 %	0.98 %		-1.33 %	
DISTÀNCIES PARCIALS		2.81	11.03	15.43		2.25	
DISTÀNCIES A L'ORIGEN	0.00	2.81	13.85		29.28	31.53	
PORTES COSTAT ESQUERRA			4.21	4.37	4.43		
PORTES COSTAT DRETA	4.06				4.35		

AJUNTAMENT DE ROSES
SERVEIS TERRITORIALS

Pla de Barris de Roses

TEXT REFÓS PROJECTE
DE REURBANITZACIÓ DE L'ÀMBIT DE CASC ANTIC ENTRE ELS CARRERS NOU, PUIG-ROM, RIERA GINJOLERS I PLAÇA LLEVANT

REDACTORS DEL PROJECTE
CRISTINA CASAS FACERIAS / arquitecta municipal
CARLES QUIRCH NÚÑEZ / arquitecte tècnic municipal

ESCALA A3:1/500
0 2.5 5 7.5m.

PLÀNOL
SECCIONS LONGITUDINALS
TRAV. PUIG ROM, PERALADA i SANT PERE ALT

DATA SETEMBRE 2010
NÚMERO 5
REFERÈNCIA PU09037OT
FULL 4 de 4

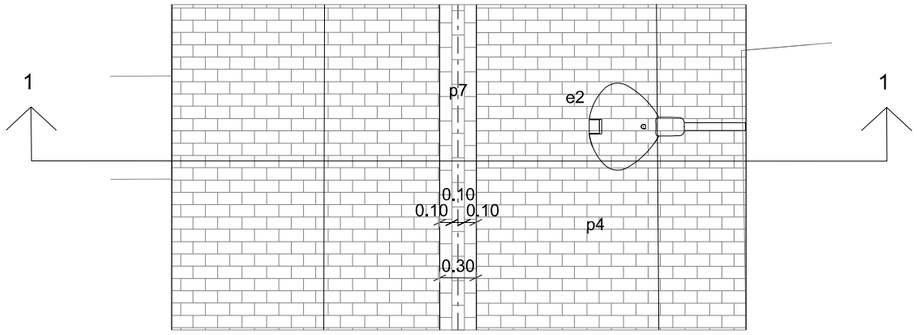

p0 - esplanada compactada al 98% PM
p1 - sub-base de tot-u artificial de 15 cm de gruix.
p2 - base de formigó HM-25N/mm2 de 15cm de gruix.
p3 - morter M-60/B de 2cm. de gruix.
p4 - llambordí de 20x10x7
p5 - llosa bicapa acabat granellat de 40x20x7cm
p6 - llosa bicapa acabat granellat de 60x40x7cm
p7 - canal 30cm formada per 3 peces llambordí 20x10x7cm
p8 - paviment de formigó, acabat raspatllat
p9 - tauló de formigó100x20x8cm
p10 - reblert de rasa
p11 - terra vegetal
p12 - escossell de 150x100 de planxa d'acer de 14mm x 15cm alçada

i1 - embornal amb reixa còncava de fosa dúctil
i2 - canal amb reixa interceptora FD 30cm d'amplada
i3 - escomesa pluvials PVCØ200mm
i4 - tub PEAD corrugat doble capa Øvariable aigües pluvials
i5 - tub PEAD corrugat doble capa Øvariable aigües residuals
i6 - tub PEAD DN32 distribució reg

e1 - lluminària fanal i columna mod. F08
e2 - lluminària fanal mod. PCN/PECHINA a façana
e3 - lluminària fanal i columna mod. PCN/PECHINA (5 m)

j1 - arbre nova plantació tipus "shinus molle" o similar

m1 - banc 150cm.tipus "SANTA COLE" mod. "Neoromàntic sostenible" o
m2 - cadira 60cm.tipus "SANTA COLE" mod. "Neoromàntic sostenible" o

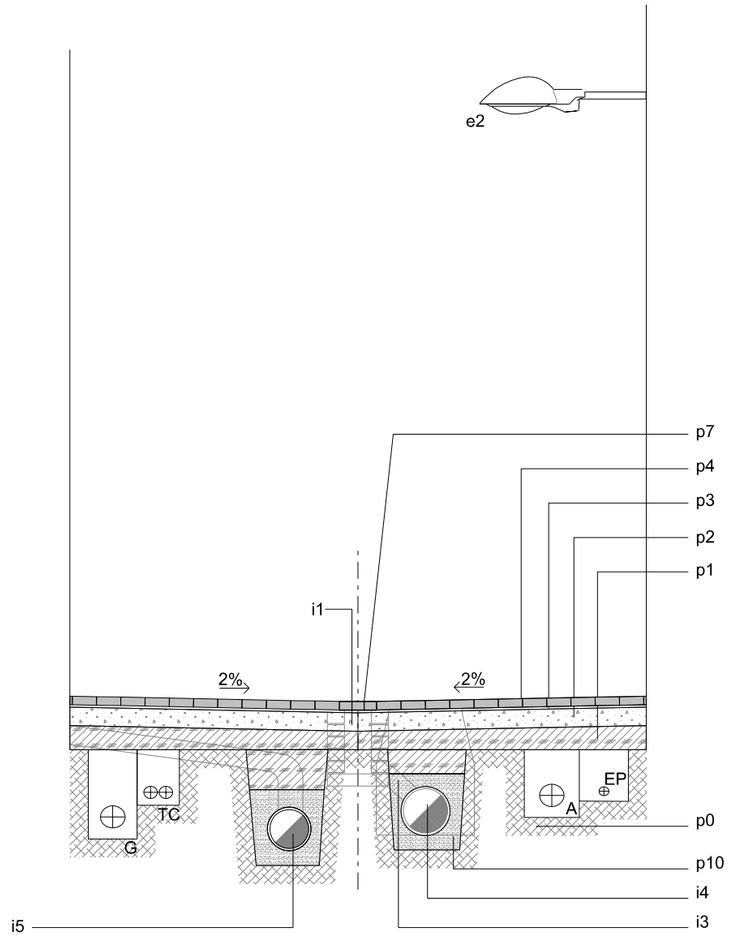

SECCIÓ TIPUS 1

AJUNTAMENT DE ROSES SERVEIS TERRITORIALS	Pla de Barris de Roses	TEXT REFÓS PROJECTE DE REURBANITZACIÓ DE L'ÀMBIT DE CASC ANTIC ENTRE ELS CARRERS NOU, PUIG-ROM, RIERA GINJOLERS I PLAÇA LLEVANT	REDACTORS DEL PROJECTE CRISTINA CASAS FACERIAS / arquitecta municipal CARLES QUIRCH NÚÑEZ / arquitecte tècnic municipal	ESCALA A3:1/50 0 0.25 0.5 0.75m.	PLÀNOL SECCIONS I PLANTES TIPUS. SECCIÓ 1	DATA SETEMBRE 2010	NÚMERO 6.1
						REFERÈNCIA PU09037OT	FULL 1 de 5

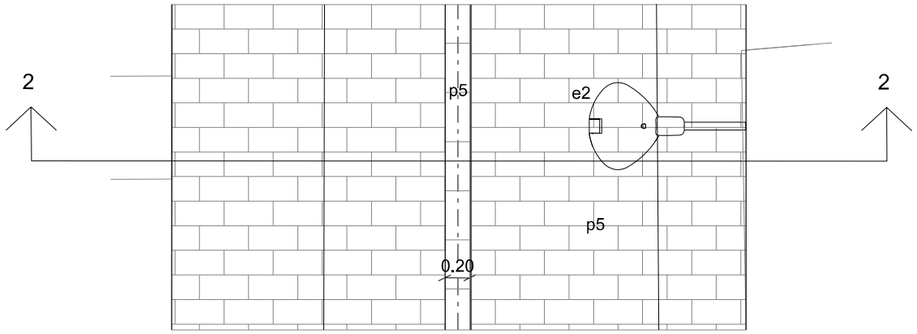

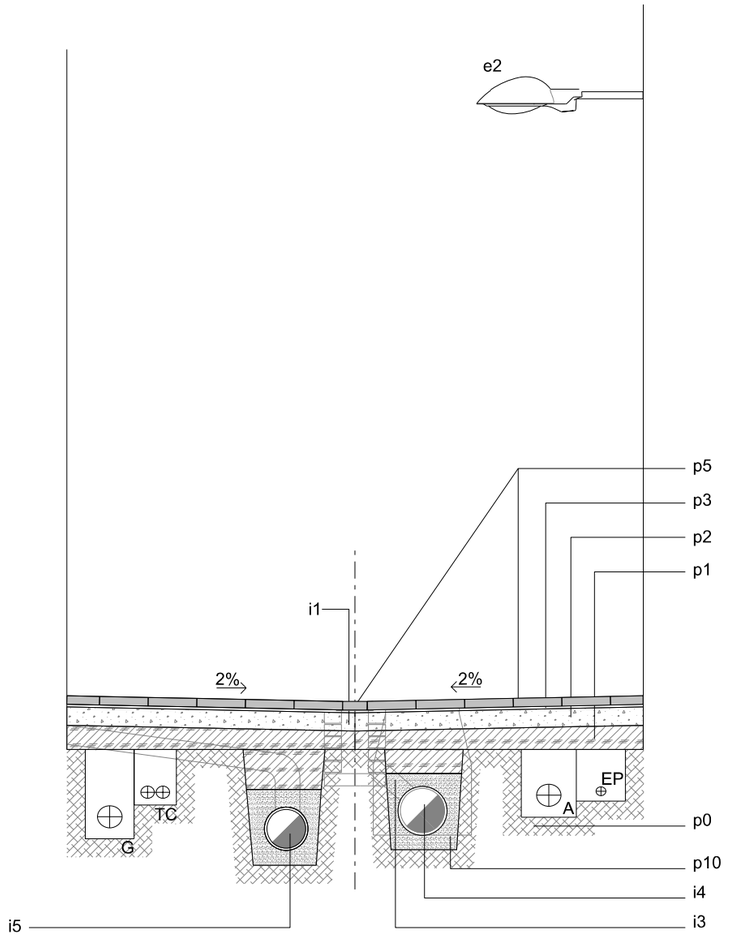

SECCIÓ TIPUS 2

p0 - esplanada compactada al 98% PM
p1 - sub-base de tot-u artificial de 15 cm de gruix.
p2 - base de formigó HM-25N/mm2 de 15cm de gruix.
p3 - morter M-60/B de 2cm. de gruix.
p4 - llambordí de 20x10x7
p5 - llosa bicapa acabat granellat de 40x20x7cm
p6 - llosa bicapa acabat granellat de 60x40x7cm
p7 - canal 30cm formada per 3 peces llambordí 20x10x7cm
p8 - paviment de formigó, acabat raspatllat
p9 - tauló de formigó100x20x8cm
p10 - reblert de rasa
p11 - terra vegetal
p12 - escossell de 150x100 de planxa d'acer de 14mm x 15cm alçada

i1 - embornal amb reixa còncava de fosa dúctil
i2 - canal amb reixa interceptora FD 30cm d'amplada
i3 - escomesa pluvials PVCØ200mm
i4 - tub PEAD corrugat doble capa Øvariable aigües pluvials
i5 - tub PEAD corrugat doble capa Øvariable aigües residuals
i6 - tub PEAD DN32 distribució reg

e1 - lluminària fanal i columna mod. F08
e2 - lluminària fanal mod. PCN/PECHINA a façana
e3 - lluminària fanal i columna mod. PCN/PECHINA (5 m)

j1 - arbre nova plantació tipus "shinus molle" o similar

m1 - banc 150cm.tipus "SANTA COLE" mod. "Neoromàntic sostenible" o
m2 - cadira 60cm.tipus "SANTA COLE" mod. "Neoromàntic sostenible" o

AJUNTAMENT DE ROSES SERVEIS TERRITORIALS	Pla de Barris de Roses	TEXT REFÓS PROJECTE DE REURBANITZACIÓ DE L'ÀMBIT DE CASC ANTIC ENTRE ELS CARRERS NOU, PUIG-ROM, RIERA GINJOLERS I PLAÇA LLEVANT	REDACTORS DEL PROJECTE CRISTINA CASAS FACERIAS / arquitecta municipal CARLES QUIRCH NÚÑEZ / arquitecte tècnic municipal	ESCALA A3:1/50 0 0.25 0.5 0.75m.	PLÀNOL SECCIONS I PLANTES TIPUS. SECCIÓ 2	DATA SETEMBRE 2010	NÚMERO 6.1
						REFERÈNCIA PU09037OT	FULL 2 de 5

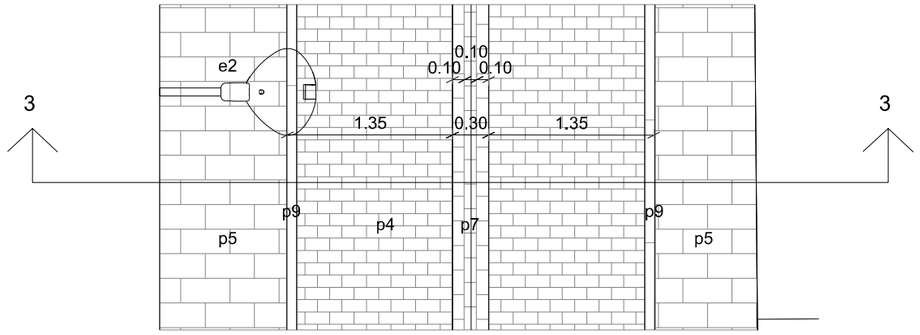

p0 - esplanada compactada al 98% PM
p1 - sub-base de tot-u artificial de 15 cm de gruix.
p2 - base de formigó HM-25N/mm2 de 15cm de gruix.
p3 - morter M-60/B de 2cm. de gruix.
p4 - llambordí de 20x10x7
p5 - llosa bicapa acabat granellat de 40x20x7cm
p6 - llosa bicapa acabat granellat de 60x40x7cm
p7 - canal 30cm formada per 3 peces llambordí 20x10x7cm
p8 - paviment de formigó, acabat raspatllat
p9 - tauló de formigó100x20x8cm
p10 - reblert de rasa
p11 - terra vegetal
p12 - escossell de 150x100 de planxa d'acer de 14mm x 15cm alçada

i1 - embornal amb reixa còncava de fosa dúctil
i2 - canal amb reixa interceptora FD 30cm d'amplada
i3 - escomesa pluvials PVCØ200mm
i4 - tub PEAD corrugat doble capa Øvariable aigües pluvials
i5 - tub PEAD corrugat doble capa Øvariable aigües residuals
i6 - tub PEAD DN32 distribució reg

e1 - lluminària fanal i columna mod. F08
e2 - lluminària fanal mod. PCN/PECHINA a façana
e3 - lluminària fanal i columna mod. PCN/PECHINA (5 m)

j1 - arbre nova plantació tipus "shinus molle" o similar

m1 - banc 150cm.tipus "SANTA COLE" mod. "Neoromàntic sostenible" o s
m2 - cadira 60cm.tipus "SANTA COLE" mod. "Neoromàntic sostenible" o s

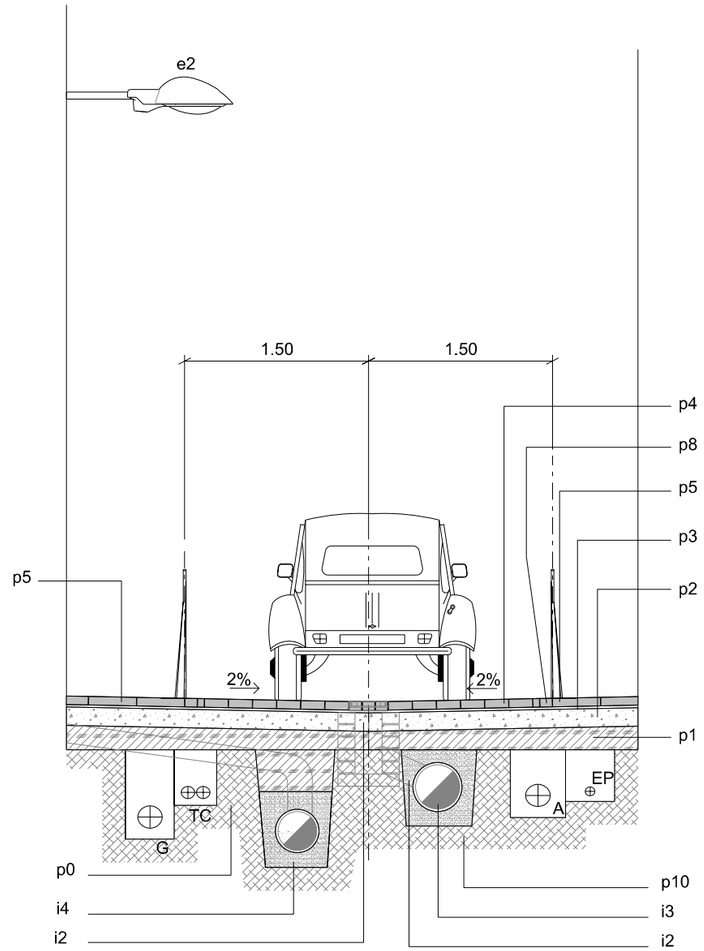

SECCIÓ TIPUS 3

AJUNTAMENT DE ROSES SERVEIS TERRITORIALS	Pla de Barris de Roses	TEXT REFÓS PROJECTE DE REURBANITZACIÓ DE L'ÀMBIT DE CASC ANTIC ENTRE ELS CARRERS NOU, PUIG-ROM, RIERA GINJOLERS I PLAÇA LLEVANT	REDACTORS DEL PROJECTE CRISTINA CASAS FACERIAS / arquitecta municipal CARLES QUIRCH NÚÑEZ / arquitecte tècnic municipal	ESCALA A3:1/50 0 0.25 0.5 0.75m.	PLÀNOL SECCIONS I PLANTES TIPUS. SECCIÓ 3	DATA SETEMBRE 2010	NÚMERO 6.1
						REFERÈNCIA PU09037OT	FULL 3 de 5

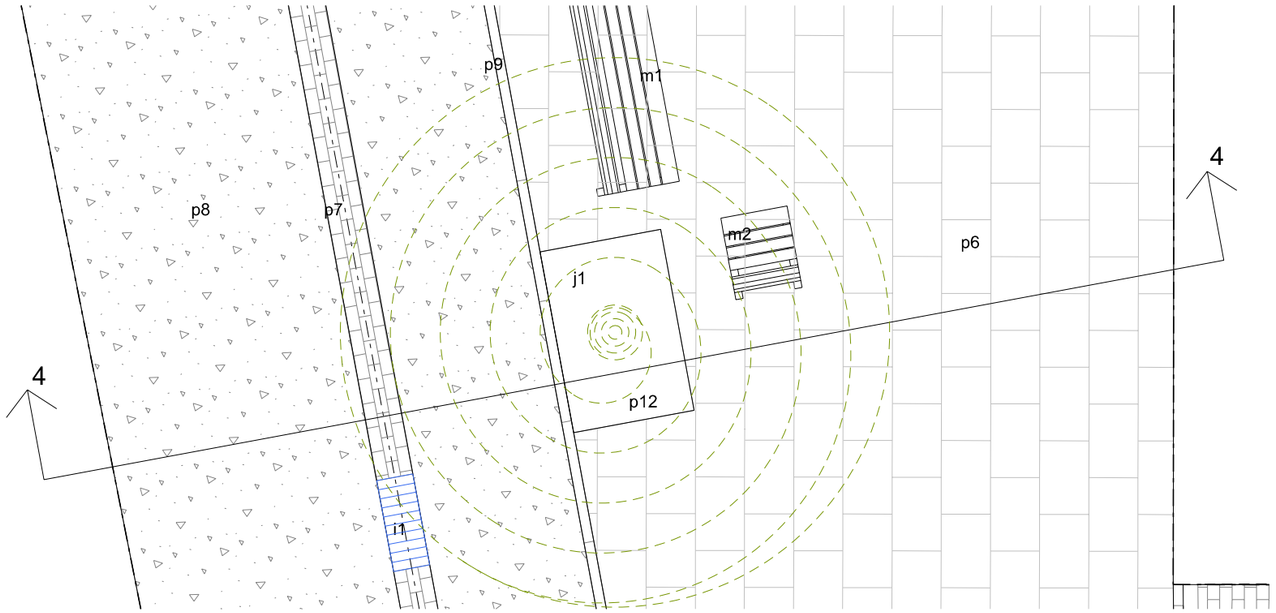

p0 - esplanada compactada al 98% PM
p1 - sub-base de tot-u artificial de 15 cm de gruix.
p2 - base de formigó HM-25N/mm2 de 15cm de gruix.
p3 - morter M-60/B de 2cm. de gruix.
p4 - llambordí de 20x10x7
p5 - llosa bicapa acabat granellat de 40x20x7cm
p6 - llosa bicapa acabat granellat de 60x40x7cm
p7 - canal 30cm formada per 3 peces llambordí 20x10x7cm
p8 - paviment de formigó, acabat raspatllat
p9 - tauló de formigó100x20x8cm
p10 - reblert de rasa
p11 - terra vegetal
p12 - escossell de 150x100 de planxa d'acer de 14mm x 15cm alçada

i1 - embornal amb reixa còncava de fosa dúctil
i2 - canal amb reixa interceptora FD 30cm d'amplada
i3 - escomesa pluvials PVCØ200mm
i4 - tub PEAD corrugat doble capa Øvariable aigües pluvials
i5 - tub PEAD corrugat doble capa Øvariable aigües residuals
i6 - tub PEAD DN32 distribució reg

e1 - lluminària fanal i columna mod. F08
e2 - lluminària fanal mod. PCN/PECHINA a façana
e3 - lluminària fanal i columna mod. PCN/PECHINA (5 m)

j1 - arbre nova plantació tipus "shinus molle" o similar

m1 - banc 150cm.tipus "SANTA COLE" mod. "Neoromàntic sostenible" o si
m2 - cadira 60cm.tipus "SANTA COLE" mod. "Neoromàntic sostenible" o si

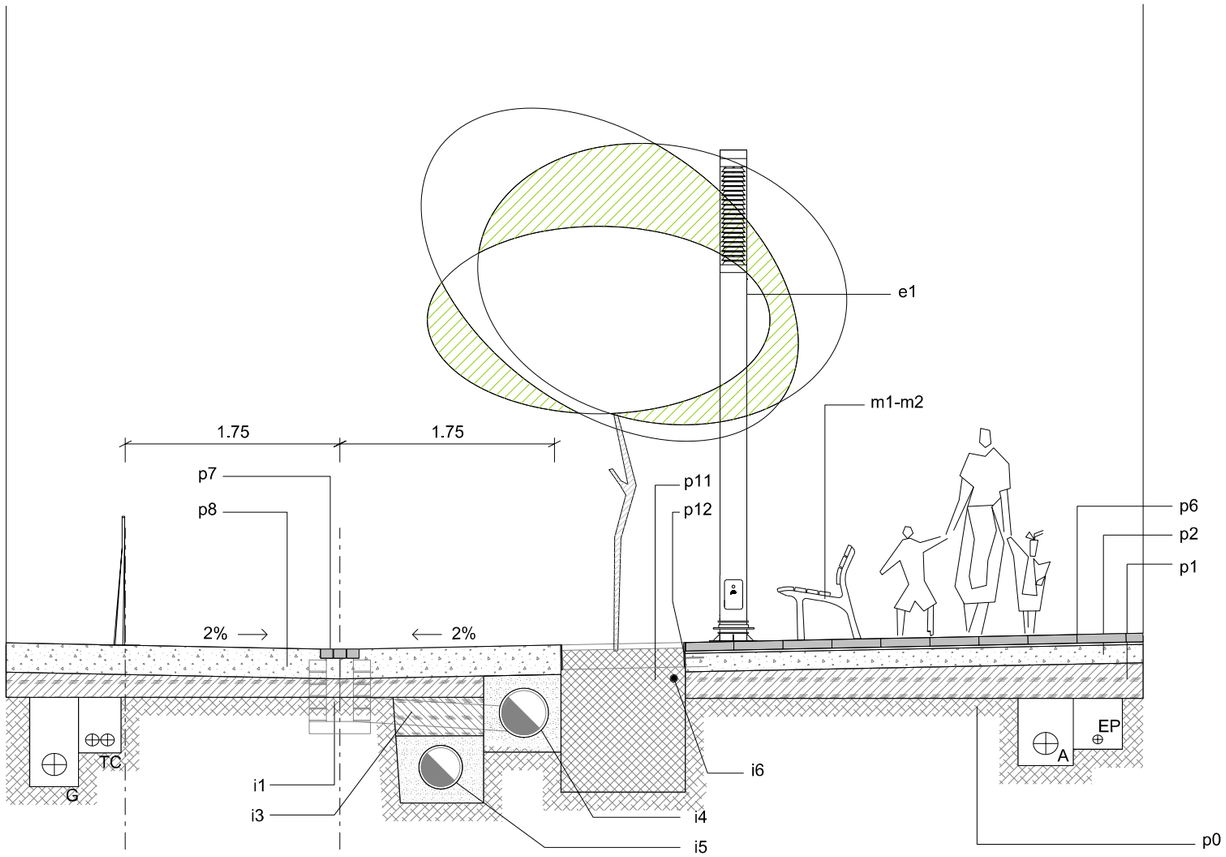

SECCIÓ TIPUS 4

AJUNTAMENT DE ROSES SERVEIS TERRITORIALS	Pla de Barris de Roses	TEXT REFÓS PROJECTE DE REURBANITZACIÓ DE L'ÀMBIT DE CASC ANTIC ENTRE ELS CARRERS NOU, PUIG-ROM, RIERA GINJOLERS I PLAÇA LLEVANT	REDACTORS DEL PROJECTE CRISTINA CASAS FACERIAS / arquitecta municipal CARLES QUIRCH NÚÑEZ / arquitecte tècnic municipal	ESCALA A3:1/200 i A3:1/50 0 0.25 0.5 0.75m.	PLÀNOL SECCIONS I PLANTES TIPUS. SECCIÓ 4	DATA SETEMBRE 2010	NÚMERO 6.1
						REFERÈNCIA PU09037OT	FULL 4 de 5

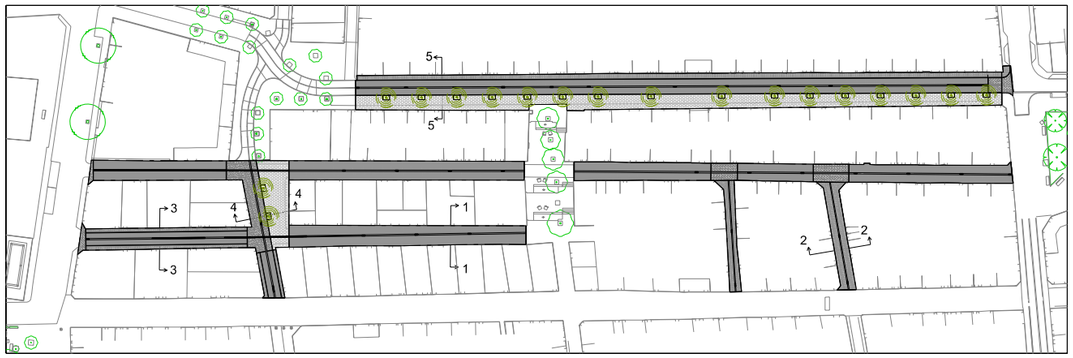

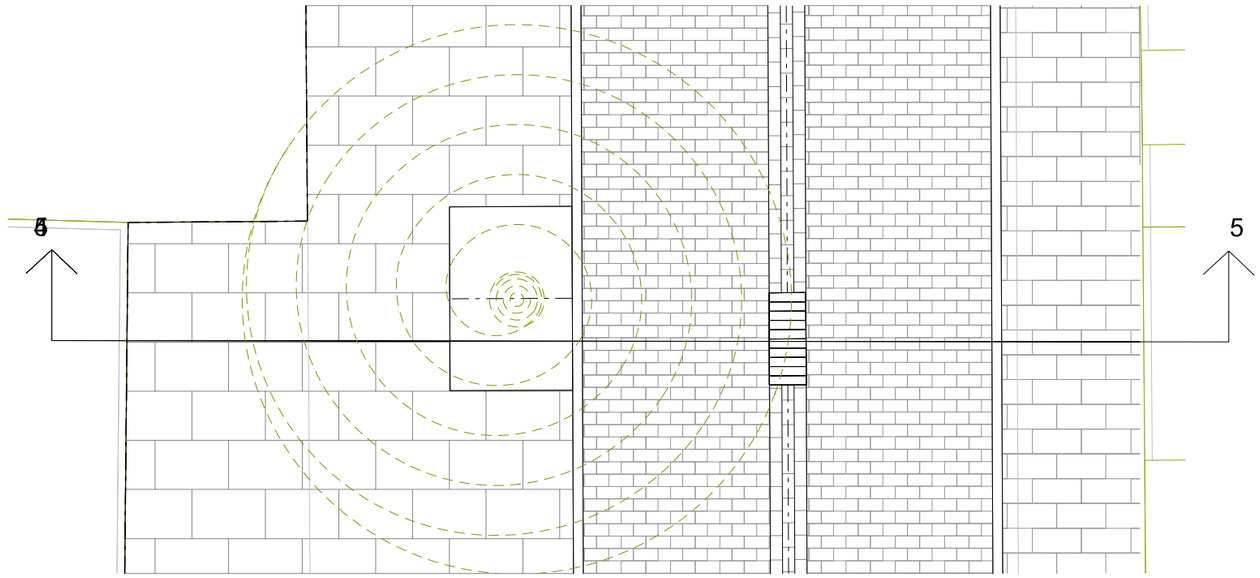

p0 - esplanada compactada al 98% PM
p1 - sub-base de tot-u artificial de 15 cm de gruix.
p2 - base de formigó HM-25N/mm2 de 15cm de gruix.
p3 - morter M-60/B de 2cm. de gruix.
p4 - llambordí de 20x10x7
p5 - llosa bicapa acabat granellat de 40x20x7cm
p6 - llosa bicapa acabat granellat de 60x40x7cm
p7 - canal 30cm formada per 3 peces llambordí 20x10x7cm
p8 - paviment de formigó, acabat raspatllat
p9 - tauló de formigó100x20x8cm
p10 - reblert de rasa
p11 - terra vegetal
p12 - escossell de 150x100 de planxa d'acer
de 14mm x 15cm alçada

i1 - embornal amb reixa còncava de fosa dúctil
i2 - canal amb reixa interceptora FD 30cm d'amplada
i3 - escomesa pluvials PVCØ200mm
i4 - tub PEAD corrugat doble capa Øvariable aigües pluvials
i5 - tub PEAD corrugat doble capa Øvariable aigües residuals
i6 - tub PEAD DN32 distribució reg

e1 - Iluminària fanal i columna mod. F08
e2 - Iluminària fanal mod. PCN/PECHINA a façana
e3 - Iluminària fanal i columna mod. PCN/PECHINA (5 m)

j1 - arbre nova plantació tipus "shinus molle" o similar

m1 - banc 150cm.tipus "SANTA COLE" mod. "Neoromàntic sostenible" o s
m2 - cadira 60cm.tipus "SANTA COLE" mod. "Neoromàntic sostenible" o s

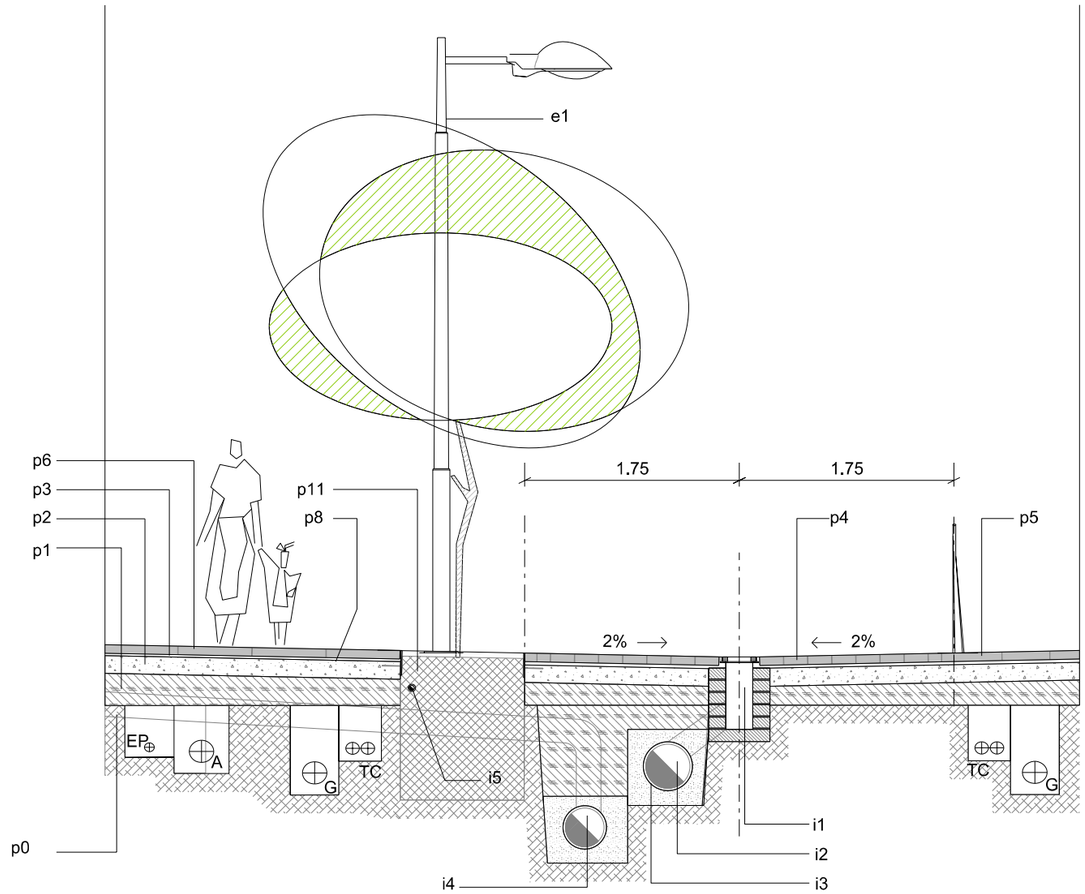

SECCIÓ TIPUS 5

AJUNTAMENT DE ROSES SERVEIS TERRITORIALS	Pla de Barris de Roses	TEXT REFÓS PROJECTE DE REURBANITZACIÓ DE L'ÀMBIT DE CASC ANTIC ENTRE ELS CARRERS NOU, PUIG-ROM, RIERA GINJOLERS I PLAÇA LLEVANT	REDACTORS DEL PROJECTE CRISTINA CASAS FACERIAS / arquitecta municipal CARLES QUIRCH NÚÑEZ / arquitecte tècnic municipal	ESCALA A3:1/200 i A3:1/50 0 0.25 0.5 0.75m.	PLÀNOL SECCIONS I PLANTES TIPUS. SECCIÓ 5	DATA SETEMBRE 2010	NÚMERO 6.1
						REFERÈNCIA PU09037OT	FULL 5 de 5

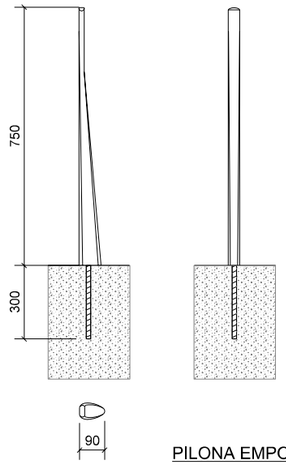

MATERIAL : Fundició dúctil
INSTAL·LACIÓ : Mitjançant vareta incorporada a la pilona, amb formigó
ACABADO : Amb tractament "FERRUS fdb"

PILONA EMPOTRADA

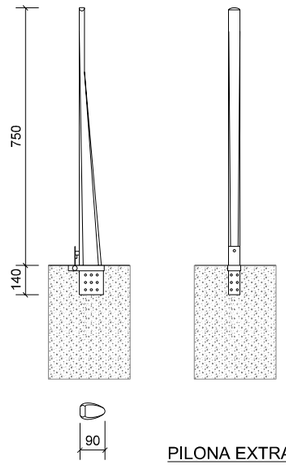

MATERIAL : Fundició dúctil
INSTAL·LACIÓ : Mitjançant encastament de la base, amb formigó
ACABADO : Amb tractament "FERRUS fdb"

PILONA EXTRAIBLE

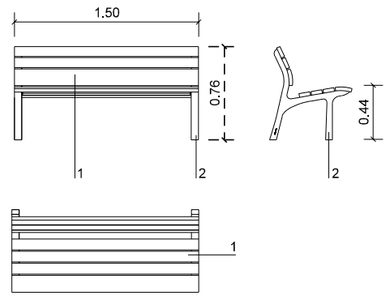

BANC NEOROMÀNTIC SOSTENIBLE DE 150

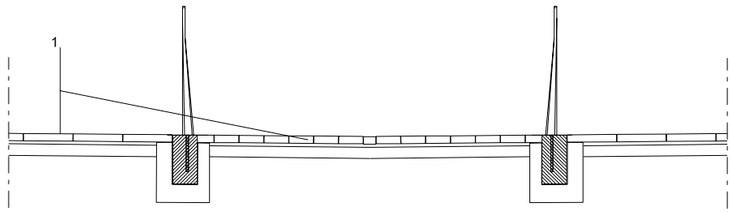

1. PAVIMENT DE PECES DE FORMIGÓ DE MIDES VARIADES

DETALL SECCIÓ PILONES-PAVIMENT

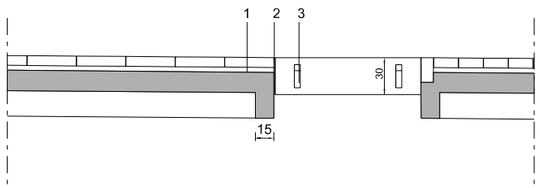

SECCIÓ

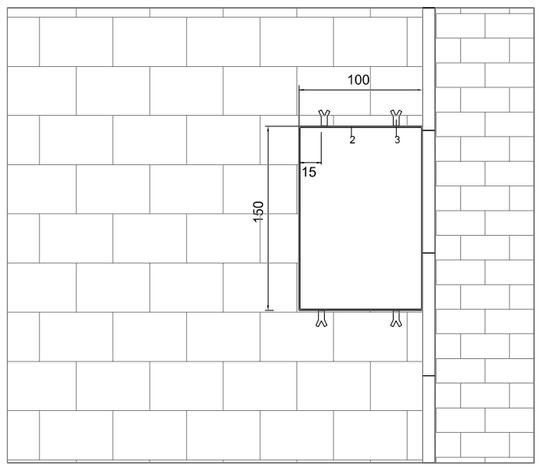

PLANTA

1. FORMIGÓ HM-20N/mm2
2. ESCOSSELL DE PLANXA D'ACER DE 14 mm x 15CM. D'ALÇADA
3. GAFA DE PASSAMÀ D'ACER DE 40X5mm

DETALL ESCOSSELL QUADRAT DE PLANXA D'ACER GALVANITZAT

DPE-1001

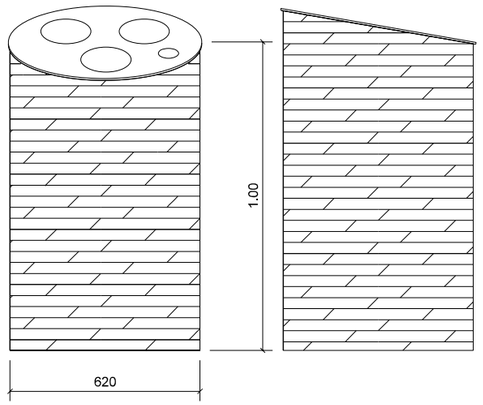

1. ESTRUCTURA GALVANITZADA I PINTURA AL FORN OXIRÓN
2. TAPA INOX AISI304 3 FORATS DE 185mm.

PAPERERA Ø 62

ESCALA 1/200

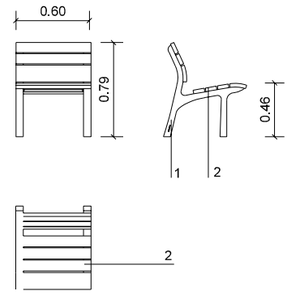

1. ESTRUCTURA D'INJECCIÓ DE POLIPROPILÈ RECICLAT AMB UN 30% DE FIBRA DE VIDRE
2. LLISTONS FABRICATS PER EXTRUSSIÓ DE PVC BARREJAT AL 50% AMB FIBRES VEGETALS RECICLADES

CADIRA NEOROMÀNTICA SOSTENIBLE

AJUNTAMENT DE ROSES SERVEIS TERRITORIALS	Pla de Barris de Roses	TEXT REFÓS PROJECTE DE REURBANITZACIÓ DE L'ÀMBIT DE CASC ANTIC ENTRE ELS CARRERS NOU, PUIG-ROM, RIERA GINJOLERS I PLAÇA LLEVANT	REDACTORS DEL PROJECTE CRISTINA CASAS FACERIAS / arquitecta municipal CARLES QUIRCH NÚÑEZ / arquitecte tècnic municipal	ESCALA A3:1/50 0 0,25 0,5 0,75m.	PLÀNOL DETALLS MOBILIARI	DATA SETEMBRE 2010	NÚMERO 6.2
						REFERÈNCIA PU09037OT	FULL 1 de 1

XARXA EXISTENT

- RESIDUAL EXISTENT
- PLUVIAL EXISTENT

XARXA DE PLUVIALS

- COL·LECTOR PE Ø300 mm
- COL·LECTOR PE Ø400 mm
- ESCOMESA EMBORNAL PE Ø200 mm
- P POU DE REGISTRE
- EMBORNAL
- CANAL DE FORMIGÓ POLÍMER U150.00R REIXA RANURADA D'ACER GALVANITZAT GR150UOC

XARXA DE RESIDUALS

- COL·LECTOR PE Ø300 mm
- ESCOMESA PE Ø200 i 160 mm
- R POU DE REGISTRE

AJUNTAMENT DE ROSES
SERVEIS TERRITORIALS

Pla de Barris de Roses

TEXT REFÓS PROJECTE
DE REURBANITZACIÓ DE L'ÀMBIT DE CASC ANTIC ENTRE ELS CARRERS NOU, PUIG-ROM, RIERA GINJOLERS I PLAÇA LLEVANT

REDACTORS DEL PROJECTE
CRISTINA CASAS FACERIAS / arquitecta municipal
CARLES QUIRCH NÚÑEZ / arquitecte tècnic municipal

ESCALA
A3:1/600
0 3,0 6,0 9,0m.

PLÀNOL
PROPOSTA XARXA CLAVEGUERAM I PLUVIALS

DATA
SETEMBRE 2010

NÚMERO
7.1

REFERÈNCIA
PU09037OT

FULL
1 de 1

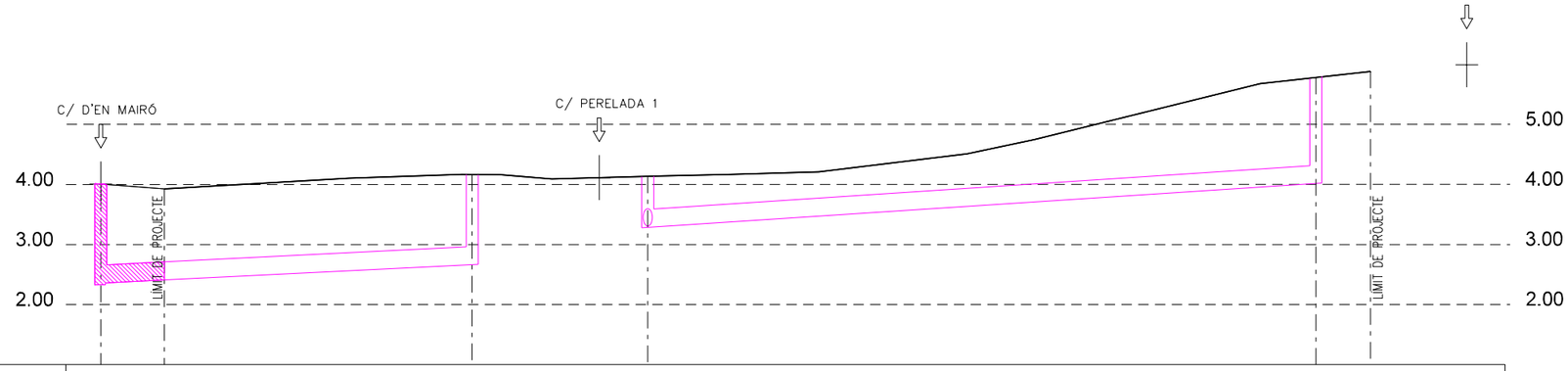

CARRER TRADICIÓ
ESCALES H 500 V 100

NUMERO DE POU	36-EXISTENT		35	33		32	
COTA SOLERA	2.30 2.42		2.66	3.29		4.32	
PENDENTS	1.00 %	1.00 %			1.30 %		
FONDÀRIA	1.70 1.50		1.50	0.85		1.80	
DISTÀNCIES PARCIALS	-4.26	26.00	14.65		55.70		
DISTÀNCIES A L'ORIGEN	-4.26 0.00		26.00	40.65		96.35	

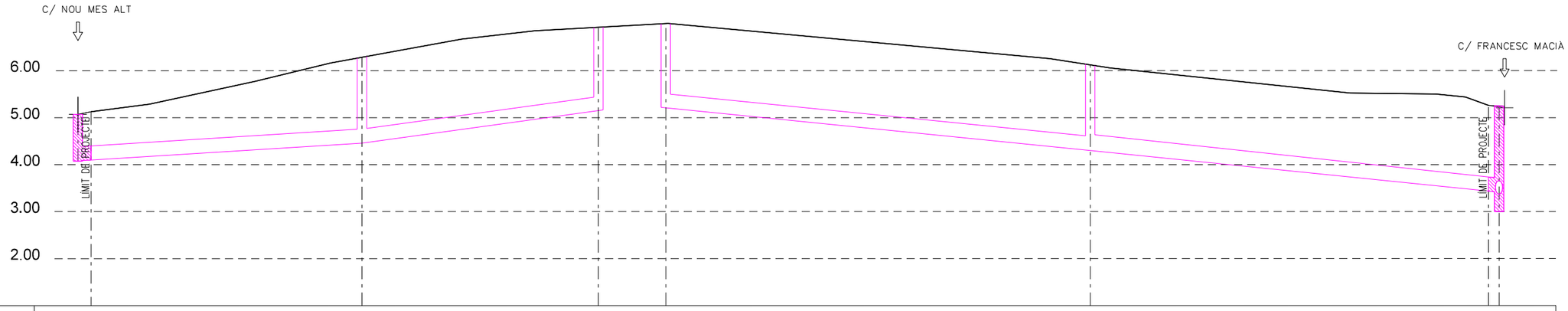

CARRER NOU
ESCALES H 500 V 100

NUMERO DE POU	13-EXISTENT		26	25	23	24		POU EXISTENT
COTA SOLERA	4.07 4.10		4.48	5.12	5.2	4.32		3.01
PENDENTS		1.25 %	2.54 %		-1.95 %		-1.97 %	
FONDÀRIA	1.00		1.80	1.80	1.80	1.80		2.25
DISTÀNCIES PARCIALS	-1.45	31.18	25.20	7.18	45.23		43.60	
DISTÀNCIES A L'ORIGEN	0.00		25.52		61.49	102.17		148.93

RASA FORA DE L'ÀMBIT DE PROJECTE

AJUNTAMENT DE ROSES
SERVEIS TERRITORIALS

Pla de Barris de Roses

TEXT REFÓS PROJECTE
DE REURBANITZACIÓ DE L'ÀMBIT DE CASC ANTIC ENTRE ELS CARRERS NOU, PUIG-ROM, RIERA GINJOLERS I PLAÇA LLEVANT

REDACTORS DEL PROJECTE
CRISTINA CASAS FACERIAS / arquitecta municipal
CARLES QUIRCH NÚÑEZ / arquitecte tècnic municipal

ESCALA A3:1/500
0 2.5 5 7.5m.

PLÀNOL
SECCIONS LONGITUDINALS SANEJAMENT
CARRER NOU i CARRER TRADICIÓ

DATA SETEMBRE 2010
NÚMERO 7.2
REFERÈNCIA PU09037OT
FULL 1 de 3

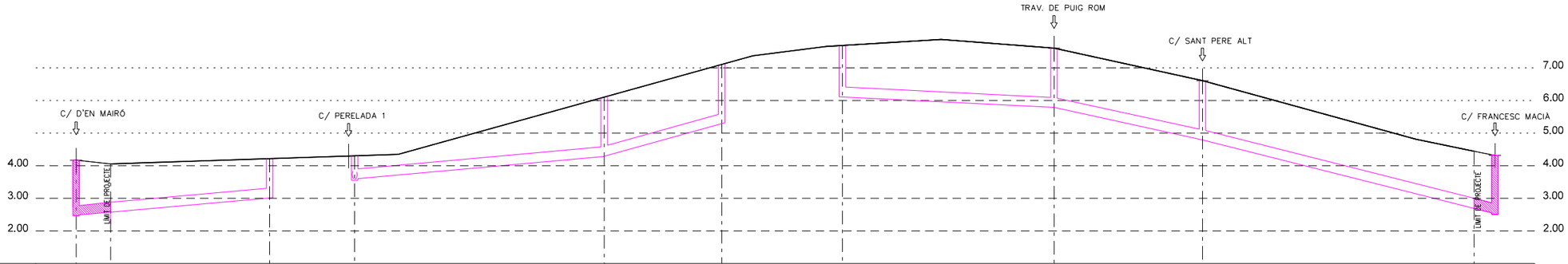

CARRER COSCONILLES
ESCALES H 750 V 150

NUMERO DE POU	35		34	31		30	29	27		27-bis	28			
COTA SOLERA	2.48	2.58	2.72	3.55		4.28	5.30	6.09		6.06	4.81		2.62	2.54
PENDENTS		1.00%	1.80%		1.80 %		5.57 %		-1.00 %	-3.17 %		-5.05%		
FONDÀRIA	1.70		1.50	0.75		1.80	1.80	1.60		1.80	1.80			
DISTÀNCIES PARCIALS		-5.30	24.36	13.20	38.03		18.00	18.50	32.40	22.72		41.60	3.20	
DISTÀNCIES A L'ORIGEN	-5.30	0.00	24.36	37.56		75.59	93.59	112.09		144.49	167.20		208.80	212.00

RASA FORA DE L'ÀMBIT DE PROJECTE

CARRER PERELADA
ESCALES H 500 V 100

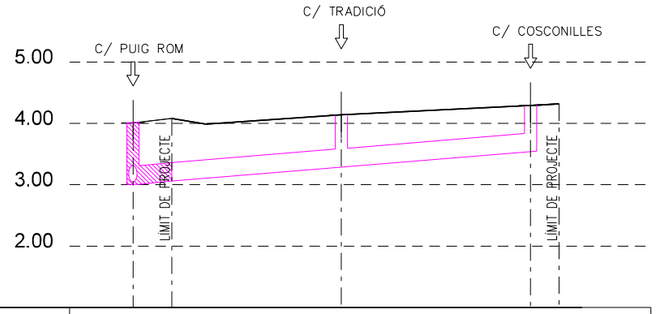

NUMERO DE POU	EXISTENT		33		31		
COTA SOLERA	3.02		3.28		3.54		
PENDENTS			1.65 %		1.65 %		
FONDÀRIA	1.00		0.86		0.75		
DISTÀNCIES PARCIALS		-3.17	13.82		15.43		
DISTÀNCIES A L'ORIGEN	-3.17	0.00	13.82		15.43		

TRAV. DE PUIG ROM
ESCALES H 500 V 100

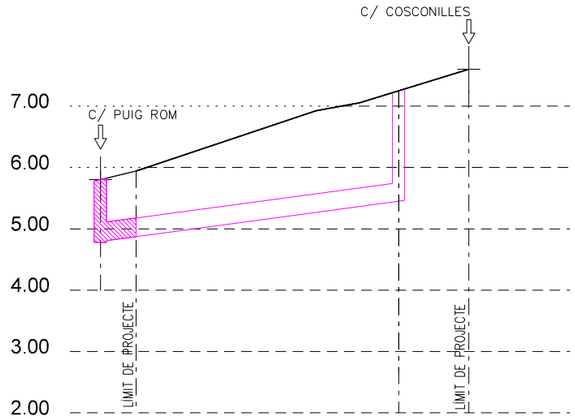

NUMERO DE POU	EXISTENT			37	
COTA SOLERA		4.94		5.45	
PENDENTS			2.70 %		
FONDÀRIA		1.00		1.80	
DISTÀNCIES PARCIALS		-2.90	21.42		
DISTÀNCIES A L'ORIGEN	-2.90	0.00		21.42	

CARRER SANT PERE ALT
ESCALES H 500 V 100

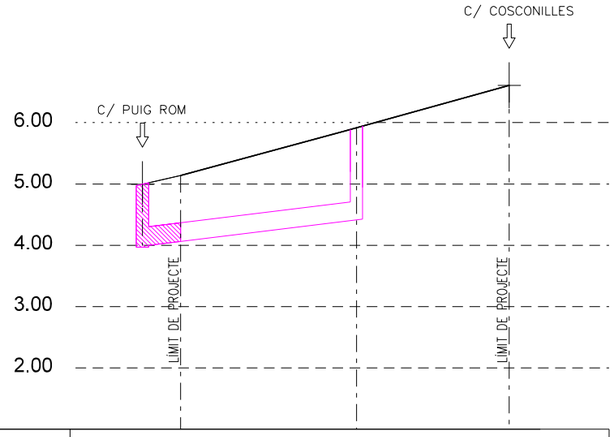

NUMERO DE POU	EXISTENT			38	
COTA SOLERA		4.14		4.11	
PENDENTS			2.45 %		
FONDÀRIA		1.00		1.80	
DISTÀNCIES PARCIALS		-3.12	14.34		
DISTÀNCIES A L'ORIGEN	-2.90	0.00		14.34	

RASA FORA DE L'ÀMBIT DE PROJECTE

AJUNTAMENT DE ROSES
SERVEIS TERRITORIALS

Pla de Barris de Roses

TEXT REFÓS PROJECTE
DE REURBANITZACIÓ DE L'ÀMBIT DE CASC ANTIC ENTRE ELS CARRERS NOU, PUIG-ROM, RIERA GINJOLERS I PLAÇA LLEVANT

REDACTORS DEL PROJECTE
CRISTINA CASAS FACERIAS / arquitecta municipal
CARLES QUIRCH NÚÑEZ / arquitecte tècnic municipal

ESCALA A3:1/500
0 2.5 5 7.5m.

PLÀNOL
SECCIONS LONGITUDINALS SANEJAMENT
CARRERS PERALADA, TRAV. PUIGROM i SANT PERE ALT

DATA SETEMBRE 2010
NÚMERO 7.2
REFERÈNCIA PU09037OT
FULL 3 de 3

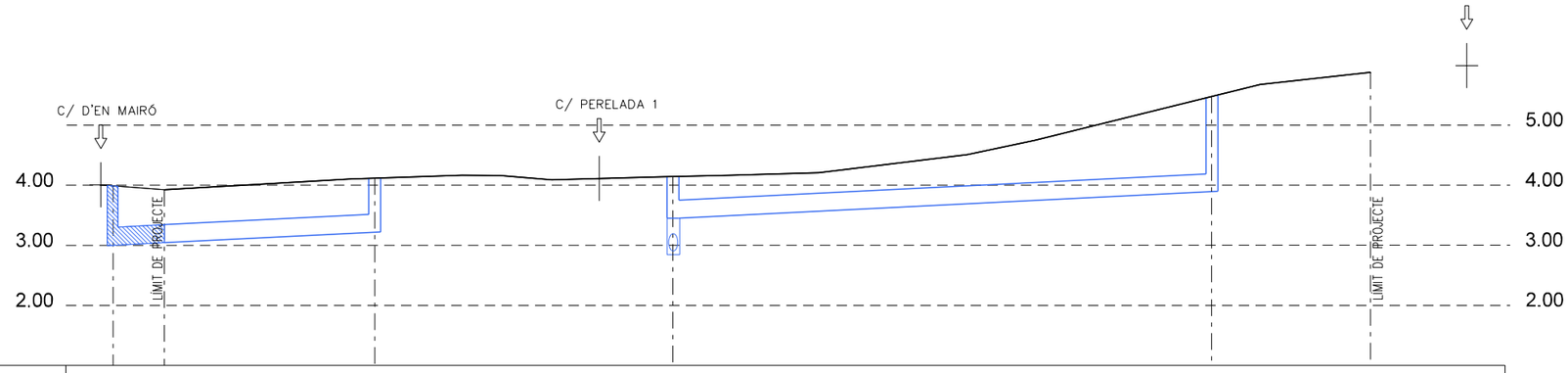

CARRER TRADICIÓ
ESCALES H 500 V 100

NUMERO DE POU	38-EXISTENT	39	34	33		
COTA SOLERA	3.00 3.04	3.22	3.42	3.88		
PENDENTS	1.00 %	1.00 %		1.00 %		
FONDÀRIA	1.00 0.88	0.90	0.70	1.60		
DISTÀNCIES PARCIALS	-4.26	17.89	24.86	44.90		
DISTÀNCIES A L'ORIGEN	-4.26 0.00	17.89	42.75	87.65		

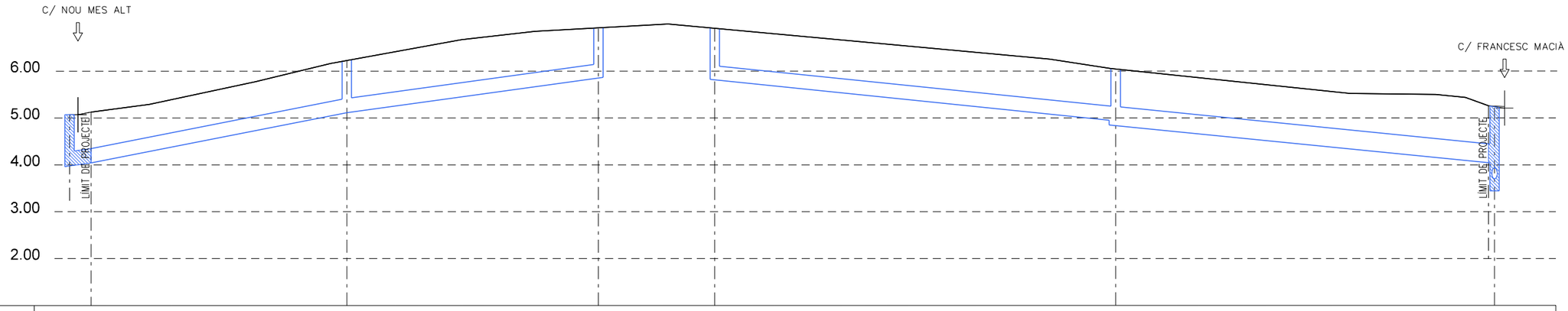

CARRER NOU
ESCALES H 500 V 100

NUMERO DE POU	13-EXISTENT	26	25	23	24		POU EXISTENT
COTA SOLERA	4.02	5.12	5.82	5.80	4.94		3.46
PENDENTS	3.93%	2.75%		-2.04%		-2.00%	
FONDÀRIA	1.10	1.10	1.10	1.10	1.10		1.80
DISTÀNCIES PARCIALS	27.27	26.80	12.40	42.73		40.37	
DISTÀNCIES A L'ORIGEN	0.00	27.27	54.07	66.47	109.20		149.57

RASA FORA DE L'ÀMBIT DE PROJECTE

AJUNTAMENT DE ROSES
SERVEIS TERRITORIALS

Pla de Barris de Roses

TEXT REFÓS PROJECTE
DE REURBANITZACIÓ DE L'ÀMBIT DE CASC ANTIC ENTRE ELS CARRERS NOU, PUIG-ROM, RIERA GINJOLERS I PLAÇA LLEVANT

REDACTORS DEL PROJECTE
CRISTINA CASAS FACERIAS / arquitecta municipal
CARLES QUIRCH NÚÑEZ / arquitecte tècnic municipal

ESCALA A3:1/500
0 2.5 5 7.5m.

PLÀNOL
SECCIONS LONGITUDINALS PLUVIALS
CARRER NOU i CARRER TRADICIÓ

DATA SETEMBRE 2010
NÚMERO 7.3
REFERÈNCIA PU09037OT
FULL 1 de 3

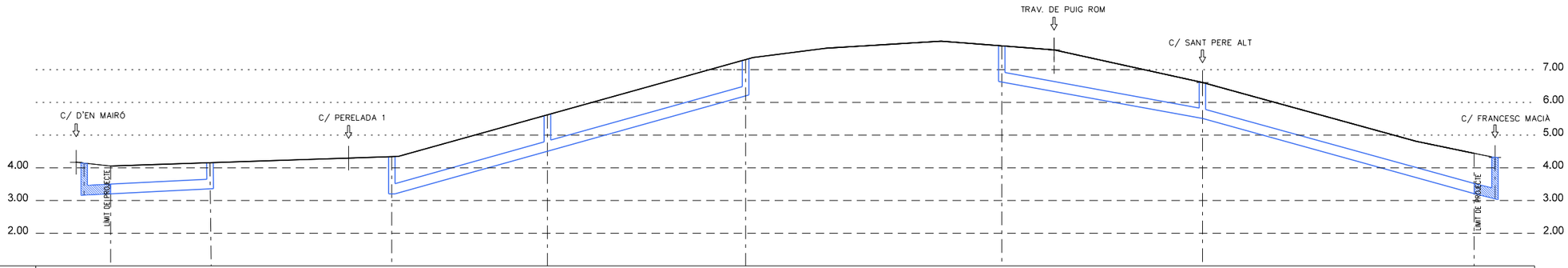

CARRER COSCONILLES
ESCALES H 750 V 150

NUMERO DE POU	37-EXISTENT		36		32		31		30		27		28		29-EXISTENT	
COTA SOLERA	3.18	3.21	3.36		3.19		4.51		6.21		6.62		5.51		3.27	4.35
PENDENTS		1.00%	1.00%			5.56 %		5.56 %				-3.66 %		-5.05%		
FONDÀRIA	1.00	0.85	0.80		1.15		1.10		1.10		1.10		1.10		1.10	
DISTÀNCIES PARCIALS		-5.30	15.20	27.86		23.83		30.35		39.32		30.64		41.60		3.20
DISTÀNCIES A L'ORIGEN	-5.30	0.00	15.20		43.05		66.89		97.23		136.56		167.20		208.80	

RASA FORA DE L'ÀMBIT DE PROJECTE

AJUNTAMENT DE ROSES
SERVEIS TERRITORIALS

Pla de Barris de Roses

TEXT REFÓS PROJECTE
DE REURBANITZACIÓ DE L'ÀMBIT DE CASC ANTIC ENTRE ELS CARRERS NOU, PUIG-ROM, RIERA GINJOLERS I PLAÇA LLEVANT

REDACTORS DEL PROJECTE
CRISTINA CASAS FACERIAS / arquitecta municipal
CARLES QUIRCH NÚÑEZ / arquitecte tècnic municipal

ESCALA A3:1/750
0 4.0 8.0 12.0m.

PLÀNOL
SECCIONS LONGITUDINALS PLUVIALS
CARRER COSCONILLES

DATA SETEMBRE 2010
NÚMERO 7.3
REFERÈNCIA PU09037OT
FULL 2 de 3

CARRER PERELADA
ESCALES H 500 V 100

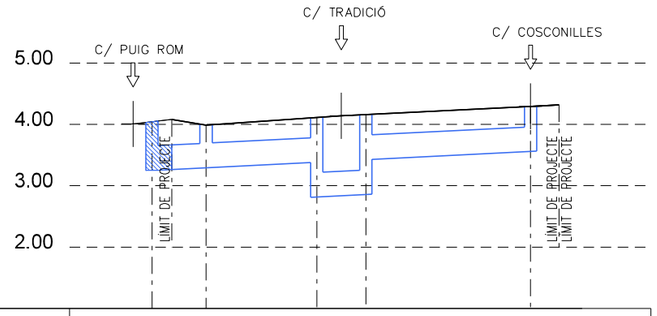

NUMERO DE POU	EXISTENT		35		34		34-bis		32		
COTA SOLERA		3.27		3.96		2.82	2.86		3.59		
PENDENTS			1.00 %		1.00 %		1.00 %	1.00 %			
FONDÀRIA		0.75				1.30	1.30		0.70		
DISTÀNCIES PARCIALS	-3.17		2.80		9.02		4.00	13.43			
DISTÀNCIES A L'ORIGEN	-3.17	0.00	2.80		11.82		15.82		29.25		

TRAV. DE PUIG ROM
ESCALES H 500 V 100

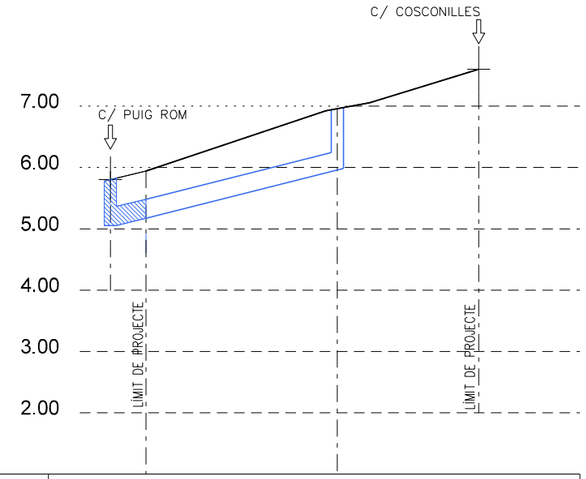

NUMERO DE POU	EXISTENT		40		
COTA SOLERA		5.19		5.66	
PENDENTS			5.03 %		
FONDÀRIA		0.75		1.30	
DISTÀNCIES PARCIALS		-2.90	15.60		
DISTÀNCIES A L'ORIGEN	-2.90	0.00		15.60	

CARRER SANT PERE ALT
ESCALES H 500 V 100

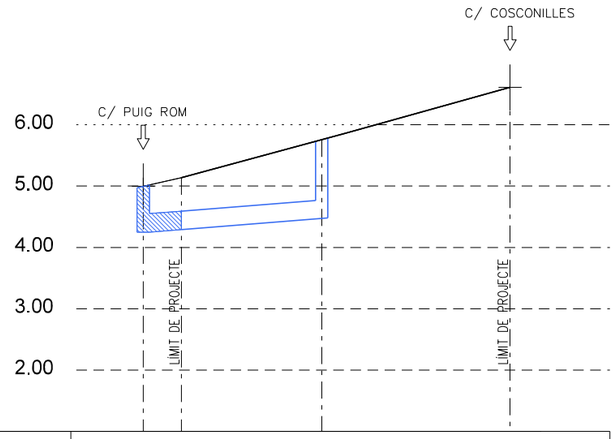

NUMERO DE POU	EXISTENT		41		
COTA SOLERA		4.39		4.61	
PENDENTS			1.57 %		
FONDÀRIA		0.75		1.30	
DISTÀNCIES PARCIALS		-3.12	14.34		
DISTÀNCIES A L'ORIGEN	-2.90	0.00		14.34	

CARRER D'EN MAIRÓ
ESCALES H 500 V 100

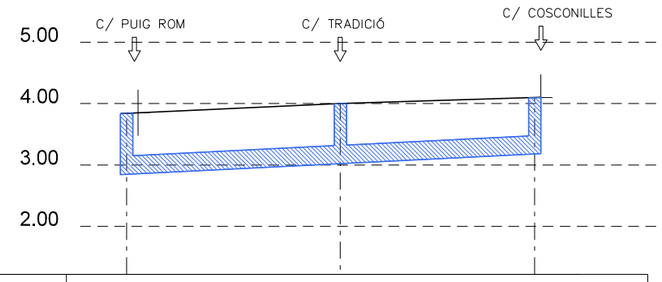

NUMERO DE POU	EXISTENT		38		37	
COTA SOLERA		2.84		3.03		3.16
PENDENTS			1.00 %		1.00 %	
FONDÀRIA		1.00		0.97		0.94
DISTÀNCIES PARCIALS			17.15		15.27	
DISTÀNCIES A L'ORIGEN		0.00		17.15		32.42

RASA FORA DE L'ÀMBIT DE PROJECTE

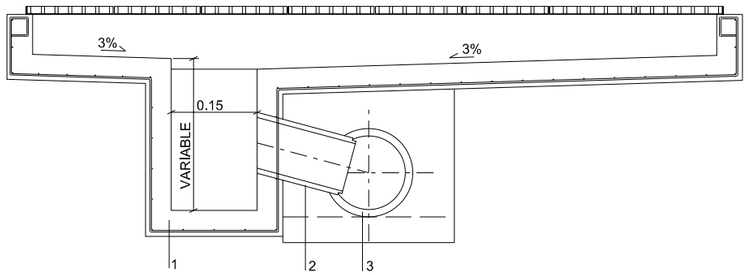

SECCIO A-A E 1/20

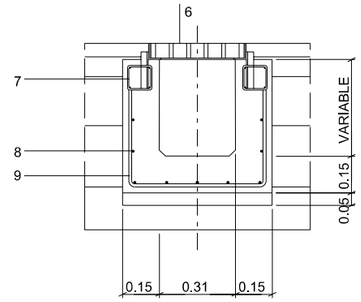

SECCIO B-B E 1/10

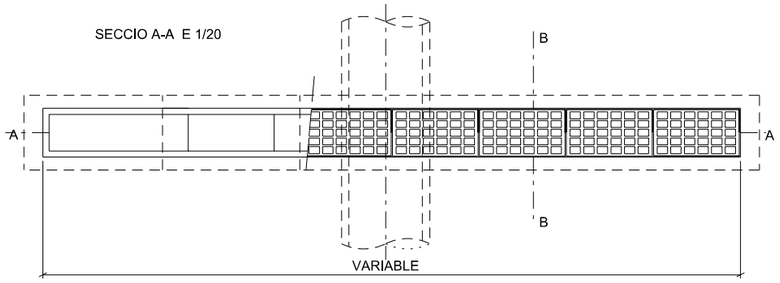

PLANTA E 1/20

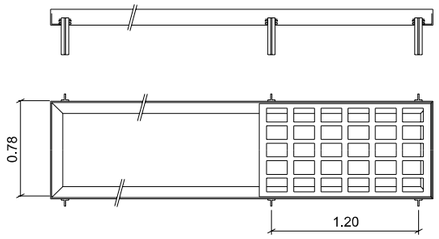

DETALL MARC I REIXA E 1/10

cotes en cm.

DETALL REIXA INTERCEPTORA DE FOSA

DSE- 3001

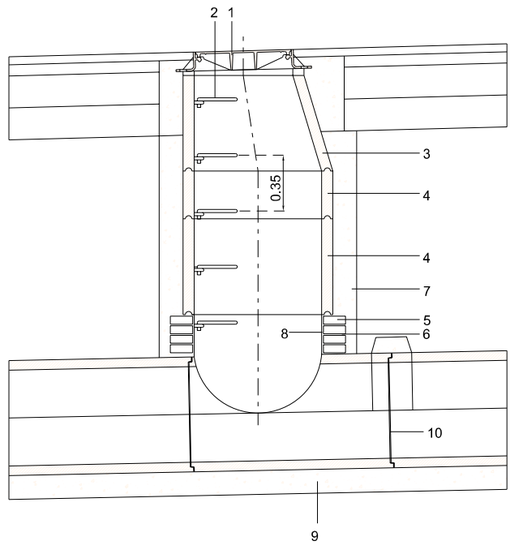

SECCIÓ

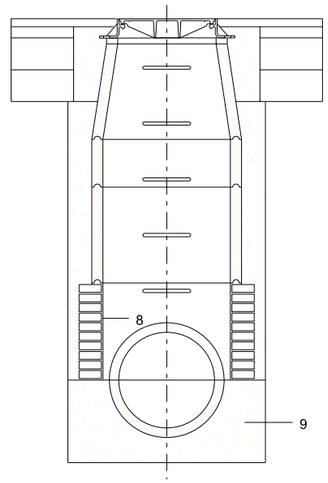

SECCIÓ

1. TAPA TIPUS REXEL AMB MARC QUADRAT
2. AGAFALLS PLASTIFICATS TIPUS INPC
3. CON PREFABRICAT DE FORMIGÓ Ø80
4. ANELL PREFABRICAT DE FORMIGÓ Ø80
5. TOTXO MASSÍS DE 28x14x5
6. MORTER M-60/a
7. FORMIGÓ HM-20N/mm2 t.a. max.20mm
8. ARREBOSSAT AMB M-60/a I LLISCAT AMB C.P.
9. FORMIGÓ HM-20N/mm2 t.a. max.20mm
10. REJUNTAT INTERIOR AMB M-80/a

XARXA DE SANEJAMENT
POU DE REGISTRE

DSP-1001

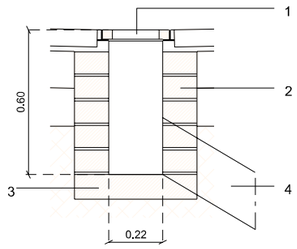

1. MARC I REIXA FD TIPUS CÓNCAVA
2. GERO REMOLINAT CARA INTERIOR
3. BASE FORMIGÓ
4. TUB ESCOMESA PVCØ20

EMBORNAL

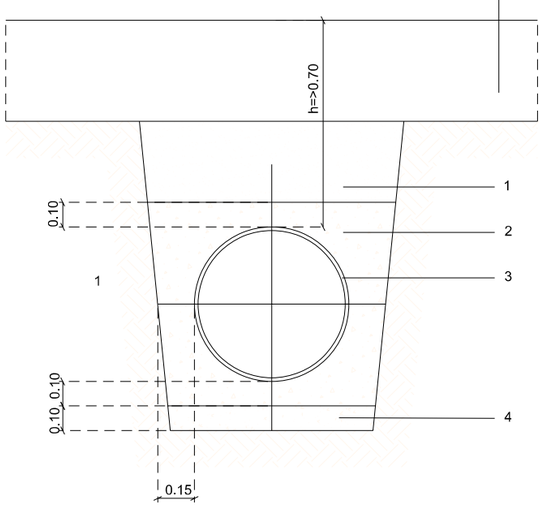

1. REPLÉ DE TOT-U ARTFICIAL 95% P.N.
2. SORRA
3. TUB PE ØVARIABLE
4. FORMIGÓ HM-20N/mm2 àrid màx:20mm
5. FERM

RASA XARXA SANEJAMENT
TUB PE SENSE PROTECCIÓ DE FORMIGÓ

DSR -1002

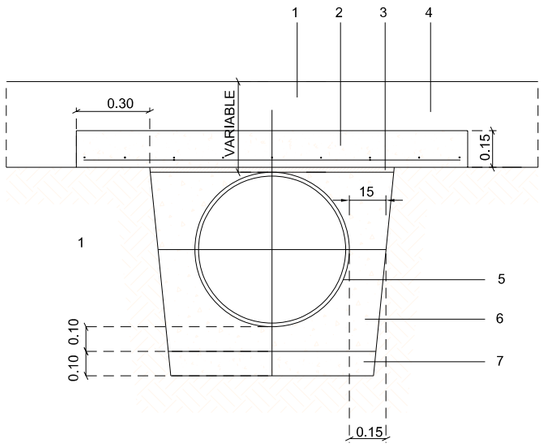

1. FERM
2. FORMIGÓ ARMAT HA-25N/mm2
3. JUNTA ELASTÒMERA 20mm
4. MALLA 20x20 Ø10
5. SORRA
6. TUB PE
7. FORMIGÓ HM-20N/mm2 àrid màx.20mm

RASA XARXA SANEJAMENT
TUB PE AMB PROTECCIÓ DE FORMIGÓ

DSR -1003

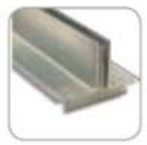

REIXA ACER GALVANITZAT RANURADA

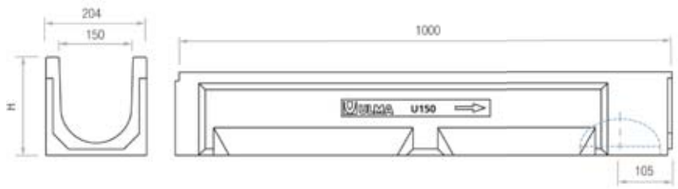

CANAL FORMIGÓ POLÍMER U150.00R

AJUNTAMENT DE ROSES SERVEIS TERRITORIALS	Pla de Barris de Roses	TEXT REFÓS PROJECTE DE REURBANITZACIÓ DE L'ÀMBIT DE CASC ANTIC ENTRE ELS CARRERS NOU, PUIG-ROM, RIERA GINJOLERS I PLAÇA LLEVANT	REDACTORS DEL PROJECTE CRISTINA CASAS FACERIAS / arquitecta municipal CARLES QUIRCH NÚÑEZ / arquitecte tècnic municipal	ESCALA A3:1/25 0 0,15 0,30 0,45m.	PLÀNOL DETALLS SANEJAMENT I PLUVIALS	DATA SETEMBRE 2010	NÚMERO 7.4
						REFERÈNCIA PU09037OT	FULL 1 de 1

AJUNTAMENT DE ROSES SERVEIS TERRITORIALS	Pla de Barris de Roses	TEXT REFÓS PROJECTE DE REURBANITZACIÓ DE L'ÀMBIT DE CASC ANTIC ENTRE ELS CARRERS NOU, PUIG-ROM, RIERA GINJOLERS I PLAÇA LLEVANT	REDACTORS DEL PROJECTE CRISTINA CASAS FACERIAS / arquitecta municipal CARLES QUIRCH NÚÑEZ / arquitecte tècnic municipal	ESCALA A3:1/600 0 3,0 6,0 9,0m.	PLÀNOL PROPOSTA ENLLUMENAT	DATA SETEMBRE 2010 REFERÈNCIA PU09037OT	NÚMERO 8.1 FULL 1 de 1

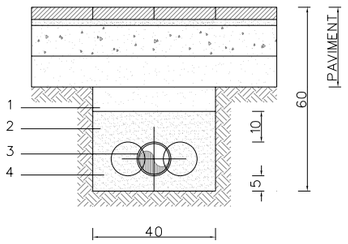

1. MATERIAL SELECCIONAT COMPACTAT 95%PM
2. SORRA
3. TUBS P.V.C. Ø80 GRAU PROTECCIÓ 7
4. CABLE NU DE COURE DE 35mm2

cotes en cm.

RASA TIPUS PAS DE CABLES SOTA VORERA

DIE-1202

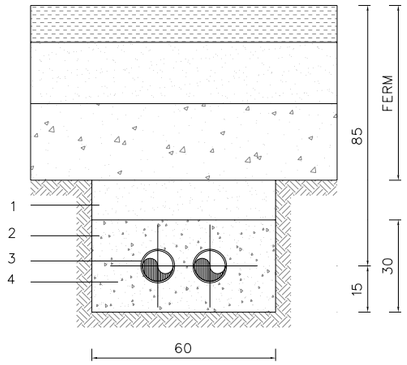

1. MATERIAL SELECCIONAT COMPACTAT 95% P.M.
2. FORMIGÓ HM-20N/mm2
3. TUBS P.V.C. RIGIDS Ø110 GRAU PROTECCIÓ 7
4. CABLE NU DE COURE DE 35mm2

cotes en cm.

RASA TIPUS PAS DE CABLES SOTA CALÇADA

DIE-1102

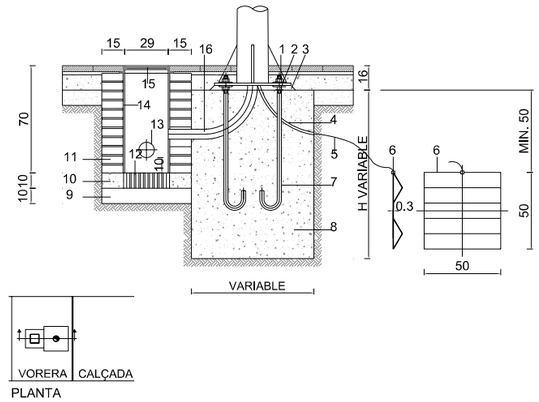

1. FEMELLES SUPERIORS SUBJECCIÓ
2. FEMELLES INFERIORS ANIVELLAMENT
3. OMPLERT AMB FORMIGÓ HM-20N/mm2 D'ARID FI UN COP ANIVELLAT EL SUPORT
4. TUB P.V.C. CORRUGAT Ø15mm
5. CABLE NU DE COURE DE 35mm2
6. PLACA PRESA DE TERRA
7. PERN D'ACER F-111 UNE 36011
8. FORMIGÓ HM-20N/mm2
9. SORRA
10. FORMIGÓ HM-20N/mm2
11. PARET DE 15cm TOTXO MASSÍS DE 5cm
12. GERO
13. TUB P.V.C. CORRUGAT DOBLE CAPA Ø80 GRAU DE PROTECCIÓ 7
14. ARREBOSSAT I LLISCAT AMB MORTER M-60/a
15. CONJUNT MARC I TAPA DE FOSA TIPUS FS-300 (C-125)
16. TUB P.V.C. CORRUGAT DOBLE CAPA Ø80

ALÇADA COLUMNA	4.00-5.00-6.00 m.	7.00-8.00-9.00 m.	10.00-11.00-12.00m.
DIMENSIONS EXCAVACIÓ	600x600x800	800x800x1000	800x800x1200
DIMENSIONS MASSÍS FORMIGÓ	600x600x600	800x800x800	800x800x1000
VOLUM EXCAVACIÓ	0.288 m3	0.640 m3	0.768 m3
VOLUM MASSÍS FORMIGÓ	0.216 m3	0.512 m3	0.640 m3

cotes en cm.

DETALL ANCORATGE COLUMNA-ARQUETA TRANSVERSAL

ESCALA 1/40

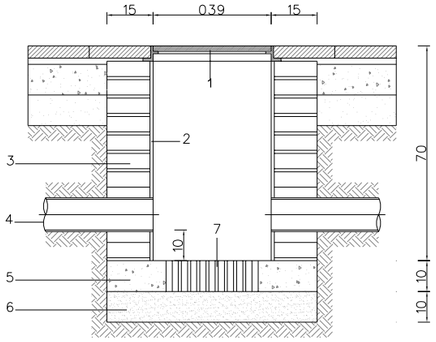

1. CONJUNT MARC I TAPA DE FOSA TIPUS FS-400 (C-250)
2. ARREBOSSAT I LLISCAT AMB MORTER M-60/A
3. PARET DE 15cm TOTXO MASSÍS DE 5cm
4. TUBS DE P.V.C. RIGIDS Ø110 GRAU DE PROTECCIÓ 7
5. FORMIGÓ HM-20N/mm2
6. SORRA
7. GERO

cotes en cm.

PERICÓ REGISTRE INSTAL.LACIONS

DIE-2002

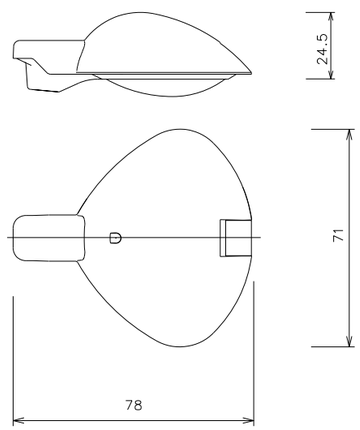

LLUMINÀRIA : PCN-250/GC-2Q

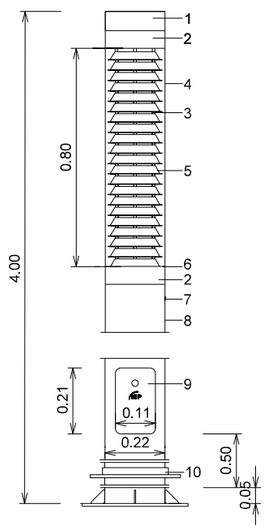

1-TAPA SUPERIOR de acer zincat.
2-ANELLS D' AJUSTAMENT en fundició d' alumini acabats en color alumini.
3-BARRETA DE SUBJECCIÓ en acer zincat.
4-DIFUSOR en PMMA d'alt impacte en acabat transparent
5-LAMES ANTIENLLUERNANTS de alumini anodizat i abrillantat electroquímicament.
6-JUNTA DE ESTANQUITAT de silicona.
7-CARGOLS DE TANCAMENT d'acer inoxidable.
8-FUSTE d'acer galvanizat al caldo.
9-PORTA en xapa d'acer galvanizada al caldo.
10-ANELL EMBELLIDOR (Opcional) d'acer galvanizat al caldo.

EQUIP AMB CONNEXIONS INDIVIDUALS PER A CADA LÀMPADA, PERMET L'ENCESA INDEPENDIENT DE CADA UNA.

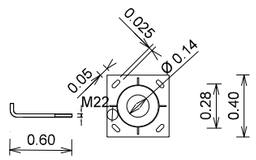

FIJACIÓ PLACA BASE

DETALL LLUMENERA FO-8

DIE-3302

AJUNTAMENT DE ROSES SERVEIS TERRITORIALS	Pla de Barris de Roses	TEXT REFÓS PROJECTE DE REURBANITZACIÓ DE L'ÀMBIT DE CASC ANTIC ENTRE ELS CARRERS NOU, PUIG-ROM, RIERA GINJOLERS I PLAÇA LLEVANT	REDACTORS DEL PROJECTE CRISTINA CASAS FACERIAS / arquitecta municipal CARLES QUIRCH NÚÑEZ / arquitecte tècnic municipal	ESCALA A3:1/200 0 1 2 3m.	PLÀNOL DETALLS ENLLUMENAT	DATA SETEMBRE 2010	NÚMERO 8.2
						REFERÈNCIA PU09037OT	FULL 1 de 1

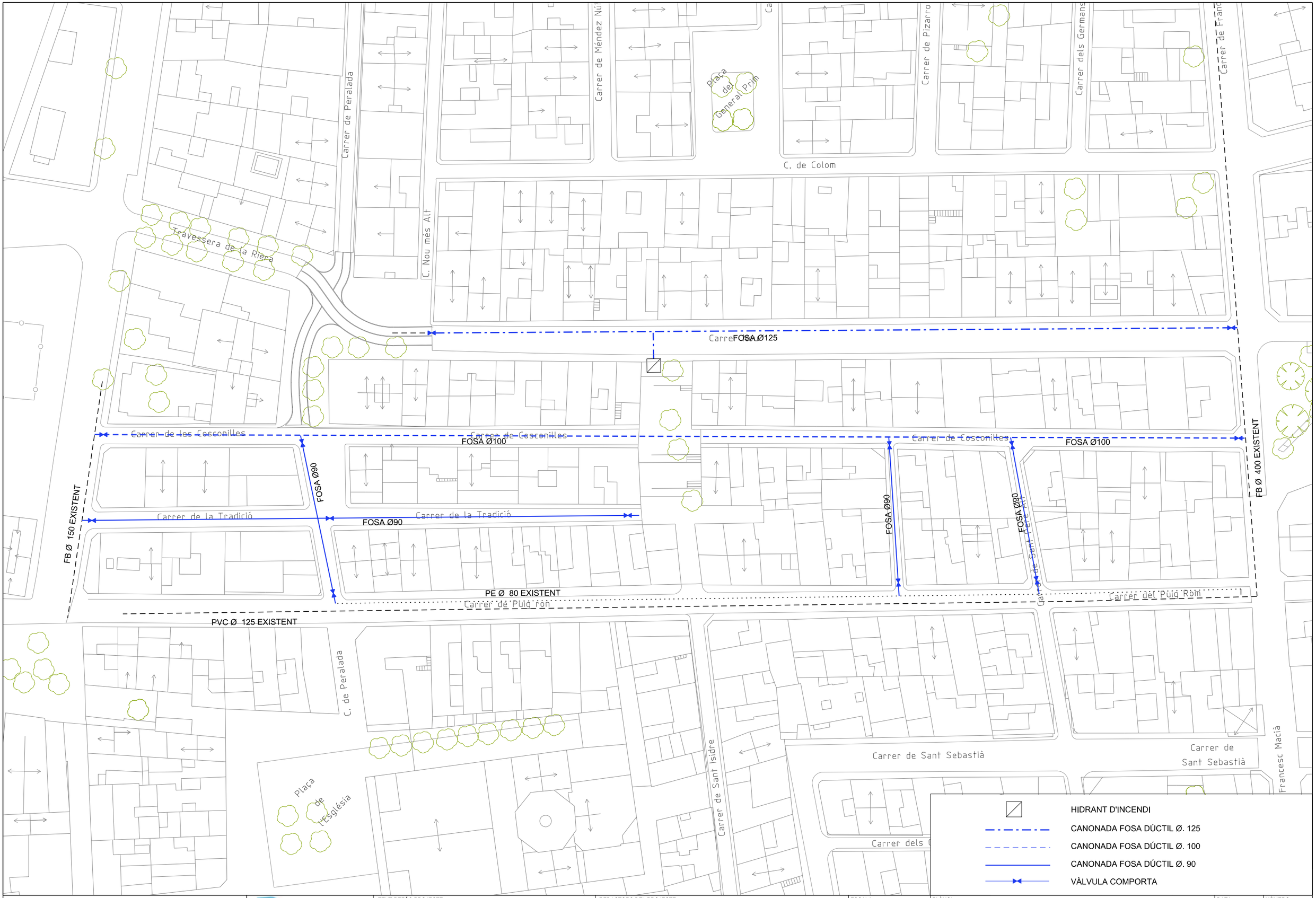

AJUNTAMENT DE ROSES SERVEIS TERRITORIALS	Pla de Barris de Roses	TEXT REFÓS PROJECTE DE REURBANITZACIÓ DE L'ÀMBIT DE CASC ANTIC ENTRE ELS CARRERS NOU, PUIG-ROM, RIERA GINJOLERS I PLAÇA LLEVANT	REDACTORS DEL PROJECTE CRISTINA CASAS FACERIAS / arquitecta municipal CARLES QUIRCH NÚÑEZ / arquitecte tècnic municipal	ESCALA A3:1/600 0 3,0 6,0 9,0m.	PLÀNOL PROPOSTA XARXA AIGUA POTABLE	DATA SETEMBRE 2010	NÚMERO 9.1
						REFERÈNCIA PU09037OT	FULL 1 de 1

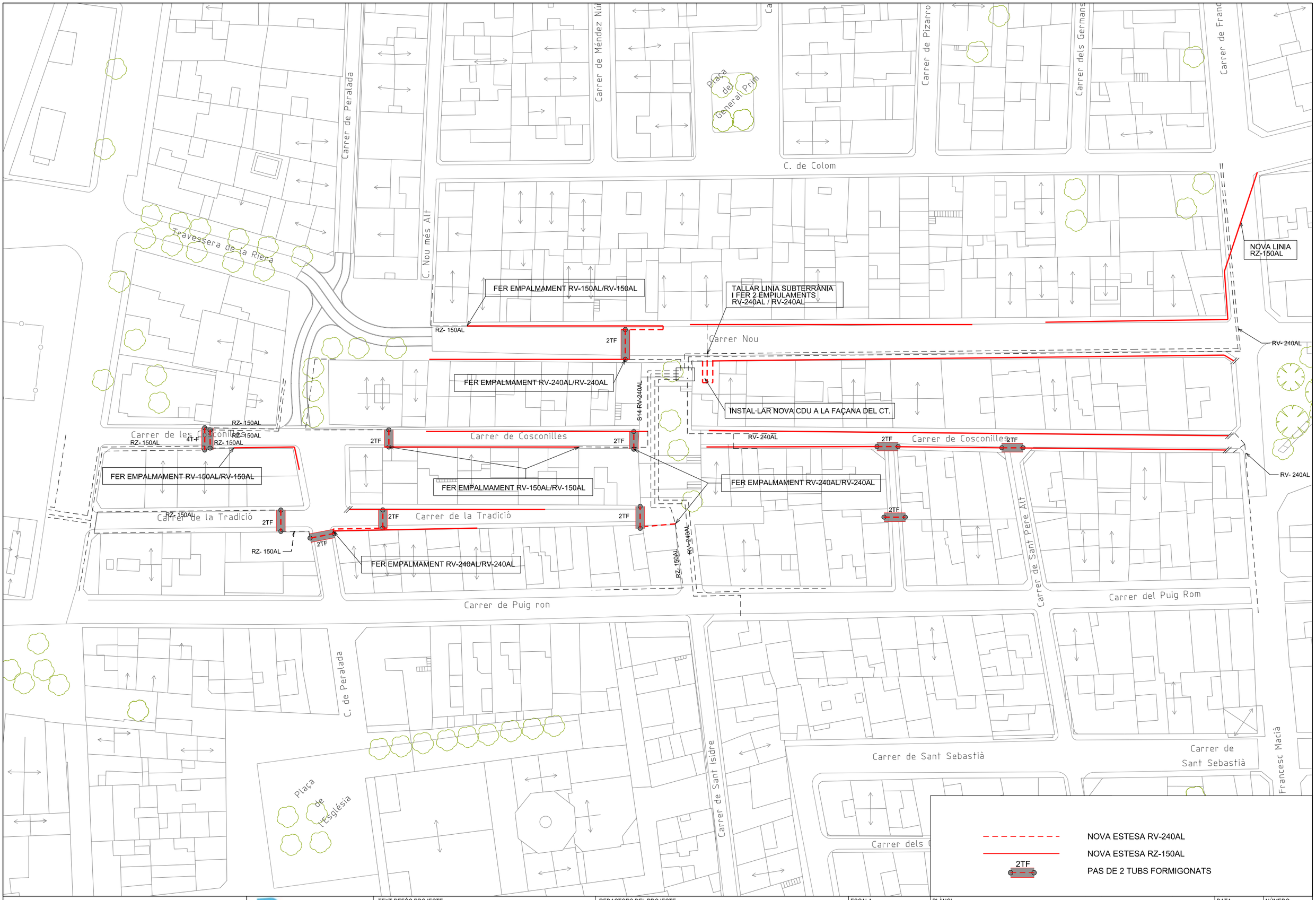

AJUNTAMENT DE ROSES
SERVEIS TERRITORIALS

Pla de Barris de Roses

TEXT REFÓS PROJECTE
DE REURBANITZACIÓ DE L'ÀMBIT DE CASC ANTIC ENTRE ELS CARRERS NOU, PUIG-ROM, RIERA GINJOLERS I PLAÇA LLEVANT

REDACTORS DEL PROJECTE
CRISTINA CASAS FACERIAS / arquitecta municipal
CARLES QUIRCH NÚÑEZ / arquitecte tècnic municipal

ESCALA
A3:1/600
0 3,0 6,0 9,0m.

PLÀNOL
PROPOSTA XARXA
BAIXA TENSIÓ

DATA
SETEMBRE 2010

NÚMERO
9.2

REFERÈNCIA
PU09037OT

FULL
1 de 1

AJUNTAMENT DE ROSES
SERVEIS TERRITORIALS

Pla de Barris de Roses

TEXT REFÓS PROJECTE
DE REURBANITZACIÓ DE L'ÀMBIT DE CASC ANTIC ENTRE ELS CARRERS NOU, PUIG-ROM, RIERA GINJOLERS I PLAÇA LLEVANT

REDACTORS DEL PROJECTE
CRISTINA CASAS FACERIAS / arquitecta municipal
CARLES QUIRCH NÚÑEZ / arquitecte tècnic municipal

ESCALA
A3:1/600
0 3,0 6,0 9,0m.

PLÀNOL
PROPOSTA XARXA TELEFONIA

DATA
SETEMBRE 2010

NÚMERO
9.3

REFERÈNCIA
PU09037OT

FULL
1 de 1

AJUNTAMENT DE ROSES
SERVEIS TERRITORIALS

Pla de Barris de Roses

TEXT REFÓS PROJECTE
DE REURBANITZACIÓ DE L'ÀMBIT DE CASC ANTIC ENTRE ELS CARRERS NOU, PUIG-ROM, RIERA GINJOLERS I PLAÇA LLEVANT

REDACTORS DEL PROJECTE
CRISTINA CASAS FACERIAS / arquitecta municipal
CARLES QUIRCH NÚÑEZ / arquitecte tècnic municipal

ESCALA
A3:1/600
0 3,0 6,0 9,0m.

PLÀNOL
PROPOSTA XARXA
GAS

DATA
SETEMBRE 2010

NÚMERO
9.4

REFERÈNCIA
PU09037OT

FULL
1 de 1

AJUNTAMENT DE ROSES
SERVEIS TERRITORIALS

Pla de Barris de Roses

TEXT REFÓS PROJECTE
DE REURBANITZACIÓ DE L'ÀMBIT DE CASC ANTIC ENTRE ELS CARRERS NOU, PUIG-ROM, RIERA GINJOLERS I PLAÇA LLEVANT

REDACTORS DEL PROJECTE
CRISTINA CASAS FACERIAS / arquitecta municipal
CARLES QUIRCH NÚÑEZ / arquitecte tècnic municipal

ESCALA
A3:1/600
0 3,0 6,0 9,0m.

PLÀNOL
PROPOSTA XARXA TELECOMUNICACIONS

DATA
SETEMBRE 2010

NÚMERO
9.5

REFERÈNCIA
PU09037OT

FULL
1 de 1

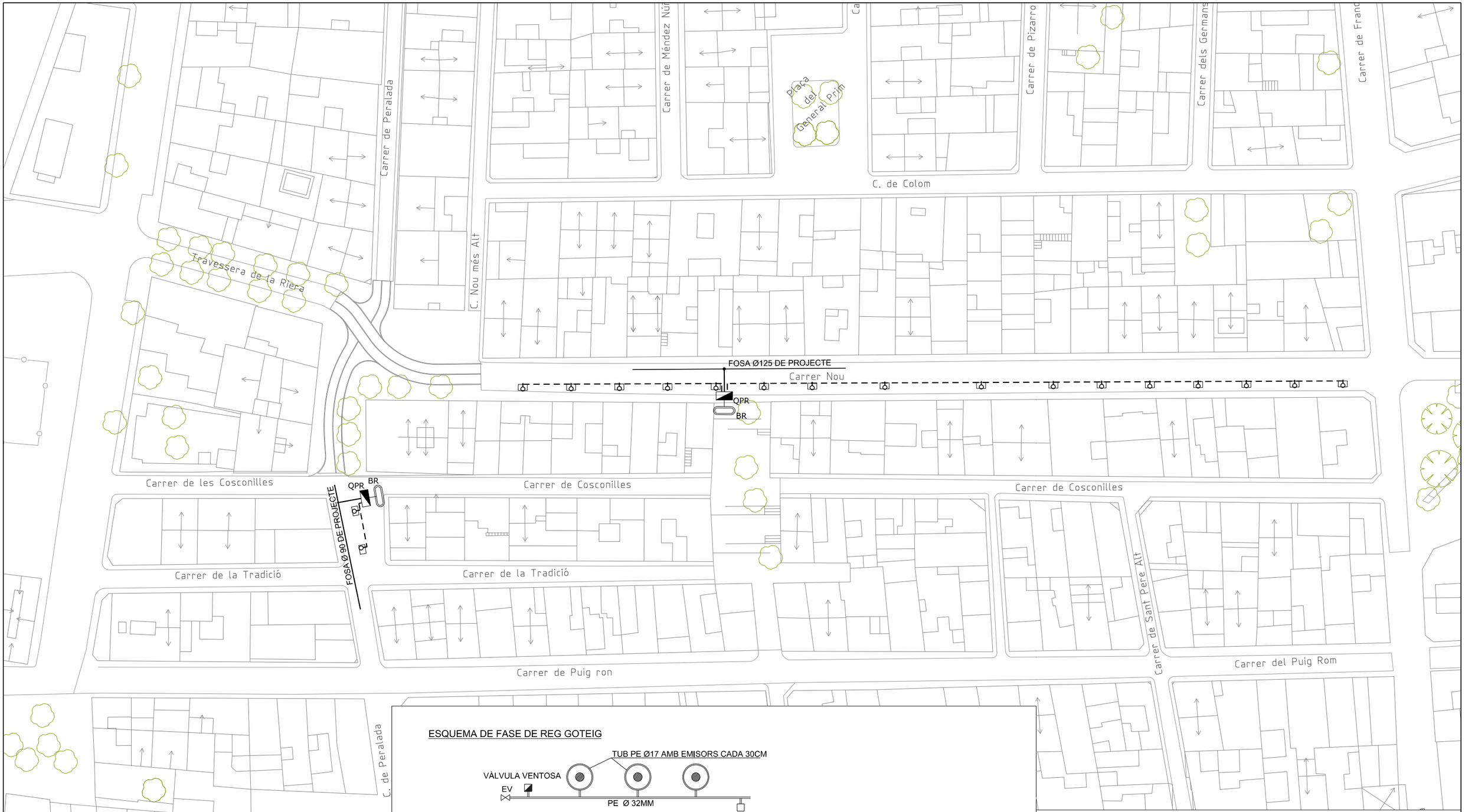

ESQUEMA DE FASE DE REG GOTEIG

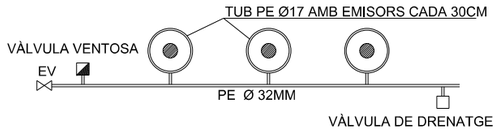

ESQUEMA DE REG

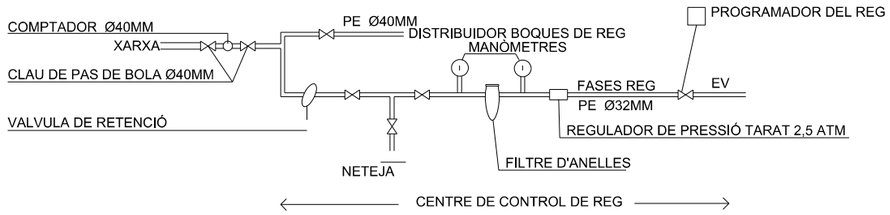

	CONDUCTE ESCOMESA PEØ40mm
QPR	QUADRE PROGRAMADOR REG
BR	BOCA DE REG
	TUB DISTRIBUCIÓ PEAD DN 32mm
	TUB DEGOTER 2-3L/H AMB TUB PEBD DN 17mm

AJUNTAMENT DE ROSES
SERVEIS TERRITORIALS

Pla de Barris de Roses

TEXT REFÓS PROJECTE
DE REURBANITZACIÓ DE L'ÀMBIT DE CASC ANTIC ENTRE ELS CARRERS NOU, PUIG-ROM, RIERA GINJOLERS I PLAÇA LLEVANT

REDACTORS DEL PROJECTE
CRISTINA CASAS FACERIAS / arquitecta municipal
CARLES QUIRCH NÚÑEZ / arquitecte tècnic municipal

ESCALA A3:1/600
0 3,0 6,0 9,0m.

PLÀNOL
PROPOSTA XARXA REG

DATA SETEMBRE 2010
NÚMERO 9.6
REFERÈNCIA PU09037OT
FULL 1 de 1

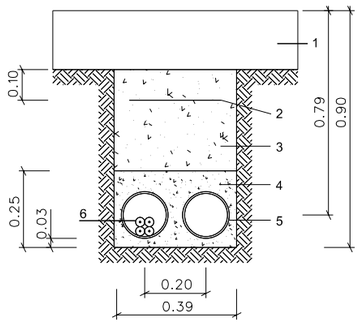

1. FERM
2. CINTA DE PE.
3. TOT-U ARTIFICIAL COMPACTAT 95% P.N.
4. FORMIGÓ HM-20N/mm2
5. TUB DE PE Ø140mm
6. CABLE SUBTERRANI

RASA TIPUS XARXA ELÈCTRICA LINIES B.T.
EN CIRCUIT DE CREUAMENT DE CALÇADA

DIL-1102

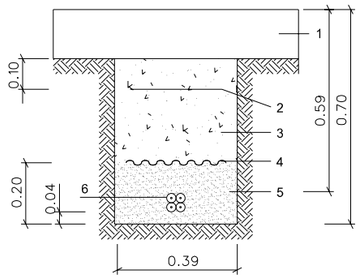

1. FERM
2. CINTA DE PE.
3. TOT-U ARTIFICIAL COMPACTAT 95% P.N.
4. PLACAS DE PE.
5. SORRA
6. CABLE SUBTERRANI

RASA TIPUS XARXA ELÈCTRICA LINIES B.T
UN CIRCUIT EN VORERA

DIL-1201

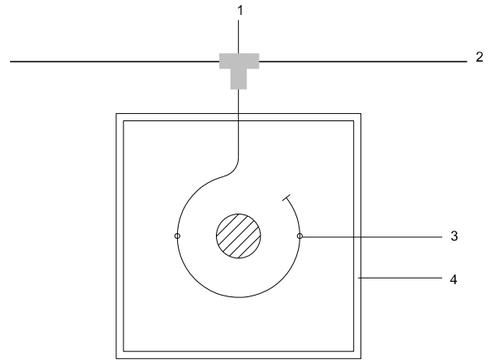

1. DERIVACIÓ PER CADA ARBRE
2. XARXA REG PER DEGOTEIG AMB TUB PEAD DN32mm.
3. DEGOTER 2-3L/H AMB TUB PEBD DN17mm, GOTEJADORS TERMOSOLDATS
4. ESCOCELL

DETALL REG PER DEGOTEIG

DIR-3002

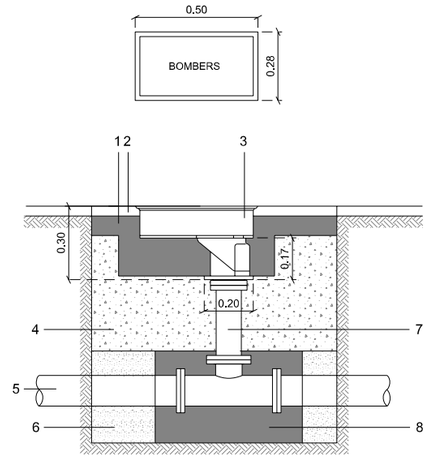

1. FORMIGÓ EN MASSA HM-20N/mm2
2. PAVIMENT
3. HIDRANT D'INCENDIS
4. REBLERT AMB TOT-U ARTIFICIAL P.M. 98%
5. CONDUCCIÓ D'AIGUA POTABLE
6. SORRA
7. Ø100
8. DAU DE FORMIGÓ REFORÇ DERIVACIÓ

INSTAL·LACIÓ HIDRANT INCENDIS

DIA-3001

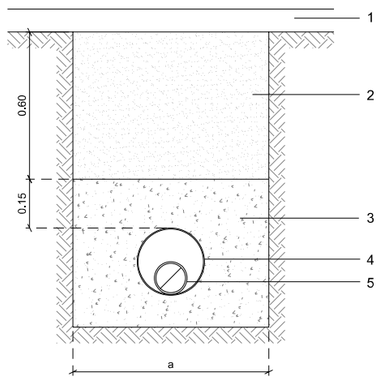

1. FERM
2. PAQUET DE FERM DEL CARRER, BASE GRANULAR TOT-Ú ARTIFICIAL P.M 98%
3. FORMIGÓ EN MASA HM-20N/mm2
4. TUB PROTECCIÓ DE PVC
5. CONDUCCIÓ D'AIGUA

RASA CONDUCCIÓ AIGUA CREUAMENT VIAL
EN OBRA D'URBANITZACIÓ CONDUCCIONS PE

dia-1007

CONDUCCIÓ	AMPLADA RASA
Ø ≤ 200mm	a = 0.60 M
Ø > 200mm	a = Ø EXT. + 0.40 M

CONDUCCIÓ	DIÀMETRE CONDUCCIÓ PROTECCIÓ PVC
Ø ≤ 63 mm	Ø = 160 mm
Ø 75mm - 110mm	Ø = 200 mm
Ø 125mm - 180mm	Ø = 300 mm
Ø > 180mm	Ø = 400 mm

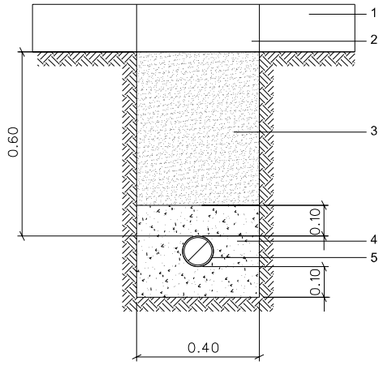

1. FERM
2. PAVIMENT A REPOSAR
3. TOT-Ú ARTIFICIAL 95% P.N.
4. SORRA
5. CONDUCCIÓ D'AIGUA POTABLE

DETALL SECCIÓ AIGUA

CONDUCCIÓ	AMPLADA RASA
Ø ≤ 110cmm	a = 0.40 M
Ø 110cmm - 200mm	a = 0.60M
Ø > 200mm	a = Ø EXT. + 0.60 M

RASA TIPUS EN VORERA - ZONA URBANA

DIA-1001

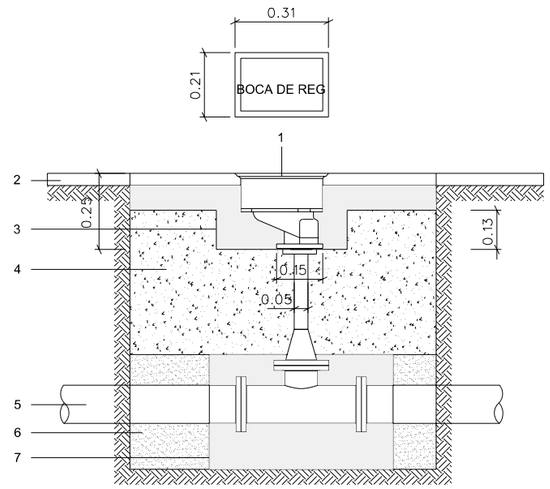

1. BOCA DE REG
2. PAVIMENT
3. FORMIGÓ EN MASSA HM-20N/mm2
4. REBLERT AMB TOT-U ARTIFICIAL P.M. 98%
5. CONDUCCIÓ D'AIGUA POTABLE
6. SORRA
7. DAU DE FORMIGÓ REFORÇ DERIVACIÓ

INSTAL.LACIÓ BOCA DE REG

DIA-4001

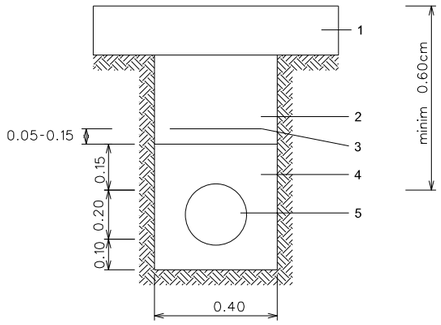

1. FERM
2. MATERIAL SELECCIONAT COMPACTAT 95% P.N.
3. CINTA P.E. D'AVÍS
4. SORRA
5. TUB PVC RÍGID Ø 200mm

NOTA: En creuaments de calçada la protecció de sorra es substituirà per formigó de 150 Kg/m3

RASA TIPUS PRE-INSTAL.LACIÓ XARXA DE GAS SOTA VORERA

DIG-1202

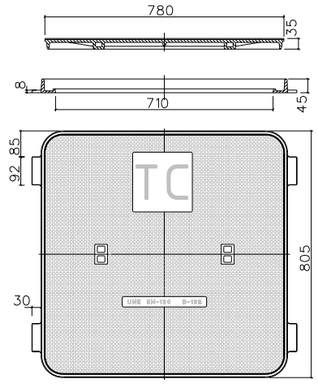

MARC I TAPA PERICÓ 70x70 CM

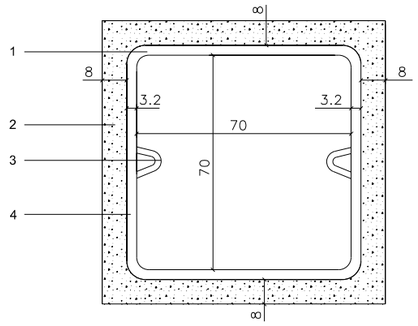

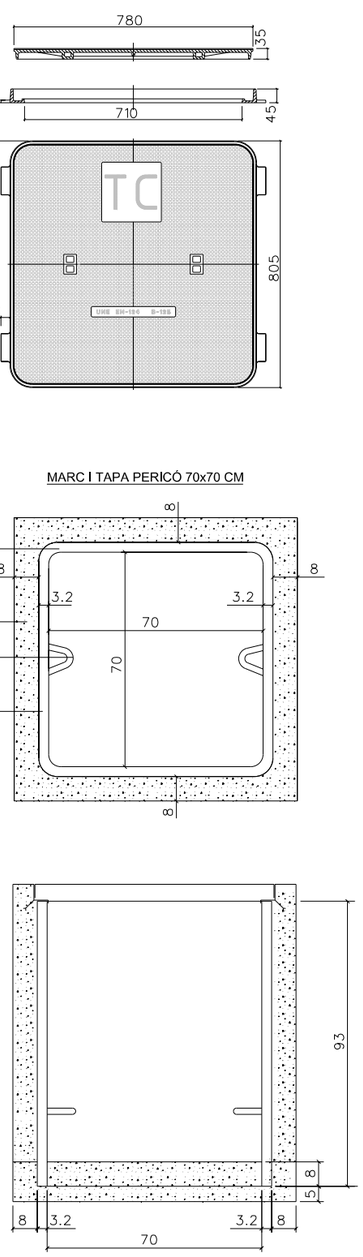

PEDESTAL I PERICÓ 70x70x85

cotes en cm.

PERICONS TELECOMUNICACIONS

DIC-2002

1 PERFIL TEÒRIC MÀXIM D'EXCAVACIÓ
2 FORMIGÓ HM-15
3 GANXO DE FIXACIÓ
4 PERICÓ FORMAT AMB MÒDULS DE PLÀSTIC D'ALTA RESISTÈNCIA

CANALITZACIÓ EN VORERA

1 Excavació i rebliment de terres
2 Sorra de riera
3 Tub de polietilè doble paret Øext. 125 mm
4 Cinta de senyalització

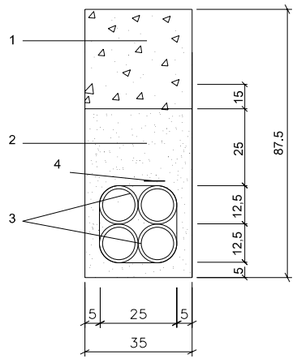

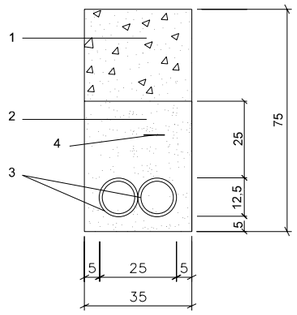

CANALITZACIÓ EN CALÇADA

1 Excavació i rebliment de terres
2 Sorra de riera
3 Tub de polietilè doble paret Øext. 125 mm
4 Cinta de senyalització

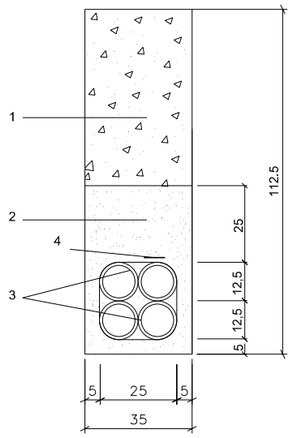

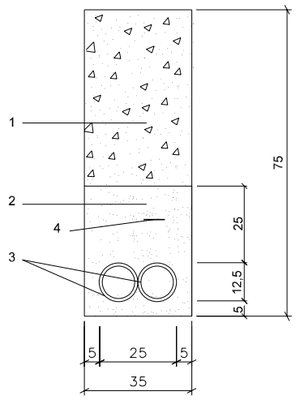

SECCIÓ TIPUS CANALITZACIÓ 4 CONDUCTES P.E. Ø125 mm. B2

SECCIÓ TIPUS CANALITZACIÓ 2 CONDUCTES P.E. Ø125 mm. B2

cotes en cm.

RASA TIPUS XARXA DE TELECOMUNICACIONS

DIC-1002

PLANTA

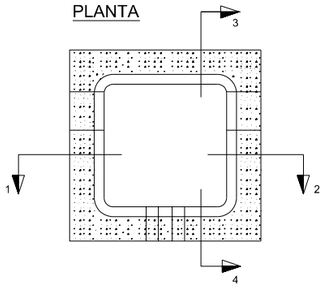

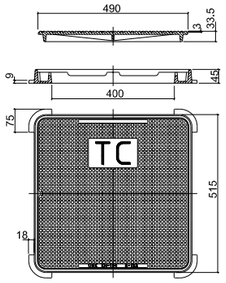

MARC I TAPA PERICÓ 40x40 CM

E=1/10 (Cotes en mm.)

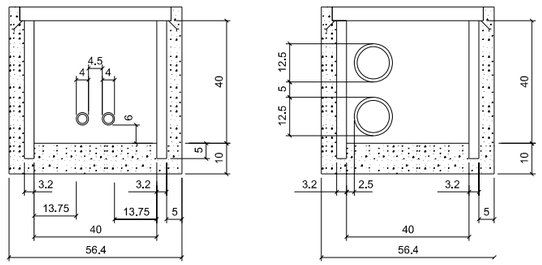

PEDESTAL I PERICÓ 40x40x55 cm.

Cotes en cm.

PERICONS TELECOMUNICACIONS

DIC - 2001

AJUNTAMENT DE ROSES SERVEIS TERRITORIALS	Pla de Barris de Roses	TEXT REFÓS PROJECTE DE REURBANITZACIÓ DE L'ÀMBIT DE CASC ANTIC ENTRE ELS CARRERS NOU, PUIG-ROM, RIERA GINJOLERS I PLAÇA LLEVANT	REDACTORS DEL PROJECTE CRISTINA CASAS FACERIAS / arquitecta municipal CARLES QUIRCH NÚÑEZ / arquitecte tècnic municipal	ESCALA A3:1/200 0 1 2 3m.	PLÀNOL DETALLS XARXES: GAS TELECOMUNICACIONS	DATA SETEMBRE 2010 REFERÈNCIA PU09037OT	NÚMERO 9.7 FULL 2 de 3

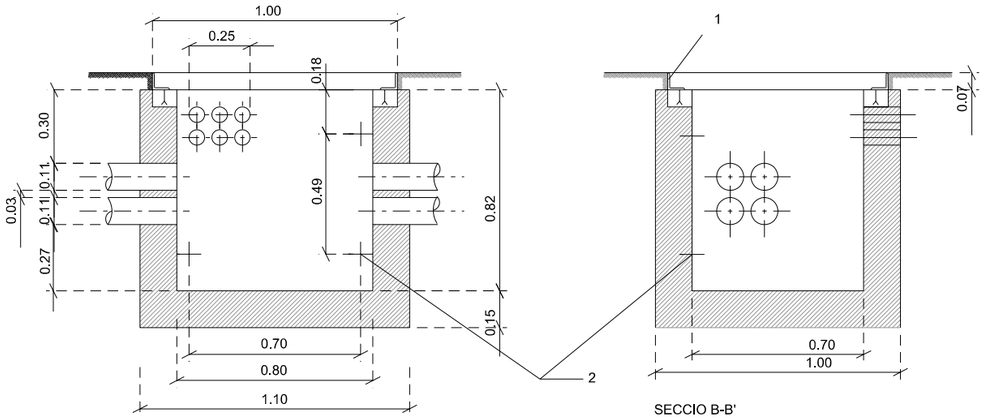

SECCIO A-A'

SECCIO B-B'

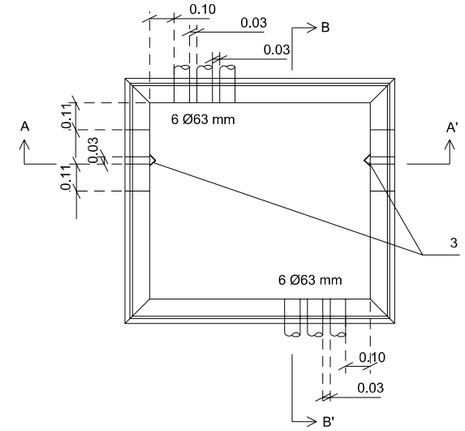

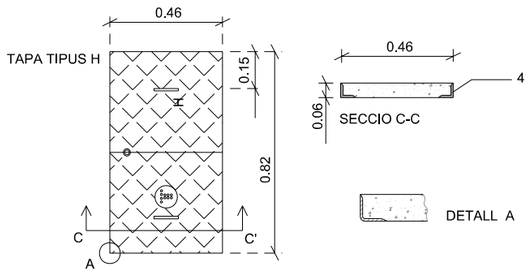

1. CERCOL L 70x7
2. PUNTS D'ANCORATGE DE REGLETES
3. TANCAMENT DE POLITGES
4. PERFIL 60x60x6

ARQUETA TIPUS H

DIT-2001

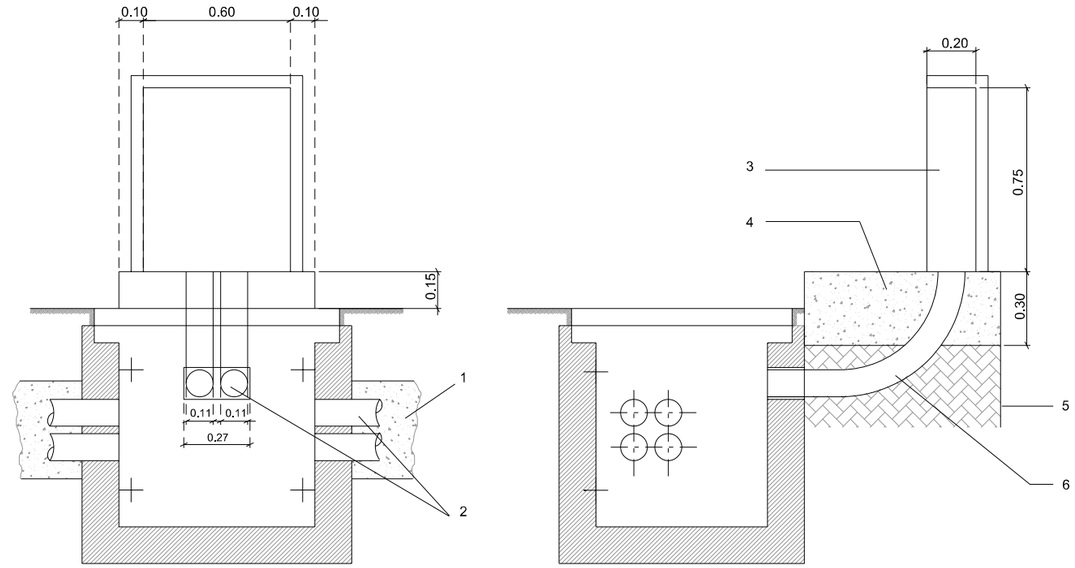

SECCIO A-A'

SECCIO B-B'

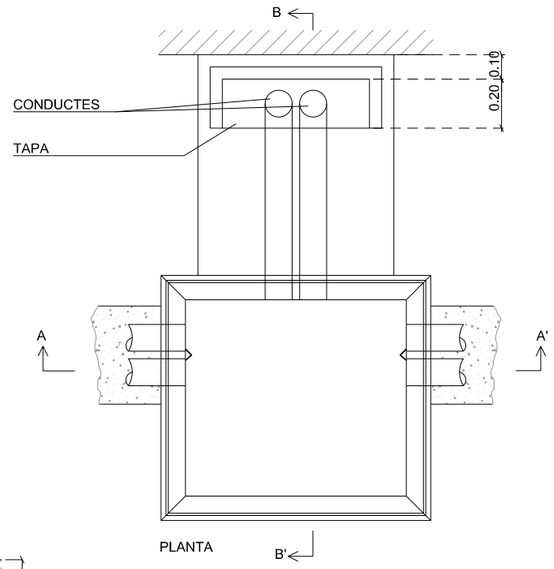

PLANTA

1. PRISMA DE CANALITZACIÓ
2. CONDUCTES
3. TAPA
4. FORMIGÓ HM-20
5. FORMIGÓ HM-20 LLINDAR DE PARCEL·LA O EDIFICACIÓ
6. COLZE PVC Ø110
7. ESPÀRRECS Ø8 AMB ROSCA MÈTRICA EN ELS 5cm. SUPERIORS
8. PLANTILLA D'ANGULARS 40x4 AMB ESPÀRRECS SOLDATS
9. ARQUETA "H"
10. CANALITZACIÓ PEDESTAL

XARXA TELEFONIA
ARQUETA TIPUS "H" AMB ARMARI

DIT-2004

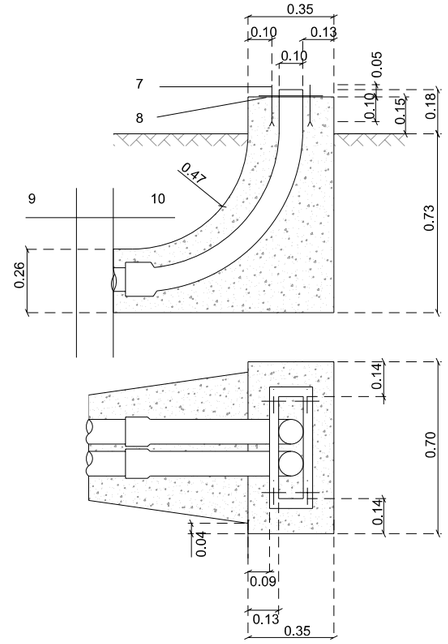

PEDESTAL PER ARMARI
DE DISTRIBUCIÓ D'ESCOMESES

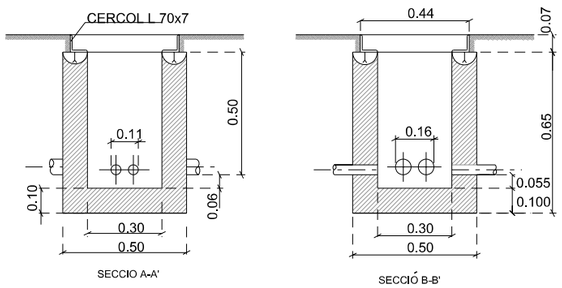

SECCIO A-A'

SECCIÓ B-B'

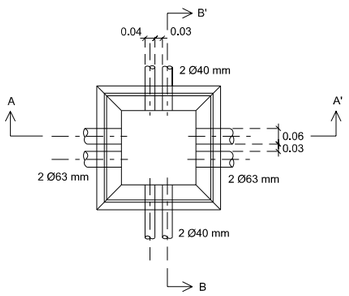

XARXA DE TELEFONIA
ARQUETA TIPUS "M"

DIT-2005

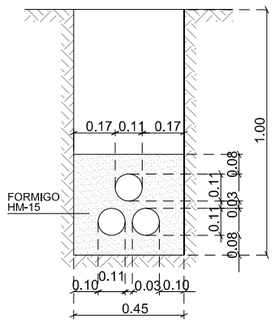

RASA XARXA TELEFONIA
3 CONDUCTES PVC Ø 110mm.

DIT-1002

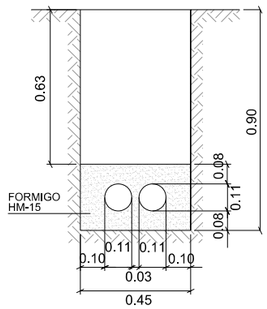

RASA XARXA TELEFONIA
2 CONDUCTES PVC Ø 110mm.

DIT-4001

AJUNTAMENT DE ROSES SERVEIS TERRITORIALS	Pla de Barris de Roses	TEXT REFÓS PROJECTE DE REURBANITZACIÓ DE L'ÀMBIT DE CASC ANTIC ENTRE ELS CARRERS NOU, PUIG-ROM, RIERA GINJOLERS I PLAÇA LLEVANT	REDACTORS DEL PROJECTE CRISTINA CASAS FACERIAS / arquitecta municipal CARLES QUIRCH NÚÑEZ / arquitecte tècnic municipal	ESCALA A3:1/25 0 0,15 0,30 0,45m.	PLÀNOL DETALLS : TELEFONIA

DATA	NÚMERO
SETEMBRE 2010	9.7
REFERÈNCIA	FULL
PU09037OT	3 de 3

AJUNTAMENT DE ROSES SERVEIS TERRITORIALS	Pla de Barris de Roses	TEXT REFÓS PROJECTE DE REURBANITZACIÓ DE L'ÀMBIT DE CASC ANTIC ENTRE ELS CARRERS NOU, PUIG-ROM, RIERA GINJOLERS I PLAÇA LLEVANT	REDACTORS DEL PROJECTE CRISTINA CASAS FACERIAS / arquitecta municipal CARLES QUIRCH NÚÑEZ / arquitecte tècnic municipal	ESCALA A3:1/600 0 3,0 6,0 9,0m.	PLÀNOL SERVEIS AFECTATS AIGUA POTABLE	DATA SETEMBRE 2010 REFERÈNCIA PU09037OT	NÚMERO 10 FULL 1 de 6

AJUNTAMENT DE ROSES
SERVEIS TERRITORIALS

Pla de Barris de Roses

TEXT REFÓS PROJECTE
DE REURBANITZACIÓ DE L'ÀMBIT DE CASC ANTIC ENTRE ELS CARRERS NOU, PUIG-ROM, RIERA GINJOLERS I PLAÇA LLEVANT

REDACTORS DEL PROJECTE
CRISTINA CASAS FACERIAS / arquitecta municipal
CARLES QUIRCH NÚÑEZ / arquitecte tècnic municipal

ESCALA
A3:1/600
0 3,0 6,0 9,0m.

PLÀNOL
SERVEIS AFECTATS
BAIXA TENSIÓ

DATA
SETEMBRE 2010

NÚMERO
10

REFERÈNCIA
PU09037OT

FULL
2 de 6

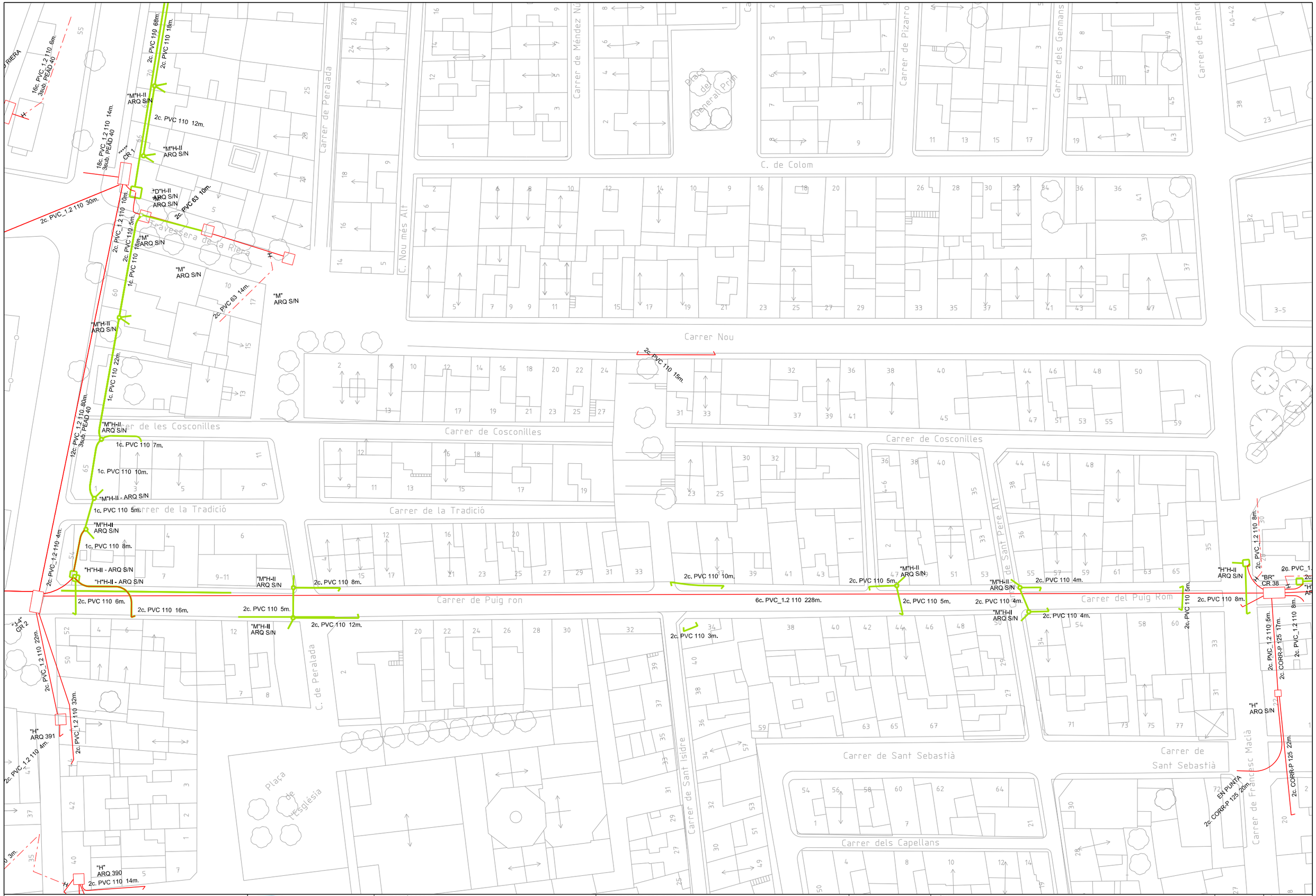

AJUNTAMENT DE ROSES SERVEIS TERRITORIALS	Pla de Barris de Roses	TEXT REFÓS PROJECTE DE REURBANITZACIÓ DE L'ÀMBIT DE CASC ANTIC ENTRE ELS CARRERS NOU, PUIG-ROM, RIERA GINJOLERS I PLAÇA LLEVANT	REDACTORS DEL PROJECTE CRISTINA CASAS FACERIAS / arquitecta municipal CARLES QUIRCH NÚÑEZ / arquitecte tècnic municipal	ESCALA A3:1/600 0 3,0 6,0 9,0m.	PLÀNOL SERVEIS AFECTATS TELEFONIA	DATA SETEMBRE 2010 REFERÈNCIA PU09037OT	NÚMERO 10 FULL 3 de 6

AJUNTAMENT DE ROSES SERVEIS TERRITORIALS	Pla de Barris de Roses	TEXT REFÓS PROJECTE DE REURBANITZACIÓ DE L'ÀMBIT DE CASC ANTIC ENTRE ELS CARRERS NOU, PUIG-ROM, RIERA GINJOLERS I PLAÇA LLEVANT	REDACTORS DEL PROJECTE CRISTINA CASAS FACERIAS / arquitecta municipal CARLES QUIRCH NÚÑEZ / arquitecte tècnic municipal	ESCALA A3:1/600 0 3,0 6,0 9,0m.	PLÀNOL SERVEIS AFECTATS SANEJAMENT - PLUVIALS	DATA SETEMBRE 2010 REFERÈNCIA PU09037OT	NÚMERO 10 FULL 4 de 6

AJUNTAMENT DE ROSES
SERVEIS TERRITORIALS

Pla de Barris de Roses

TEXT REFÓS PROJECTE
DE REURBANITZACIÓ DE L'ÀMBIT DE CASC ANTIC ENTRE ELS CARRERS NOU, PUIG-ROM, RIERA GINJOLERS I PLAÇA LLEVANT

REDACTORS DEL PROJECTE
CRISTINA CASAS FACERIAS / arquitecta municipal
CARLES QUIRCH NÚÑEZ / arquitecte tècnic municipal

ESCALA
A3:1/600
0 3,0 6,0 9,0m.

PLÀNOL
SERVEIS AFECTATS
GAS

DATA
SETEMBRE 2010

NÚMERO
10

REFERÈNCIA
PU09037OT

FULL
5 de 6

AJUNTAMENT DE ROSES SERVEIS TERRITORIALS	Pla de Barris de Roses	TEXT REFÓS PROJECTE DE REURBANITZACIÓ DE L'ÀMBIT DE CASC ANTIC ENTRE ELS CARRERS NOU, PUIG-ROM, RIERA GINJOLERS I PLAÇA LLEVANT	REDACTORS DEL PROJECTE CRISTINA CASAS FACERIAS / arquitecta municipal CARLES QUIRCH NÚÑEZ / arquitecte tècnic municipal	ESCALA A3:1/600 0 3.0 6.0 9.0m.	PLÀNOL SERVEIS AFECTATS TELECOMUNICACIONS	DATA SETEMBRE 2010 NÚMERO 10 REFERÈNCIA PU09037OT FULL 6 de 6

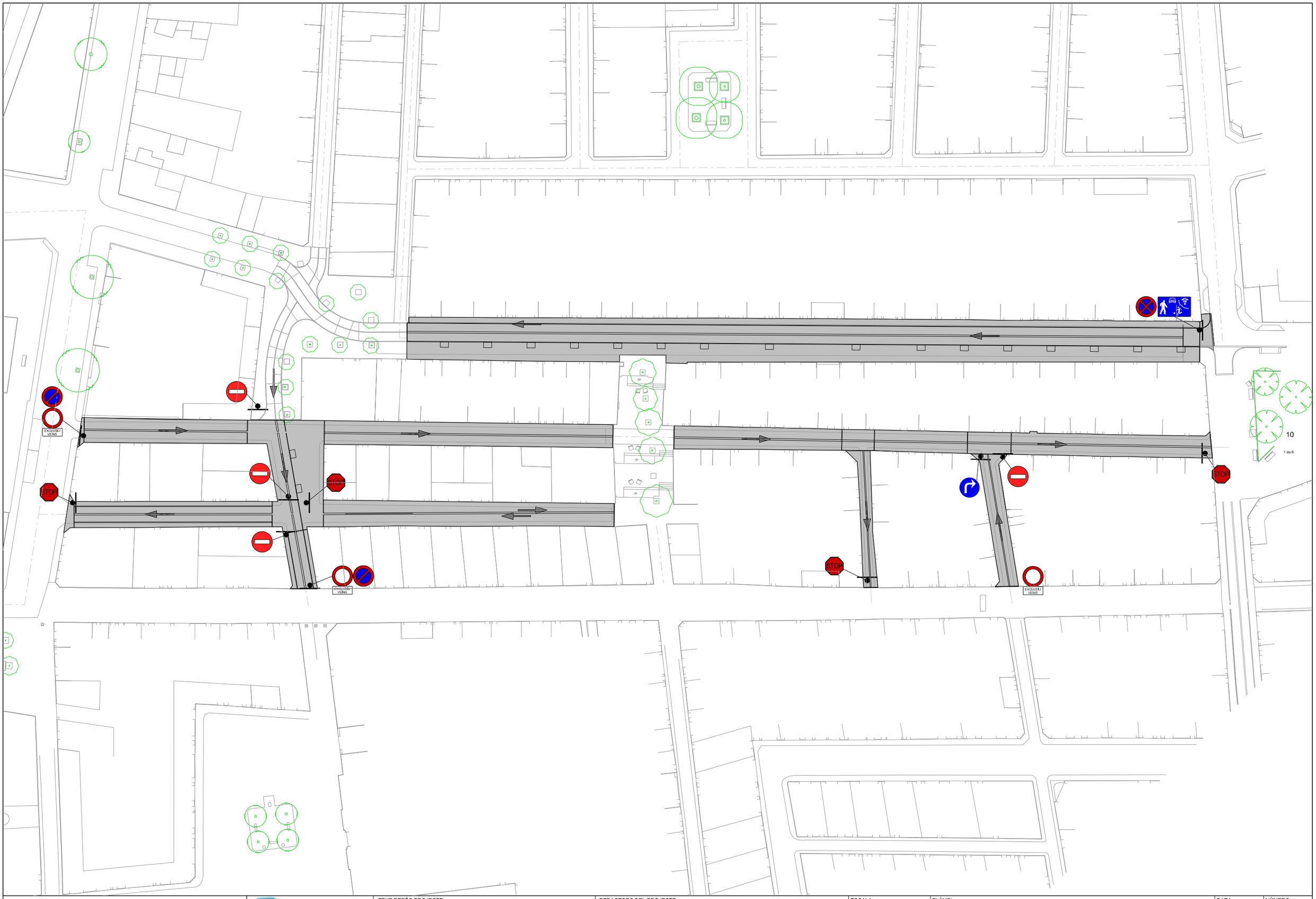

AJUNTAMENT DE ROSES SERVEIS TERRITORIALS	Pla de Barris de Roses	TEXT REFÓS PROJECTE DE REURBANITZACIÓ DE L'ÀMBIT DE CASC ANTIC ENTRE ELS CARRERS NOU, PUIG-ROM, RIERA GINJOLERS I PLAÇA LLEVANT	REDACTORS DEL PROJECTE CRISTINA CASAS FACERIAS / arquitecta municipal CARLES QUIRCH NÚÑEZ / arquitecte tècnic municipal	ESCALA A3:1/600 0 3,0 6,0 9,0m.	PLÀNOL PLANTA SENYALITZACIÓ	DATA SETEMBRE 2010 REFERÈNCIA PU09037OT	NÚMERO 11 FULL 1 de 1