PROJECTE DE REURBANITZACIÓ DE L'ÀMBIT DE CASC ANTIC ENTRE ELS CARRERS SANT ISIDRE, PUIG ROM, SANT PERE ALT I JOAN BADOSA

FEBRER 2012 **DOCUMENT 2**

Pla de Barris de Roses

ÀREA D'URBANISME
departament de projectes i habitatge

Plaça catalunya, 12 - 17480 roses (girona)
Tel. 972 252400, fax 972 15 46 60 - ccasas@roses.cat

PROJECTE DE REURBANITZACIÓ DE L'ÀMBIT DE CASC ANTIC ENTRE ELS CARRERS SANT ISIDRE, PUIG ROM, SANT PERE ALT I JOAN BADOSA

AJUNTAMENT DE ROSES

PU10005OT

ÀREA D'URBANISME

DOCUMENTS NÚM 2

0. ÍNDEX

DOCUMENT NÚM.1 - MEMÒRIA I ANNEXOS

1. DADES GENERALS:
2. MEMÒRIA DESCRIPTIVA:
3. MEMÒRIA CONSTRUCTIVA:
4. NORMATIVA D'APLICACIÓ:
5. COMPLIMENT DEL CODI D'ACCESSIBILITAT. SUPRESSIÓ DE BARRERES ARQUITECTÒNIQUES
6. SEGURETAT I SALUT
7. TERMINI D'EXECUCIÓ I GARANTIA
8. CONTROL DE QUALITAT
9. CLASSIFICACIÓ DEL CONTRACTISTA
10. PRESSUPOST GENERAL O PRESSUPOST PER CONEIXEMENT DE L'ADMINISTRACIÓ
11. CONSIDERACIÓ FINAL
12. ANNEXES

DOCUMENT NÚM.2 - PLÀNOLS

01.1 Situació
01.2 Emplaçament

02.1 Cadastre
02.2 Informació urbanística POUM TEXT REFÓS

03.1 Planta topogràfica. Estat actual
03.2 Planta enderrocs
03.3 Ortofotomapa estat actual

04.1 Planta definició eixos i geomètrica.
04.2 Planta ordenació general

05.1 Perfil longitudinals carrers

06.1 Seccions i plantes tipus-secció
06.2 Detalls mobiliari

07.1 Proposta xarxa sanejament i pluvial
07.2 Seccions longitudinals sanejament
07.3 Seccions longitudinals pluvial
07.4 Detalls sanejament i pluvials

08.1 Planta enllumenat públic
08.2 Detalls enllumenat.

09.1 Proposta xarxa aigua potable
09.2 Proposta xarxa baixa tensió
09.3 Proposta xarxa telefonia
09.4 Proposta xarxa gas
09.5 Proposta xarxa telecomunicacions
09.6 Proposta xarxa reg
09.7 Detalls xarxa

10.1 Serveis afectats d'aigua, baixa tensió, telefonia, sanejament, gas i telecomunicacions

11.1 Planta senyalització

DOCUMENT NÚM.3 - PLEC DE PRESCRIPCIONS TÈCNIQUES

DOCUMENT NÚM.4 - PRESSUPOST

DOCUMENT NÚM.5 – PROJECTES PARCIALS I ALTRES DOCUMENTS COMPLEMENTARIS

1. ESTUDI GEOTÈCNIC
2. PROJECTE D'ENLLUMENAT PÚBLIC
3. PLA DE CONTROL DE QUALITAT
4. ESTUDI BÀSIC SEGURETAT I SALUT

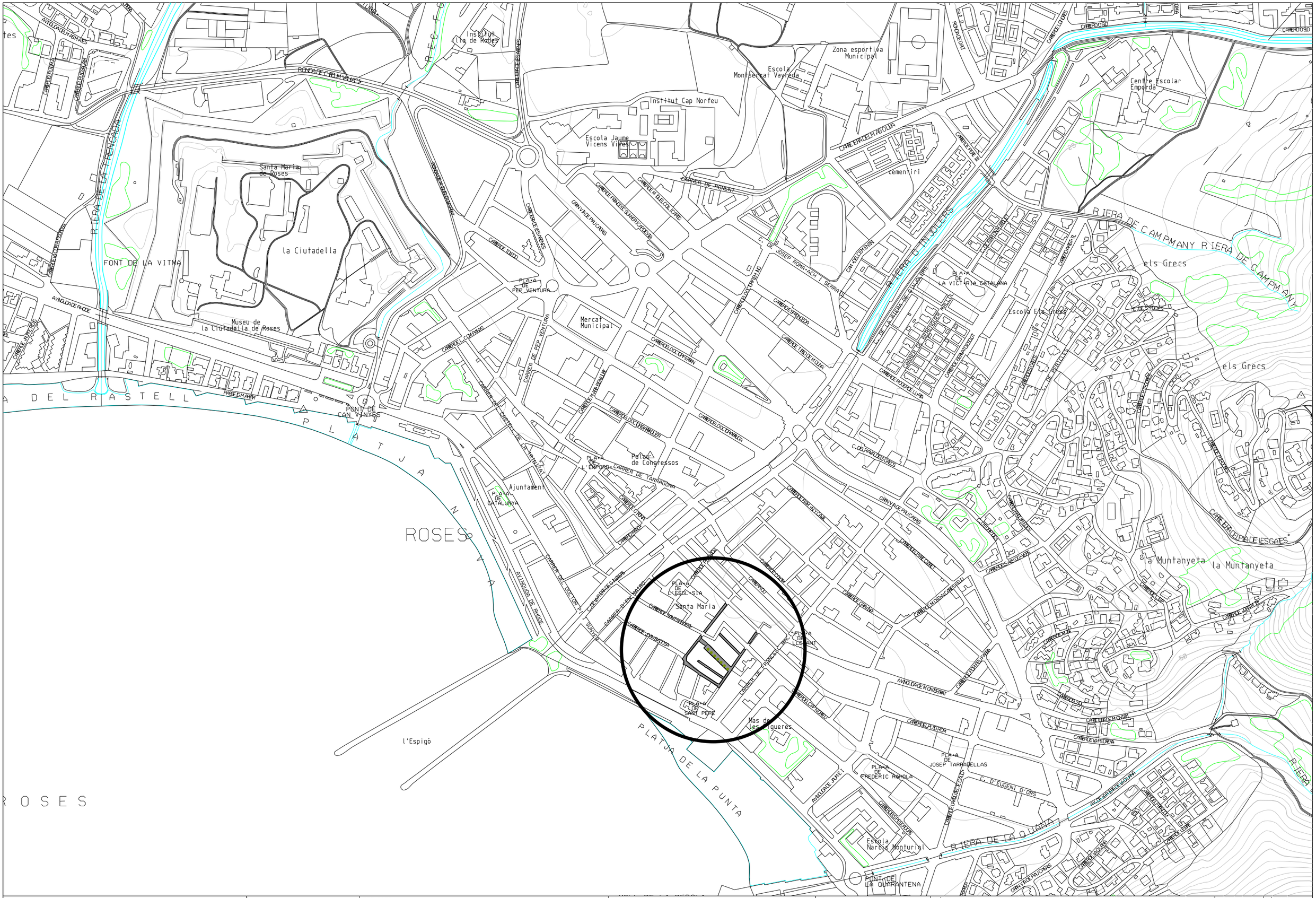
Institut Ila de Rodes
Zona esportiva Municipal
Escola Montserrat Vayreda
Institut Cap Norfeu
Escola Jaume Vicens Vives
Centre Escolar Empordà
Santa Maria de Roses
la Ciutadella
FONT DE LA VITMA
Museu de la Ciutadella de Roses
Mercat Municipal
Palau de Congressos
Ajuntament
PONT DE CAN VINYES
ROSES
PLATJA DE LA PUNTA
l'Espigó
Santa Maria
Mas de les Figueres
Escola Narcís Monturiol
PONT DE LA QUARANTENA
RIERA DE LA FRENÇADA
RIERA DE CAMPMANY
RIERA DE LA QUANTA
cementiri
PLAÇA DE LA VICTÒRIA CATALANA
PLAÇA DE PERE VENTURA
PLAÇA DE CATALUNYA
PLAÇA DE LA SCOLA
PLAÇA DE SANT PERE
PLAÇA DE JOSEP TARRADELLAS
PLAÇA DE FREDERIC RAHOLA
la Muntanyeta
els Grecs
RONDA DE CIRCUMVALACIÓ
AVINGUDA DE ROSES
AVINGUDA DE MONTSERRAT
GRAN VIA DE PAU CASAS
CARRER DE PONENT
CARRER DE PERE VENTURA
CARRER DE JOSEP ROMAGOSA I SERRA
CARRER DE JOAN BADOSA
CARRER DE SANT ISIDRE
CARRER DE PUIG ROM
CARRER DE JAUME I
CARRER DE LA PLATJA DE LES GAVES
CARRER DE LA PLATJA DE LA MONTANYETA
CARRER DE LA FONT DE LA VITMA
CARRER DE LA RIERA DE CAMPMANY
CARRER DE LA RIERA DE LA QUANTA
CARRER DE LA RIERA DE LA FRENÇAD

AJUNTAMENT DE ROSES AREA D'URBANISME	Pla de Barris de Roses	PROJECTE REURBANITZACIÓ DE L'ÀMBIT DE CASC ANTIC ENTRE ELS CARRERS SANT ISIDRE, PUIG ROM, SANT PERE ALT I JOAN BADOSA	REDACTORS DEL PROJECTE CRISTINA CASAS FACERIAS / arquitecta municipal CARLES QUIRCH NÚÑEZ / arquitecte tècnic municipal	ESCALA A3:1/1000 0 5 10 15m.	PLÀNOL EMPLAÇAMENT	DATA FEBRER 2012 REFERÈNCIA PU10005OT	NÚMERO 1 FULL 2 de 2

Plaça de l'Església
Carrer de l'Església
Travessera de Sant Sebastià
Carrer de Sant Sebastià
Carrer de Sant Isidre
Carrer de Sant Pere Alt
Carrer de Sant Pere Baix
Carrer de Joan Badosa
Carrer de Sant Antoni
Carrer de Tramuntana
Carrer de les Illes Orcades
Carrer de les Illes Balears
Carrer de Tharreu
Carrer de Tramarda
Carrer de Puig Rom
Carrer de Palmera
Carrer de Francesc Macià
Carrer de la Llotja
Carrer de Pizarro
Carrer de Prim
Carrer de Colom
Carrer de Francesc Ribas
Carrer de Sant Elm
Carrer de Sant Joan
Carrer de Sant Pere
Carrer de Sant Isidre
Carrer de Sant Sebastià
Carrer de Sant Joan Badosa
Carrer de Sant Pere Alt
Carrer de Sant Pere Baix
Carrer de Sant Antoni
Carrer de Tharreu
Carrer de Tramuntana
Carrer de les Illes Orcades
Carrer de les Illes Balears

AJUNTAMENT DE ROSES
AREA D'URBANISME

Pla de Barris de Roses

PROJECTE
REURBANITZACIÓ DE L'ÀMBIT DE CASC ANTIC ENTRE ELS CARRERS SANT ISIDRE, PUIG ROM, SANT PERE ALT I JOAN BADOSA

REDACTORS DEL PROJECTE
CRISTINA CASAS FACERIAS / arquitecta municipal
CARLES QUIRCH NÚÑEZ / arquitecte tècnic municipal

ESCALA
A3:1/1000
0 5 10 15m.

PLÀNOL
INFORMACIÓ URBANÍSTICA - POUM TEXT REFÓS

DATA
FEBRER 2012

NÚMERO
2

REFERÈNCIA
PU10005OT

FULL
2 de 2

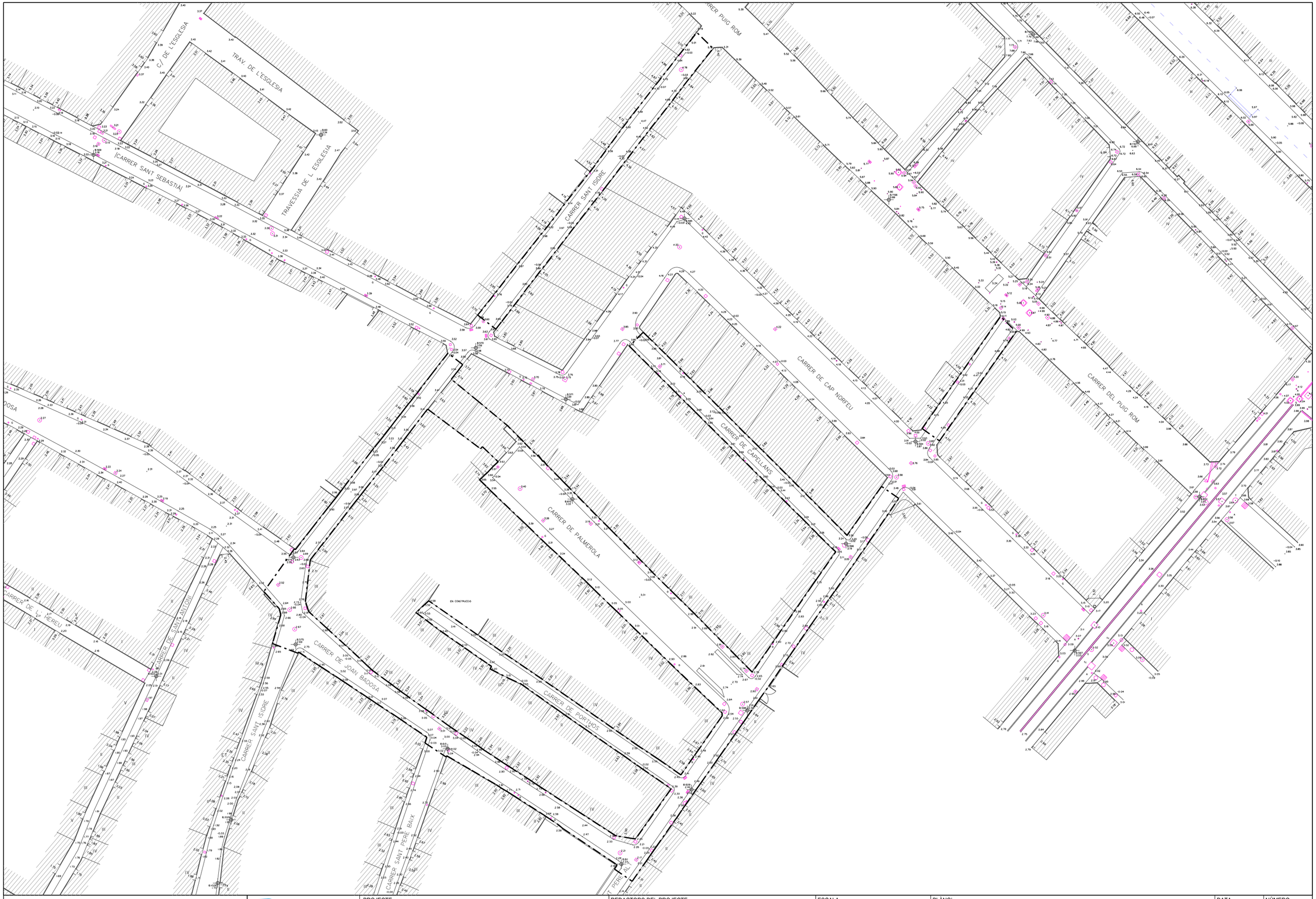

AJUNTAMENT DE ROSES AREA D'URBANISME	Pla de Barris de Roses	PROJECTE REURBANITZACIÓ DE L'ÀMBIT DE CASC ANTIC ENTRE ELS CARRERS SANT ISIDRE, PUIG ROM, SANT PERE ALT I JOAN BADOSA	REDACTORS DEL PROJECTE CRISTINA CASAS FACERIAS / arquitecta municipal CARLES QUIRCH NÚÑEZ / arquitecte tècnic municipal	ESCALA A3:1/500 0 2,5 5 7,5m.	PLÀNOL TOPOGRÀFIC ESTAT ACTUAL	DATA FEBRER 2012	NÚMERO 3.1
						REFERÈNCIA PU10005OT	FULL 1 de 3

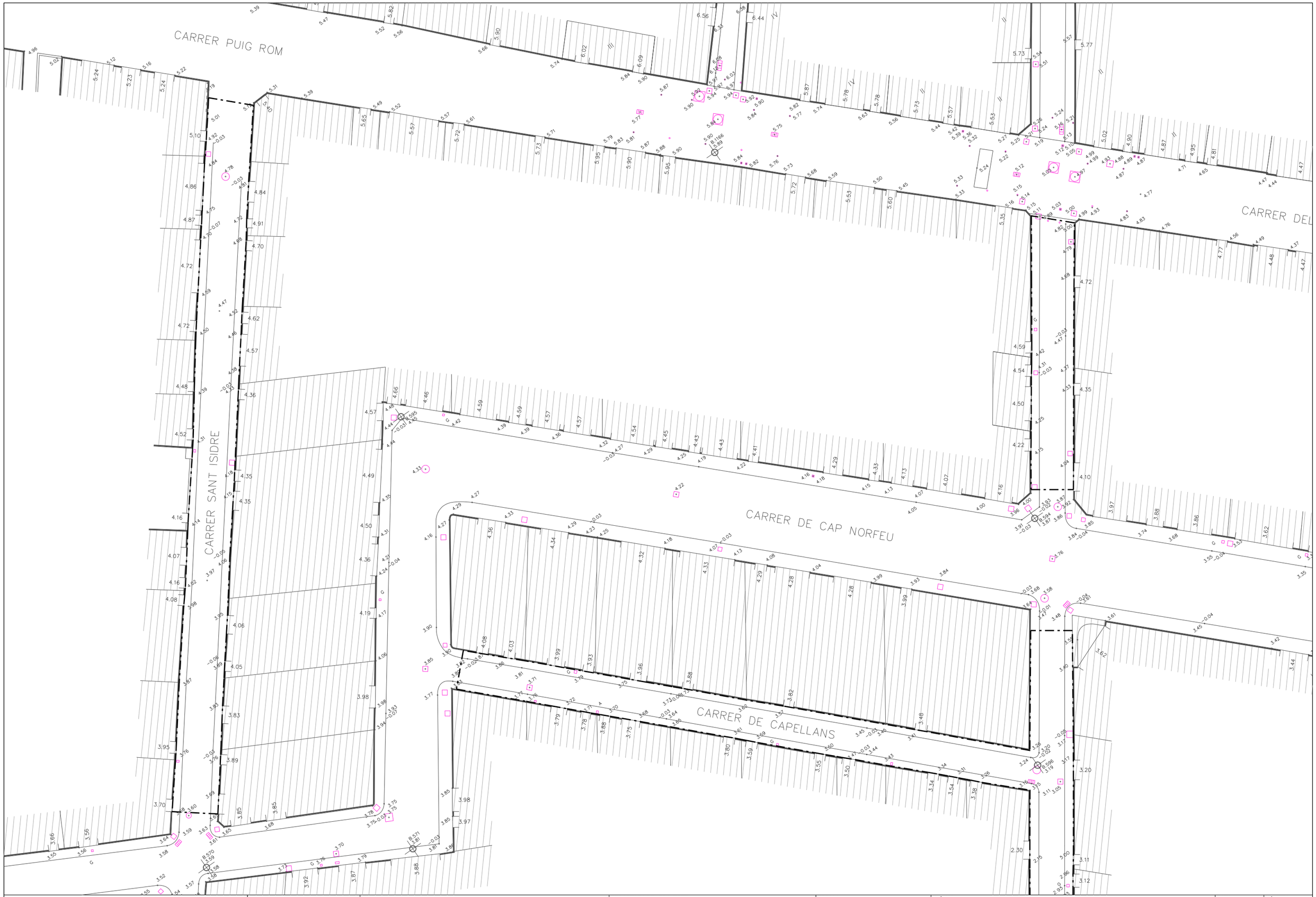

AJUNTAMENT DE ROSES AREA D'URBANISME	Pla de Barris de Roses	PROJECTE REURBANITZACIÓ DE L'ÀMBIT DE CASC ANTIC ENTRE ELS CARRERS SANT ISIDRE, PUIG ROM, SANT PERE ALT I JOAN BADOSA	REDACTORS DEL PROJECTE CRISTINA CASAS FACERIAS / arquitecta municipal CARLES QUIRCH NÚÑEZ / arquitecte tècnic municipal	ESCALA A3:1/250 0 1.25 2.5 3.75m.	PLÀNOL TOPOGRÀFIC ESTAT ACTUAL	DATA FEBRER 2012	NÚMERO 3.1
						REFERÈNCIA PU10005OT	FULL 2 de 3

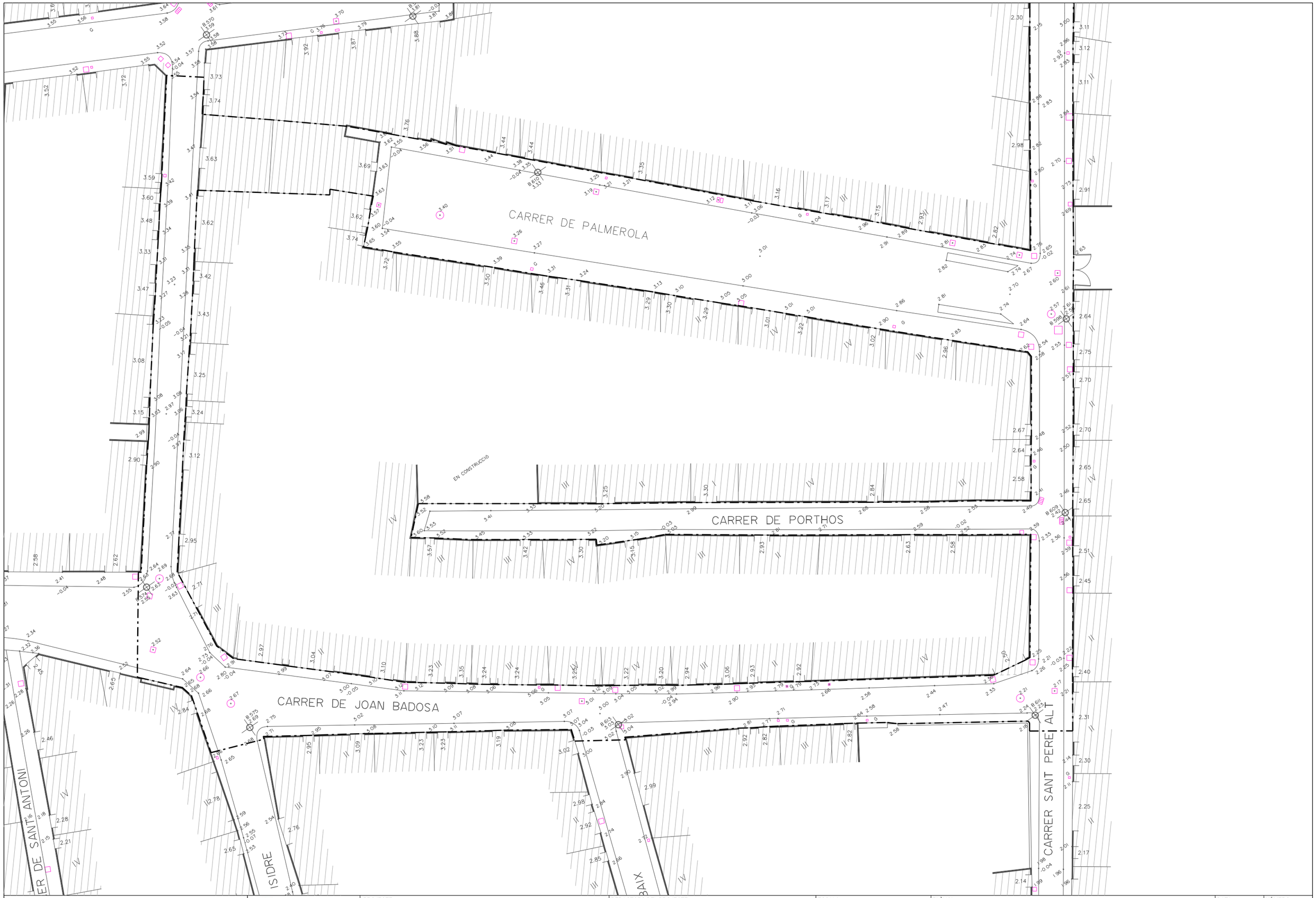

AJUNTAMENT DE ROSES AREA D'URBANISME	Pla de Barris de Roses	PROJECTE REURBANITZACIÓ DE L'ÀMBIT DE CASC ANTIC ENTRE ELS CARRERS SANT ISIDRE, PUIG ROM, SANT PERE ALT I JOAN BADOSA	REDACTORS DEL PROJECTE CRISTINA CASAS FACERIAS / arquitecta municipal CARLES QUIRCH NÚÑEZ / arquitecte tècnic municipal	ESCALA A3:1/250 0 1.25 2.5 3.75m.	PLÀNOL TOPOGRÀFIC ESTAT ACTUAL	DATA FEBRER 2012	NÚMERO 3.1
						REFERÈNCIA PU10005OT	FULL 3 de 3

AJUNTAMENT DE ROSES
AREA D'URBANISME

Pla de Barris de Roses

PROJECTE
REURBANITZACIÓ DE L'ÀMBIT DE CASC ANTIC
ENTRE ELS CARRERS SANT ISIDRE, PUIG ROM,
SANT PERE ALT I JOAN BADOSA

REDACTORS DEL PROJECTE
CRISTINA CASAS FACERIAS / arquitecta municipal
CARLES QUIRCH NÚÑEZ / arquitecte tècnic municipal

ESCALA
A3:1/500
0 2.5 5 7.5m.

PLÀNOL
PLANTA ENDERROCS

DATA
FEBRER 2012

NÚMERO
3.2

REFERÈNCIA
PU10005OT

FULL
1 de 1

AJUNTAMENT DE ROSES
AREA D'URBANISME

Pla de Barris de Roses

PROJECTE
REURBANITZACIÓ DE L'ÀMBIT DE CASC ANTIC
ENTRE ELS CARRERS SANT ISIDRE, PUIG ROM,
SANT PERE ALT I JOAN BADOSA

REDACTORS DEL PROJECTE
CRISTINA CASAS FACERIAS / arquitecta municipal
CARLES QUIRCH NÚÑEZ / arquitecte tècnic municipal

ESCALA
A3:1/500
0 2,5 5 7,5m.

PLÀNOL
ORTOFOTO ESTAT ACTUAL

DATA
FEBRER 2012

NÚMERO
3.3

REFERÈNCIA
PU10005OT

FULL
1 de 1

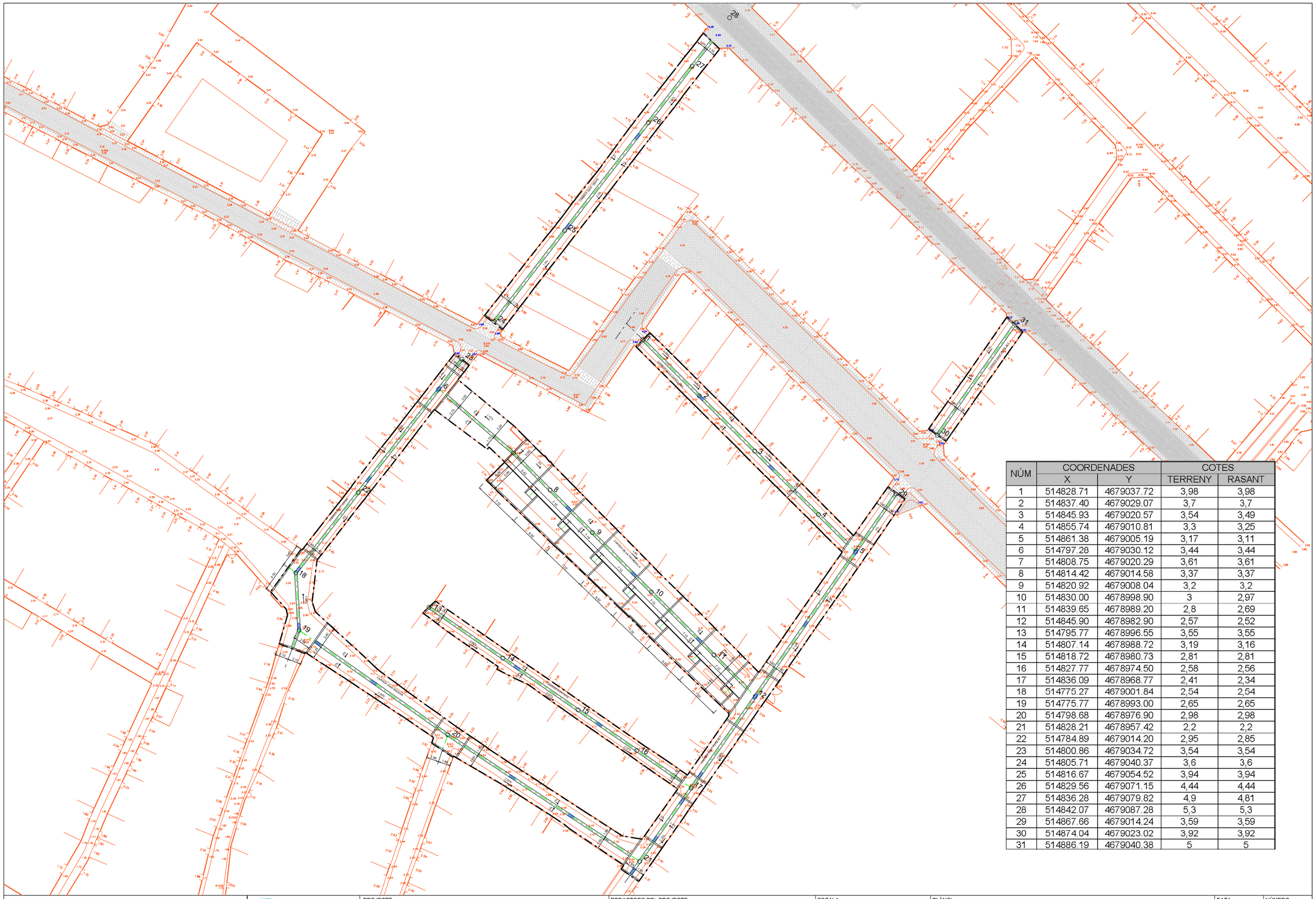

NÚM	COORDENADES		COTES	
	X	Y	TERRENY	RASANT
1	514828.71	4679037.72	3,98	3,98
2	514837.40	4679029.07	3,7	3,7
3	514845.93	4679020.57	3,54	3,49
4	514855.74	4679010.81	3,3	3,25
5	514861.38	4679005.19	3,17	3,11
6	514797.28	4679030.12	3,44	3,44
7	514808.75	4679020.29	3,61	3,61
8	514814.42	4679014.58	3,37	3,37
9	514820.92	4679008.04	3,2	3,2
10	514830.00	4678998.90	3	2,97
11	514839.65	4678989.20	2,8	2,69
12	514845.90	4678982.90	2,57	2,52
13	514795.77	4678996.55	3,55	3,55
14	514807.14	4678988.72	3,19	3,16
15	514818.72	4678980.73	2,81	2,81
16	514827.77	4678974.50	2,58	2,56
17	514836.09	4678968.77	2,41	2,34
18	514775.27	4679001.84	2,54	2,54
19	514775.77	4678993.00	2,65	2,65
20	514798.68	4678976.90	2,98	2,98
21	514828.21	4678957.42	2,2	2,2
22	514784.89	4679014.20	2,95	2,85
23	514800.86	4679034.72	3,54	3,54
24	514805.71	4679040.37	3,6	3,6
25	514816.67	4679054.52	3,94	3,94
26	514829.56	4679071.15	4,44	4,44
27	514836.28	4679079.82	4,9	4,81
28	514842.07	4679087.28	5,3	5,3
29	514867.66	4679014.24	3,59	3,59
30	514874.04	4679023.02	3,92	3,92
31	514886.19	4679040.38	5	5

AJUNTAMENT DE ROSES
AREA D'URBANISME

Pla de Barris de Roses

PROJECTE
REURBANITZACIÓ DE L'ÀMBIT DE CASC ANTIC
ENTRE ELS CARRERS SANT ISIDRE, PUIG ROM,
SANT PERE ALT I JOAN BADOSA

REDACTORS DEL PROJECTE
CRISTINA CASAS FACERIAS / arquitecta municipal
CARLES QUIRCH NÚÑEZ / arquitecte tècnic municipal

ESCALA
A3:1/500
0 2.5 5 7.5m.

PLÀNOL
PLANTA DEFINICIÓ GEOMÈTRICA
EIXOS

DATA
FEBRER 2012

NÚMERO
4.1

REFERÈNCIA
PU10005OT

FULL
1 de 3

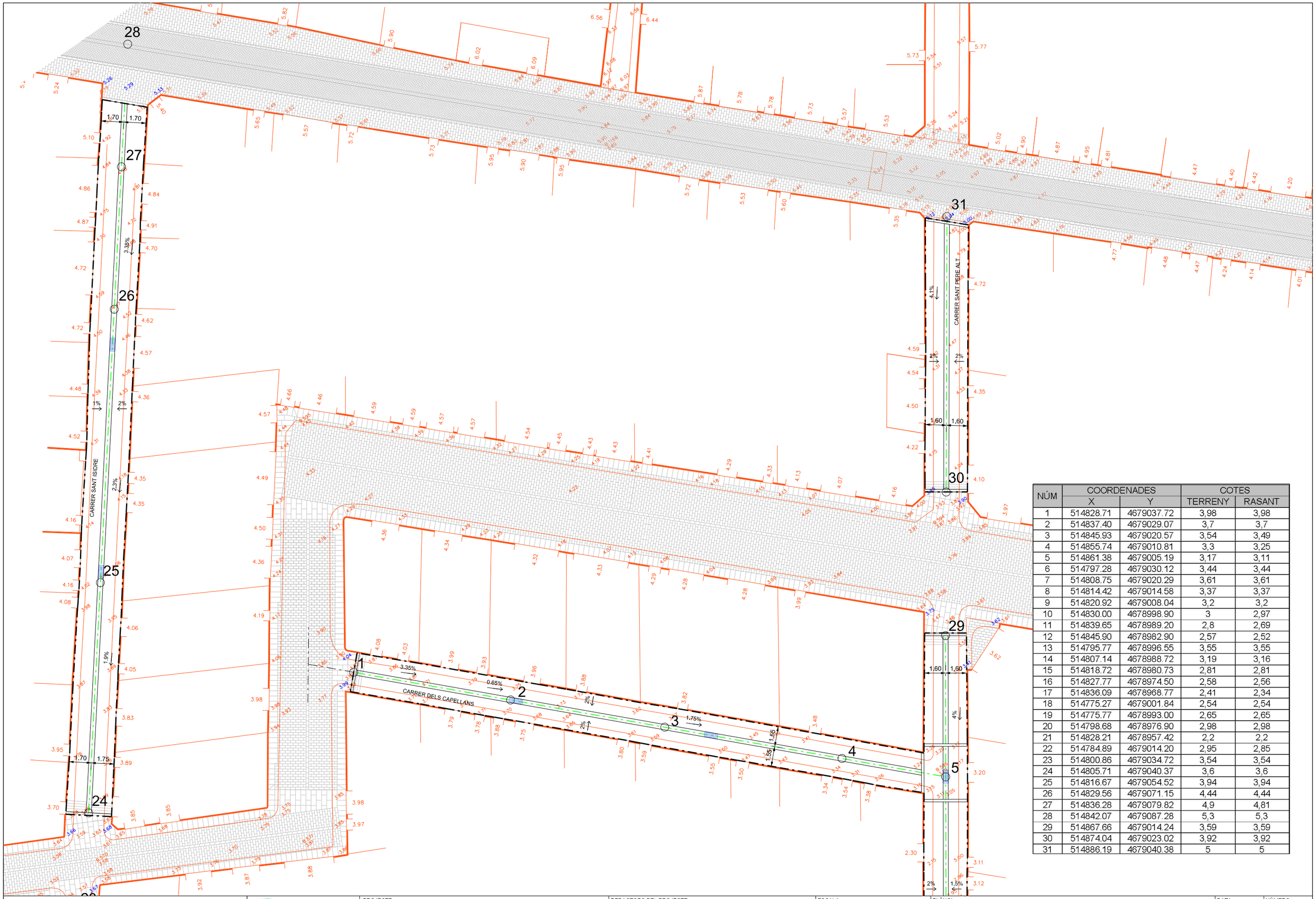

NÚM	COORDENADES		COTES	
	X	Y	TERRENY	RASANT
1	514828.71	4679037.72	3,98	3,98
2	514837.40	4679029.07	3,7	3,7
3	514845.93	4679020.57	3,54	3,49
4	514855.74	4679010.81	3,3	3,25
5	514861.38	4679005.19	3,17	3,11
6	514797.28	4679030.12	3,44	3,44
7	514808.75	4679020.29	3,61	3,61
8	514814.42	4679014.58	3,37	3,37
9	514820.92	4679008.04	3,2	3,2
10	514830.00	4678998.90	3	2,97
11	514839.65	4678989.20	2,8	2,69
12	514845.90	4678982.90	2,57	2,52
13	514795.77	4678996.55	3,55	3,55
14	514807.14	4678988.72	3,19	3,16
15	514818.72	4678980.73	2,81	2,81
16	514827.77	4678974.50	2,58	2,56
17	514836.09	4678968.77	2,41	2,34
18	514775.27	4679001.84	2,54	2,54
19	514775.77	4678993.00	2,65	2,65
20	514798.68	4678976.90	2,98	2,98
21	514828.21	4678957.42	2,2	2,2
22	514784.89	4679014.20	2,95	2,85
23	514800.86	4679034.72	3,54	3,54
24	514805.71	4679040.37	3,6	3,6
25	514816.67	4679054.52	3,94	3,94
26	514829.56	4679071.15	4,44	4,44
27	514836.28	4679079.82	4,9	4,81
28	514842.07	4679087.28	5,3	5,3
29	514867.66	4679014.24	3,59	3,59
30	514874.04	4679023.02	3,92	3,92
31	514886.19	4679040.38	5	5

AJUNTAMENT DE ROSES
AREA D'URBANISME

Pla de Barris de Roses

PROJECTE
REURBANITZACIÓ DE L'ÀMBIT DE CASC ANTIC ENTRE ELS CARRERS SANT ISIDRE, PUIG ROM, SANT PERE ALT I JOAN BADOSA

REDACTORS DEL PROJECTE
CRISTINA CASAS FACERIAS / arquitecta municipal
CARLES QUIRCH NÚÑEZ / arquitecte tècnic municipal

ESCALA
A3:1/250
0 1.25 2.5 3.75m.

PLÀNOL
PLANTA DEFINICIÓ GEOMÈTRICA

DATA
FEBRER 2012

NÚMERO
4.1

REFERÈNCIA
PU10005OT

FULL
2 de 3

NÚM	COORDENADES		COTES	
	X	Y	TERRENY	RASANT
1	514828.71	4679037.72	3,98	3,98
2	514837.40	4679029.07	3,7	3,7
3	514845.93	4679020.57	3,54	3,49
4	514855.74	4679010.81	3,3	3,25
5	514861.38	4679005.19	3,17	3,11
6	514797.28	4679030.12	3,44	3,44
7	514808.75	4679020.29	3,61	3,61
8	514814.42	4679014.58	3,37	3,37
9	514820.92	4679008.04	3,2	3,2
10	514830.00	4678998.90	3	2,97
11	514839.65	4678989.20	2,8	2,69
12	514845.90	4678982.90	2,57	2,52
13	514795.77	4678996.55	3,55	3,55
14	514807.14	4678988.72	3,19	3,16
15	514818.72	4678980.73	2,81	2,81
16	514827.77	4678974.50	2,58	2,56
17	514836.09	4678968.77	2,41	2,34
18	514775.27	4679001.84	2,54	2,54
19	514775.77	4678993.00	2,65	2,65
20	514798.68	4678976.90	2,98	2,98
21	514828.21	4678957.42	2,2	2,2
22	514784.89	4679014.20	2,95	2,85
23	514800.86	4679034.72	3,54	3,54
24	514805.71	4679040.37	3,6	3,6
25	514816.67	4679054.52	3,94	3,94
26	514829.56	4679071.15	4,44	4,44
27	514836.28	4679079.82	4,9	4,81
28	514842.07	4679087.28	5,3	5,3
29	514867.66	4679014.24	3,59	3,59
30	514874.04	4679023.02	3,92	3,92
31	514886.19	4679040.38	5	5

AJUNTAMENT DE ROSES
AREA D'URBANISME

Pla de Barris de Roses

PROJECTE
REURBANITZACIÓ DE L'ÀMBIT DE CASC ANTIC ENTRE ELS CARRERS SANT ISIDRE, PUIG ROM, SANT PERE ALT I JOAN BADOSA

REDACTORS DEL PROJECTE
CRISTINA CASAS FACERIAS / arquitecta municipal
CARLES QUIRCH NÚÑEZ / arquitecte tècnic municipal

ESCALA
A3:1/250
0 1.25 2.5 3.75m.

PLÀNOL
PLANTA DEFINICIÓ GEOMÈTRICA

DATA
FEBRER 2012

NÚMERO
4.1

REFERÈNCIA
PU10005OT

FULL
3 de 3

AJUNTAMENT DE ROSES AREA D'URBANISME	Pla de Barris de Roses	PROJECTE REURBANITZACIÓ DE L'ÀMBIT DE CASC ANTIC ENTRE ELS CARRERS SANT ISIDRE, PUIG ROM, SANT PERE ALT I JOAN BADOSA	REDACTORS DEL PROJECTE CRISTINA CASAS FACERIAS / arquitecta municipal CARLES QUIRCH NÚÑEZ / arquitecte tècnic municipal	ESCALA A3:1/500 0 2.5 5 7.5m.	PLÀNOL PLANTA ORDENACIÓ GENERAL	DATA FEBRER 2012 REFERÈNCIA PU10005OT	NÚMERO 4.2 FULL 1 de 3

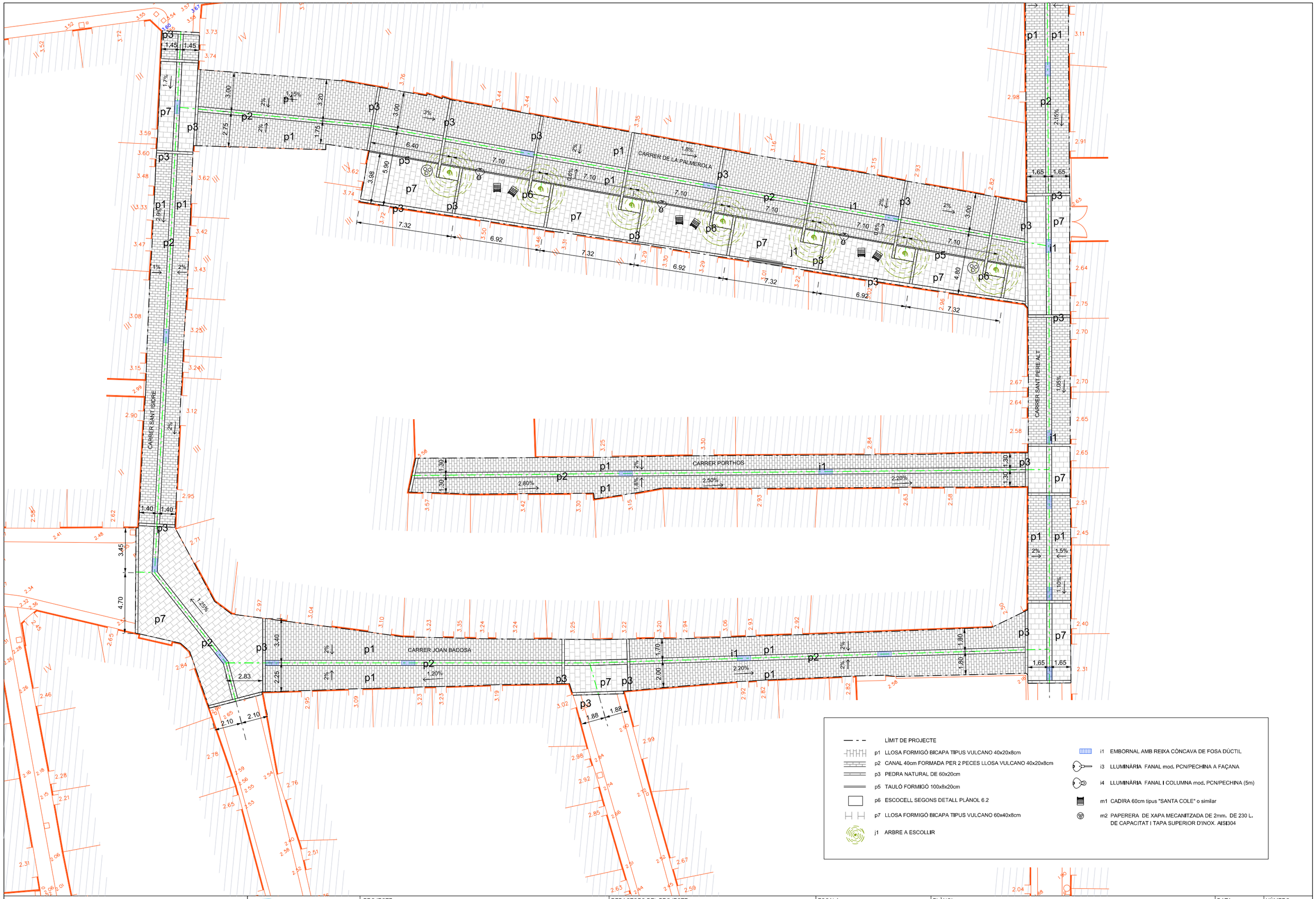

AJUNTAMENT DE ROSES AREA D'URBANISME	Pla de Barris de Roses	PROJECTE REURBANITZACIÓ DE L'ÀMBIT DE CASC ANTIC ENTRE ELS CARRERS SANT ISIDRE, PUIG ROM, SANT PERE ALT I JOAN BADOSA	REDACTORS DEL PROJECTE CRISTINA CASAS FACERIAS / arquitecta municipal CARLES QUIRCH NÚÑEZ / arquitecte tècnic municipal	ESCALA A3:1/250 0 1.25 2.5 3.75m.	PLÀNOL PLANTA ORDENACIÓ GENERAL	DATA FEBRER 2012	NÚMERO 4.2
						REFERÈNCIA PU10005OT	FULL 2 de 3

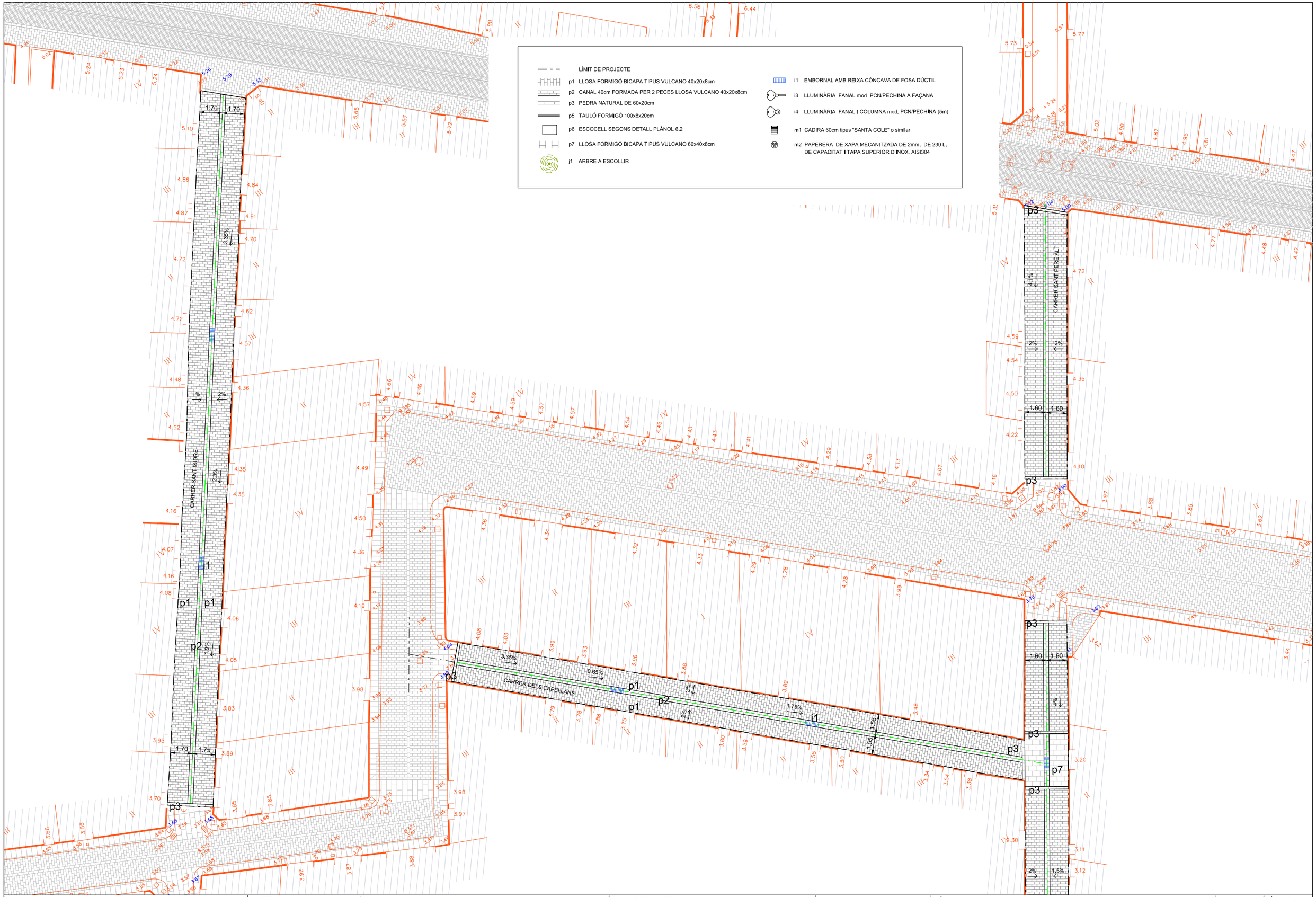

AJUNTAMENT DE ROSES AREA D'URBANISME	Pla de Barris de Roses	PROJECTE REURBANITZACIÓ DE L'ÀMBIT DE CASC ANTIC ENTRE ELS CARRERS SANT ISIDRE, PUIG ROM, SANT PERE ALT I JOAN BADOSA	REDACTORS DEL PROJECTE CRISTINA CASAS FACERIAS / arquitecta municipal CARLES QUIRCH NÚÑEZ / arquitecte tècnic municipal	ESCALA A3:1/250 0 1.25 2.5 3.75m.	PLÀNOL PLANTA ORDENACIÓ GENERAL	DATA FEBRER 2012	NÚMERO 4.2
						REFERÈNCIA PU10005OT	FULL 3 de 3

FAÇANA ESQUERRA
FAÇANA DRETA
EIX PROPOSTA
EIX ACTUAL

CARRER CAPELLANS
ESCALES H 500 V 100

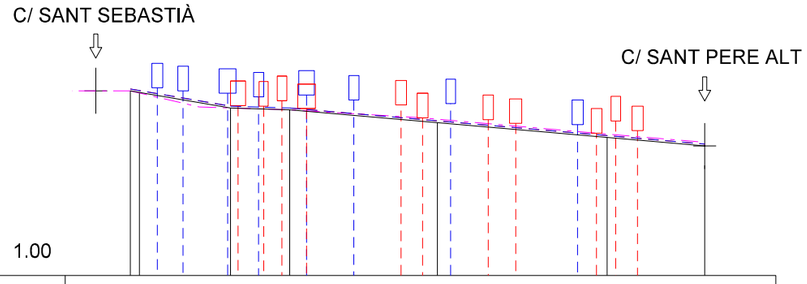

	1		2		3		4		5
EIX CARRER	4.01 3.98		3.73	3.70		3.49		3.25	3.11
PENDENTS		3.35 %	0.65 %	1.75 %		1.75 %		1.75 %	
DISTÀNCIES PARCIALS		7.43	4.83	12.05		13.84		7.96	
DISTÀNCIES A L'ORIGEN	0.00			12.26		24.31		38.15	46.11
PORTES COSTAT ESQUERRA			3.77 3.76 3.85	3.72		3.78 3.57	3.54 3.48	3.32 3.52 3.36	
PORTES COSTAT DRETA		4.06 4.01	3.97 3.91	3.94	3.86		3.80	3.46	

FAÇANA ESQUERRA
FAÇANA DRETA
EIX PROPOSTA
EIX ACTUAL

CARRER PALMEROLA
ESCALES H 500 V 100

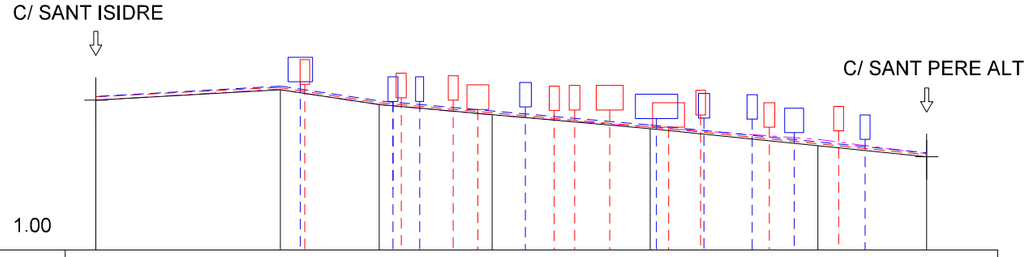

	6		7		8		9		10		11		12
EIX CARRER	3.44		3.61		3.37		3.20		2.97		2.69		2.52
PENDENTS		1.15 %		3.00 %		1.85 %		1.80 %		2.00 %		2.00 %	
DISTÀNCIES PARCIALS		15.06		8.05		9.22		12.88		13.69		8.87	
DISTÀNCIES A L'ORIGEN	0.00		15.06		23.11		32.32		45.20		58.89		67.76
PORTES COSTAT ESQUERRA			3.70		3.48	3.44 3.29		3.27 3.28	3.28	3.00 3.20		3.00	2.94
PORTES COSTAT DRETA			3.74		3.42	3.42		3.33		3.14	3.15	3.13 2.91	2.80

AJUNTAMENT DE ROSES AREA D'URBANISME	Pla de Barris de Roses	PROJECTE REURBANITZACIÓ DE L'ÀMBIT DE CASC ANTIC ENTRE ELS CARRERS SANT ISIDRE, PUIG ROM, SANT PERE ALT I JOAN BADOSA	REDACTORS DEL PROJECTE CRISTINA CASAS FACERIAS / arquitecta municipal CARLES QUIRCH NÚÑEZ / arquitecte tècnic municipal	ESCALA A3:1/500 0 2.5 5 7.5m.	PLÀNOL SECCIONS LONGITUDINALS CARRER CAPELLANS I CARRER PALMEROLA	DATA FEBRER 2012 REFERÈNCIA PU10005OT	NÚMERO 5 FULL 1 de 3

FAÇANA ESQUERRA
FAÇANA DRETA
EIX PROPOSTA
EIX ACTUAL

CARRER DE PORTHOS
ESCALES H 500 V 100

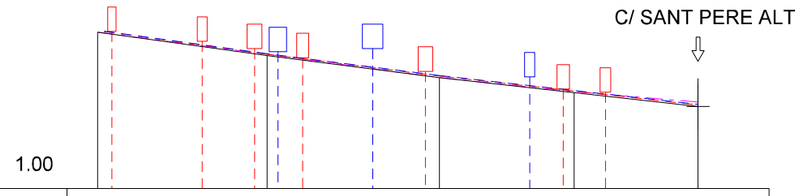

	13	14	15	16	17
EIX CARRER	3.55	3.16	2.81	2.56	2.34
PENDENTS	2.80 %	2.50 %	2.30 %	2.20 %	
DISTÀNCIES PARCIALS	13.80	14.07	10.99	10.10	
DISTÀNCIES A L'ORIGEN	0.00	13.80	27.88	38.86	48.96
PORTES COSTAT ESQUERRA	3.56, 3.40, 3.28, 3.13		2.91	2.62, 2.57	
PORTES COSTAT DRETA		3.23, 3.28		2.82	

FAÇANA ESQUERRA
FAÇANA DRETA
EIX PROPOSTA
EIX ACTUAL

CARRER JOAN BADOSA
ESCALES H 500 V 100

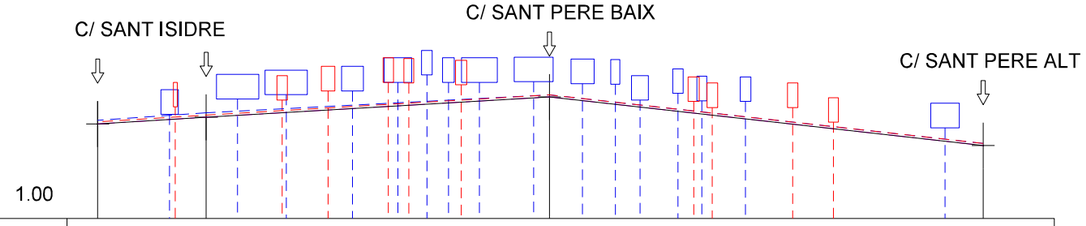

	18	19	20	21
EIX CARRER	2.54	2.65	2.98	2.19
PENDENTS	1.25 %	1.20 %	2.20 %	
DISTÀNCIES PARCIALS	8.85	28.00	35.37	
DISTÀNCIES A L'ORIGEN	0.00	8.85	36.85	72.23
PORTES COSTAT ESQUERRA	2.82	2.93, 3.08, 3.22, 3.21, 3.18	2.91, 2.81, 2.81, 2.57	
PORTES COSTAT DRETA	2.70	2.95, 3.02, 3.08, 3.22, 3.34, 3.22, 3.22, 3.23, 3.20, 3.19, 2.93, 3.04, 2.91, 2.91	2.48	

FAÇANA ESQUERRA
FAÇANA DRETA
EIX PROPOSTA
EIX ACTUAL

CARRER SANT ISIDRE
ESCALES H 500 V 100

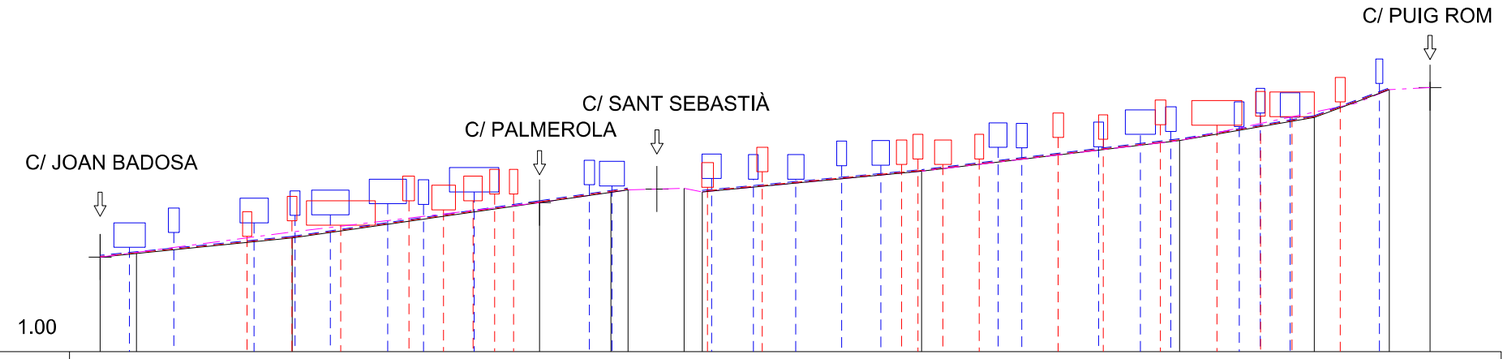

	18					22							6		23		24					25						26			27		28
EIX CARRER	2.54	2.60				2.85							3.44		3.54 3.63		3.66 3.60					3.94						4.44			4.81	5.27	5.30
PENDENTS		2.00 %				2.90 %							1.70 %				1.90 %					2.30 %						3.35 %			5.10 %		
DISTÀNCIES PARCIALS		15.66				20.17							5.83				17.90					21.04						10.97			9.44		
DISTÀNCIES A L'ORIGEN	0.00					15.66							35.83		41.66		49.10					67.00						88.04			99.01		108.45
PORTES COSTAT ESQUERRA					2.88	3.13	3.06		3.45	3.31	3.46	3.58 3.57					3.68	3.93				4.06 4.14	4.05	4.14		4.49	4.46	4.70	4.69	4.84	4.83	5.07	
PORTES COSTAT DRETA		2.70	2.94		3.10	3.22	3.23		3.41	3.40	3.60				3.72 3.70		3.82	3.86	3.81	4.03	4.04				4.33 4.32		4.34	4.54 4.59	4.67	4.89 4.82		5.37	

FAÇANA ESQUERRA
FAÇANA DRETA
EIX PROPOSTA
EIX ACTUAL

CARRER SANT PERE ALT
ESCALES H 500 V 100

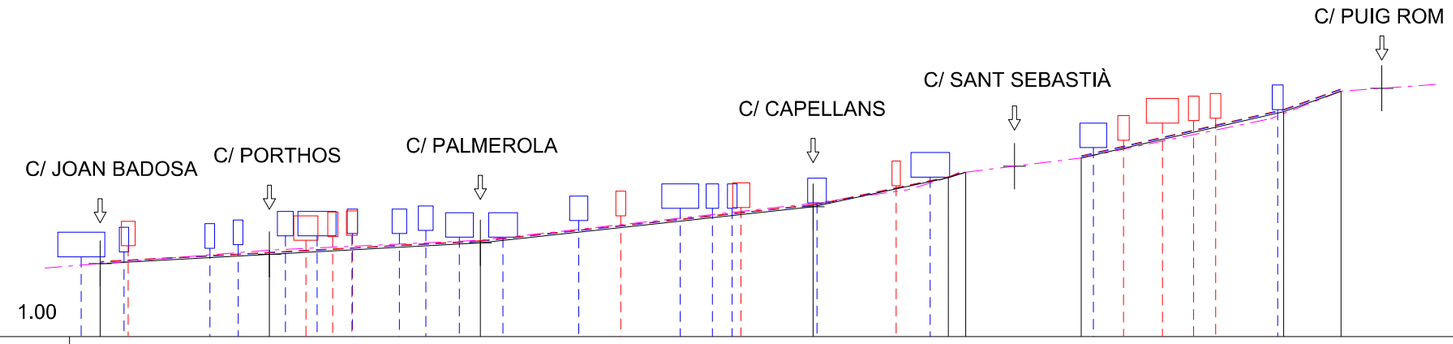

	21					17							12							5			29			30						31	
EIX CARRER	2.19					2.34							2.52							3.11			3.59 3.68			3.92					4.66	5.00	
PENDENTS		1.10 %				1.05 %							2.15 %							4.00 %						4.10 %					7.00 %		
DISTÀNCIES PARCIALS		13.81				17.21							27.13							11.02						16.51					4.67		
DISTÀNCIES A L'ORIGEN	0.00					13.81							31.02							58.15			69.17			80.02						101.21	
PORTES COSTAT ESQUERRA			2.48				2.57	2.63	2.65						2.97				3.10				3.46					4.20	4.48	4.52	4.56		
PORTES COSTAT DRETA	2.30	2.38		2.44	2.50	2.63	2.64	2.69	2.68	2.73	2.62	2.62			2.89				3.10	3.10 3.09			3.18			3.60			4.08			4.70		

AJUNTAMENT DE ROSES AREA D'URBANISME	Pla de Barris de Roses	PROJECTE REURBANITZACIÓ DE L'ÀMBIT DE CASC ANTIC ENTRE ELS CARRERS SANT ISIDRE, PUIG ROM, SANT PERE ALT I JOAN BADOSA	REDACTORS DEL PROJECTE CRISTINA CASAS FACERIAS / arquitecta municipal CARLES QUIRCH NÚÑEZ / arquitecte tècnic municipal	ESCALA A3:1/500 0 2.5 5 7.5m.	PLÀNOL SECCIONS LONGITUDINALS CARRER SANT ISIDRE I CARRER SANT PERE ALT	DATA FEBRER 2012	NÚMERO 5
						REFERÈNCIA PU10005OT	FULL 3 de 3

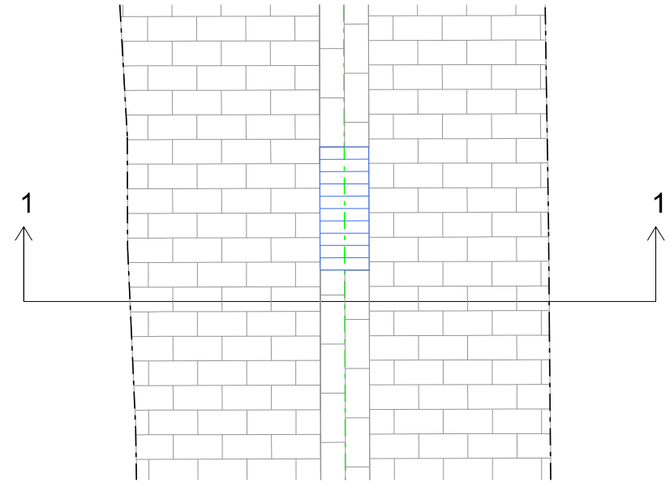

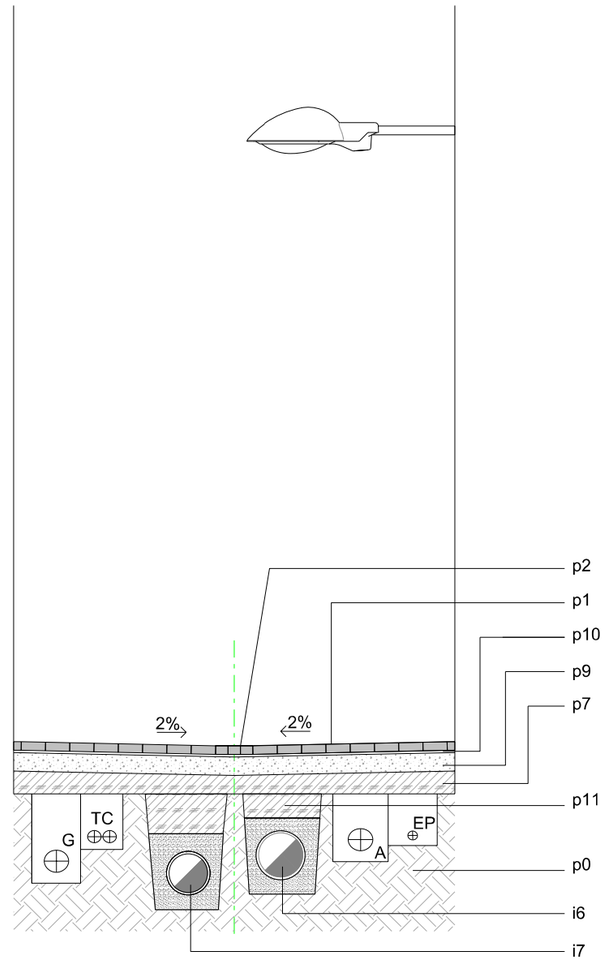

p0 - esplanada compactada al 98% PM.
p1 - llosa de formigó bicapa tipus vulcano de 40x20x8cm.
p2 - canal de 40cm formada per 2 peces llosa vulcano de 40x20x8cm.
p3 - pedra natural de 60x20cm.
p4 - llosa de formigó bicapa tipus vulcano de 60x40x8cm.
p5 - tauló de formigó100x20x8cm.
p6 - escocell de 150x100cm. format per planxa d'alumini de 15cm d'alçada, pedra natural i tauló.
p7 - sub-base de tot-u artificial de 15cm de gruix mínim.
p8 - sistema de plantació i reg d'arbres segons detall plànol 6.2.
p9 - base de formigó HM-25N/mm2 de 15cm de gruix.
p10 - morter M-60/B de 2cm. de gruix.
p11 - reblert de rasa.

j1 - arbre a escollir.

i1 - embornal amb reixa còncava de fosa dúctil.
i3 - lluminària fanal mod. PCN/PECHINA a façana.
i4 - lluminària fanal i columna mod. PCN/PECHINA (5m).
i5 - escomesa pluvials PVCØ200mm.
i6 - tub PEAD corrugat doble capa Øvariable aigües pluvials.
i7 - tub PEAD corrugat doble capa Øvariable aigües residuals.
i8 - tub PEAD DN32 distribució reg.

m1 - cadira 60cm tipus "SANTA COLE" mod. "Neoromàntic sostenible" o similar.
m2 - paperera de xapa mecanitzada de 2mm. de 230L de capacitat i tapa superior d'inox AISI304.

AJUNTAMENT DE ROSES AREA D'URBANISME	Pla de Barris de Roses	PROJECTE REURBANITZACIÓ DE L'ÀMBIT DE CASC ANTIC ENTRE ELS CARRERS SANT ISIDRE, PUIG ROM, SANT PERE ALT I JOAN BADOSA	REDACTORS DEL PROJECTE CRISTINA CASAS FACERIAS / arquitecta municipal CARLES QUIRCH NÚÑEZ / arquitecte tècnic municipal	ESCALA A3:1/50 0 0.25 0.5 0.75m.	PLÀNOL SECCIONS I PLANTES TIPUS - SECCIÓ 1	DATA FEBRER 2012	NÚMERO 6.1
						REFERÈNCIA PU10005OT	FULL 1 de 2

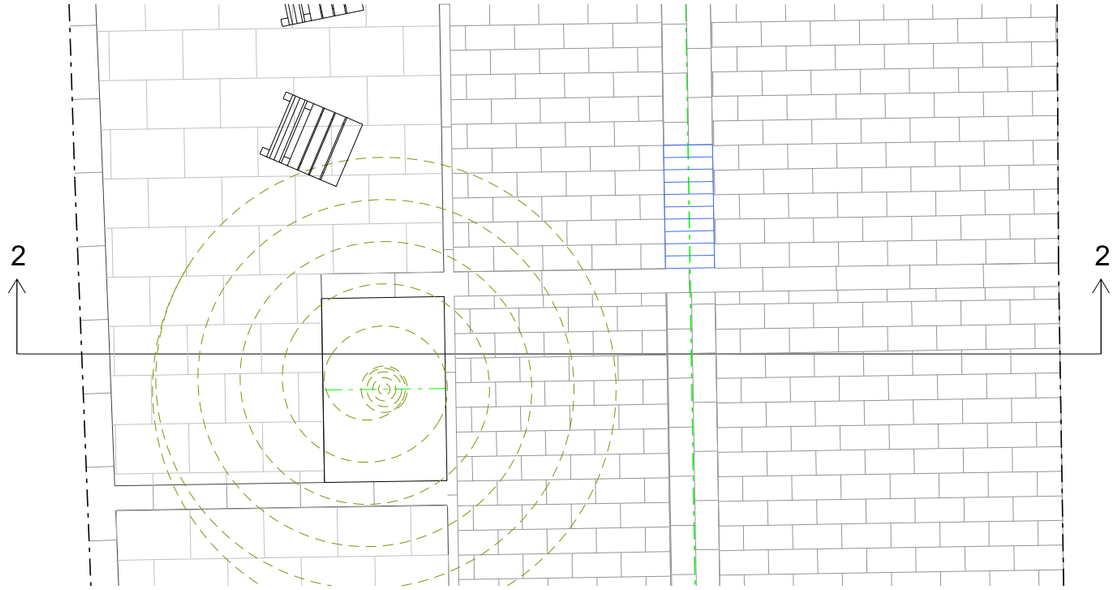

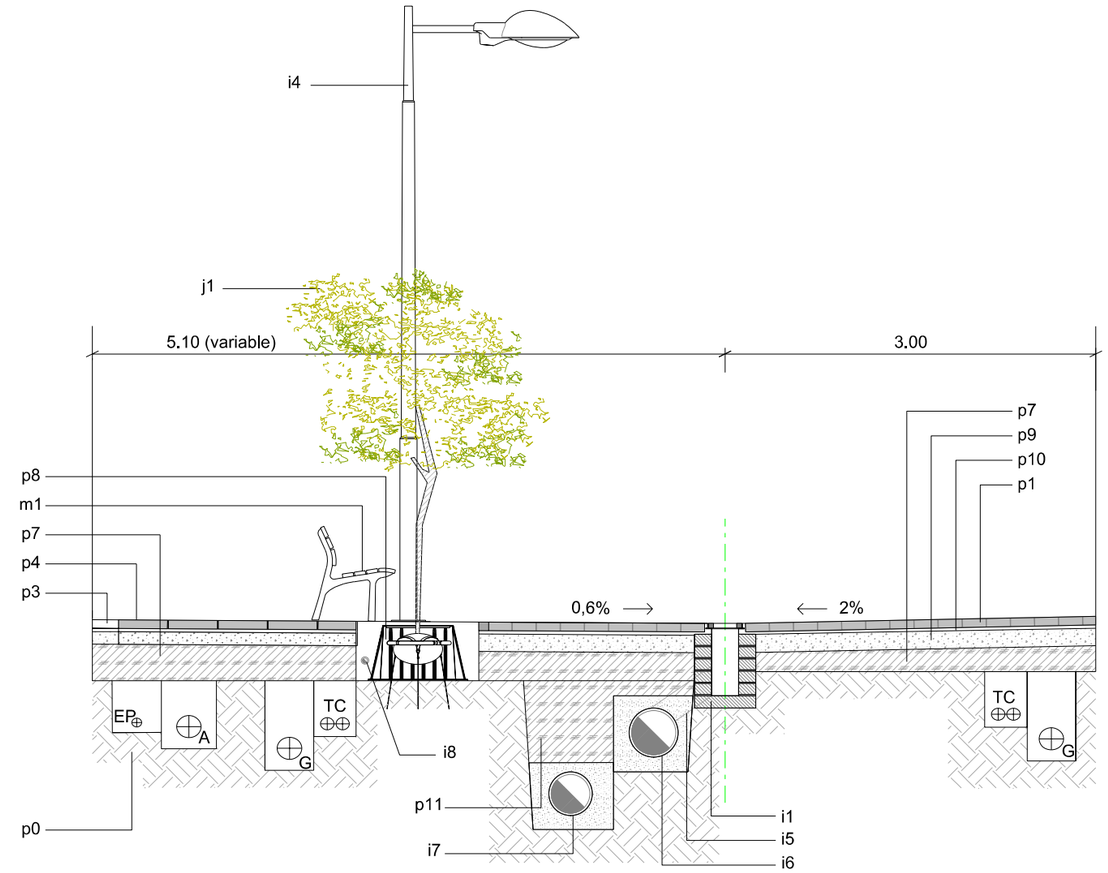

p0 - esplanada compactada al 98% PM.
p1 - llosa de formigó bicapa tipus vulcano de 40x20x8cm.
p2 - canal de 40cm formada per 2 peces llosa vulcano de 40x20x8cm.
p3 - pedra natural de 60x20cm.
p4 - llosa de formigó bicapa tipus vulcano de 60x40x8cm.
p5 - tauló de formigó100x20x8cm.
p6 - escocell de 150x100cm. format per planxa d'alumini de 15cm d'alçada, pedra natural i tauló.
p7 - sub-base de tot-u artificial de 15cm de gruix mínim.
p8 - sistema de plantació i reg d'arbres segons detall plànol 6.2.
p9 - base de formigó HM-25N/mm2 de 15cm de gruix.
p10 - morter M-60/B de 2cm. de gruix.
p11 - reblert de rasa.

j1 - arbre a escollir.

i1 - embornal amb reixa còncava de fosa dúctil.
i3 - Iluminària fanal mod. PCN/PECHINA a façana.
i4 - Iluminària fanal i columna mod. PCN/PECHINA (5m).
i5 - escomesa pluvials PVCØ200mm.
i6 - tub PEAD corrugat doble capa Øvariable aigües pluvials.
i7 - tub PEAD corrugat doble capa Øvariable aigües residuals.
i8 - tub PEAD DN32 distribució reg.

m1 - cadira 60cm tipus "SANTA COLE" mod. "Neoromàntic sostenible" o similar.
m2 - paperera de xapa mecanitzada de 2mm. de 230L de capacitat i tapa superior d'inox AISI304.

AJUNTAMENT DE ROSES AREA D'URBANISME	Pla de Barris de Roses	PROJECTE REURBANITZACIÓ DE L'ÀMBIT DE CASC ANTIC ENTRE ELS CARRERS SANT ISIDRE, PUIG ROM, SANT PERE ALT I JOAN BADOSA	REDACTORS DEL PROJECTE CRISTINA CASAS FACERIAS / arquitecta municipal CARLES QUIRCH NÚÑEZ / arquitecte tècnic municipal	ESCALA A3:1/50 0 0.25 0.5 0.75m.	PLÀNOL SECCIONS I PLANTES TIPUS - SECCIÓ 2	DATA FEBRER 2012	NÚMERO 6.1
						REFERÈNCIA PU10005OT	FULL 2 de 2

DETALL ESCOCELL

1. ROOTRAIN URBAN AMB CONNEXIÓ A LA XARXA DE REG
2. PEDRA NATURAL DE 60 x 20cm.
3. LLOSA FORMIGÓ BICAPA TIPUS VULCANO 60 x 40 x 8cm.
4. TERRA VEGETAL
5. ROOTDIRECTOR
6. ARBORGUY FIXACIÓ
7. BASE DE FORMIGÓ HM-25N/mm2 DE 15cm.
8. SUB-BASE DE TOT-U ARTIFICIAL DE 15cm.
9. FORMACIÓ ESCOCELL AMB PLANXA D'ALUMINI DE 15cm. D'ALÇADA
10. TAULÓ DE FORMIGÓ 100x20x8

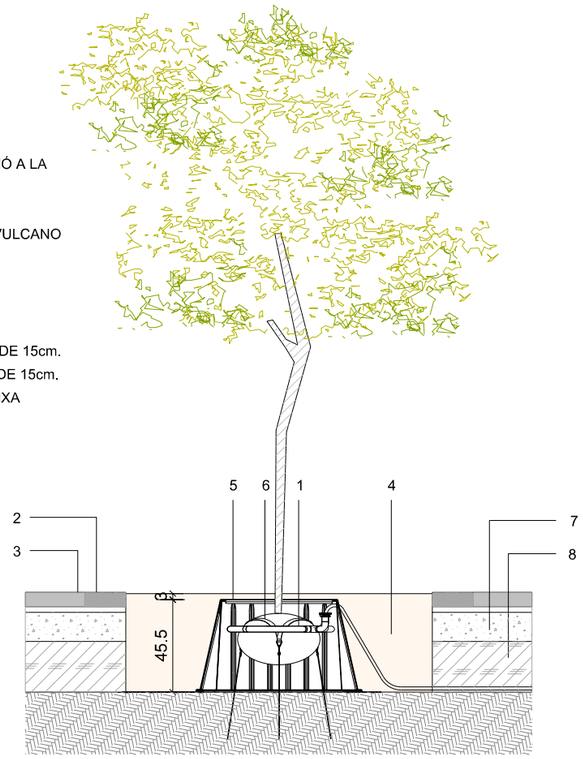

PILONA EMPOTRADA

MODEL : X - last, Gorge D80
INSTAL·LACIÓ : Directament encofrada amb formigó
ACABAT : Premium Negre

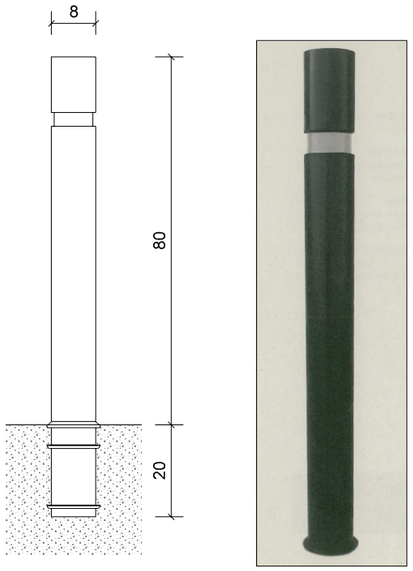

PAPERERA Ø 62

1. ESTRUCTURA GALVANITZADA I PINTURA AL FORN OXIRÓN
2. TAPA INOX AISI304 3 FORATS DE 185mm.

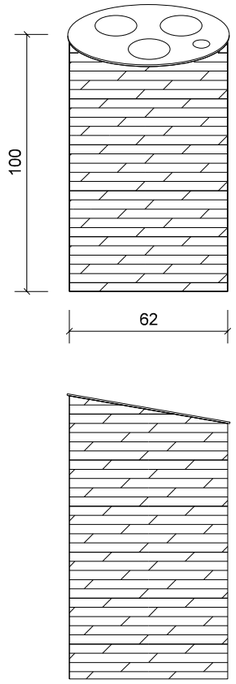

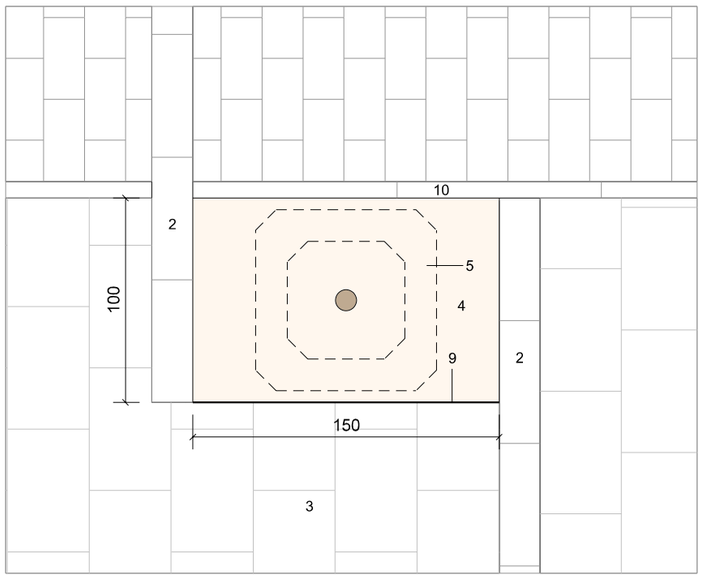

BANC NEOROMÀNTIC SOSTENIBLE DE 150

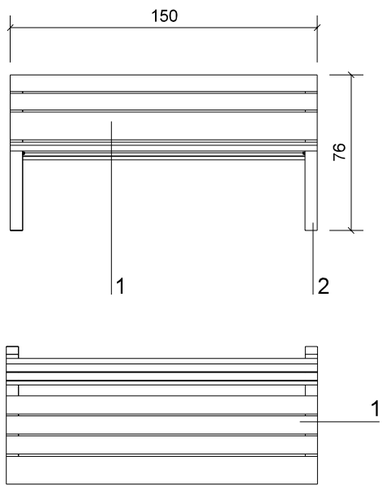

1. ESTRUCTURA D'INJECCIÓ DE POLIPROPILÈ RECICLAT AMB UN 30% DE FIBRA DE VIDRE
2. LLISTONS FABRICATS PER EXTRUSSIÓ DE PVC BARREJAT AL 50% AMB FIBRES VEGETALS RECICLADES

CADIRA NEOROMÀNTICA SOSTENIBLE

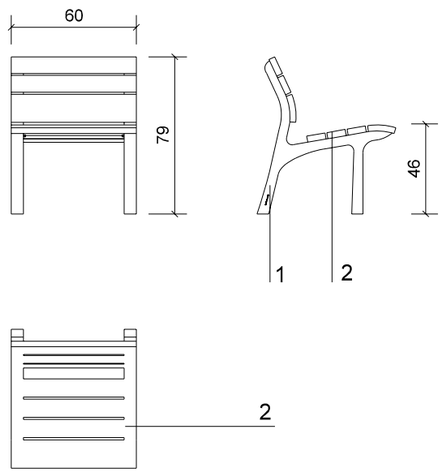

AJUNTAMENT DE ROSES AREA D'URBANISME	Pla de Barris de Roses	PROJECTE REURBANITZACIÓ DE L'ÀMBIT DE CASC ANTIC ENTRE ELS CARRERS SANT ISIDRE, PUIG ROM, SANT PERE ALT I JOAN BADOSA	REDACTORS DEL PROJECTE CRISTINA CASAS FACERIAS / arquitecta municipal CARLES QUIRCH NÚÑEZ / arquitecte tècnic municipal	ESCALA A3:1/30 0 0.15 0.3 0.45m.	PLÀNOL DETALLS MOBILIARI	DATA FEBRER 2012 REFERÈNCIA PU10005OT	NÚMERO 6.2 FULL 1 de 1

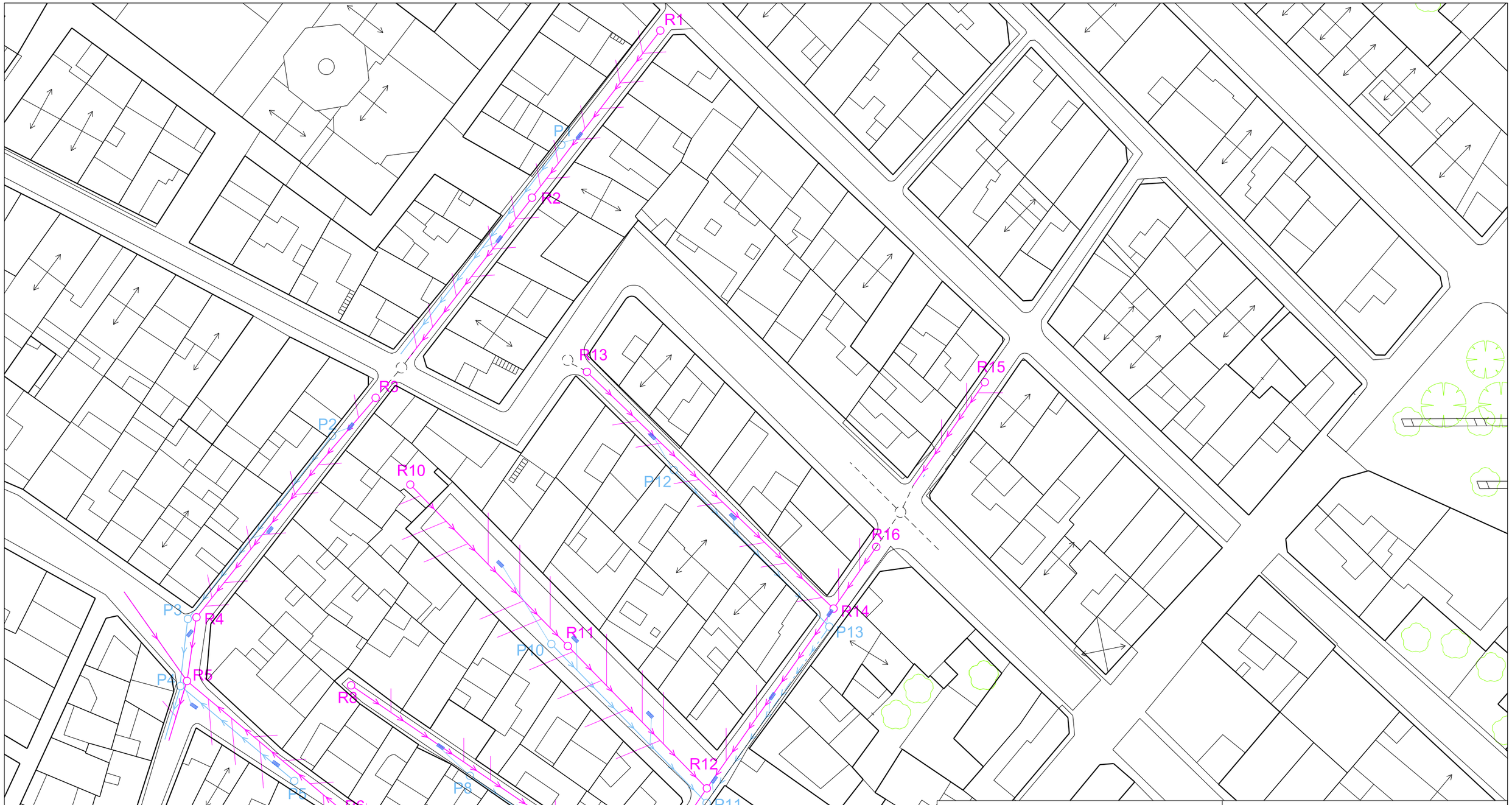

XARXA DE PLUVIALS

- COL·LECTOR PE Ø300 mm
- COL·LECTOR PE Ø400 mm
- ESCOMESA EMBORNAL PE Ø200 mm
- P POU DE REGISTRE
- EMBORNAL

XARXA DE RESIDUALS

- COL·LECTOR PE Ø300 mm
- ESCOMESA PE Ø200 i 160 mm
- R POU DE REGISTRE

XARXA EXISTENT

- EXISTENT

AJUNTAMENT DE ROSES AREA D'URBANISME	Pla de Barris de Roses	PROJECTE REURBANITZACIÓ DE L'ÀMBIT DE CASC ANTIC ENTRE ELS CARRERS SANT ISIDRE, PUIG ROM, SANT PERE ALT I JOAN BADOSA	REDACTORS DEL PROJECTE CRISTINA CASAS FACERIAS / arquitecta municipal CARLES QUIRCH NÚÑEZ / arquitecte tècnic municipal	ESCALA A3:1/500 0 2.5 5 7.5m.	PLÀNOL PROPOSTA SANEJAMENT	DATA FEBRER 2012	NÚMERO 7.1
						REFERÈNCIA PU10005OT	FULL 1 de 1

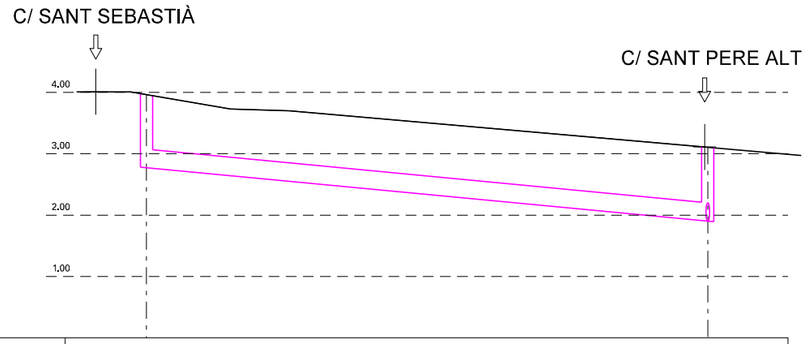

CARRER CAPELLANS
ESCALES H 500 V 100

NÚMERO DE POU	R13		R14
PENDENT		1.90%	
COTA SOLERA	3.96		3.15
PROFUNDITAT	1.20		1.20
DISTÀNCIES A ORÍGEN		45.77	
DISTÀNCIES PARCIALS		45.77	

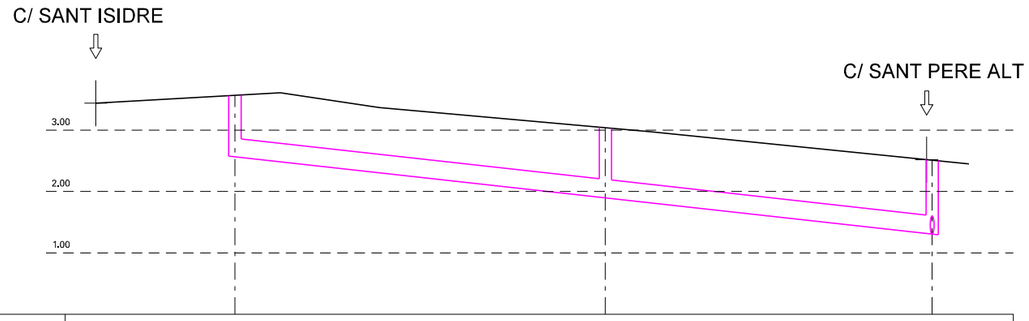

CARRER PALMEROLA
ESCALES H 500 V 100

NÚMERO DE POU	R10		R11		R12
PENDENT		2.20%		2.20%	
COTA SOLERA	3.568		3.04		2.512
PROFUNDITAT	1.00		1.14		1.20
DISTÀNCIES A ORÍGEN		30.21		56.86	
DISTÀNCIES PARCIALS		30.21		26.65	

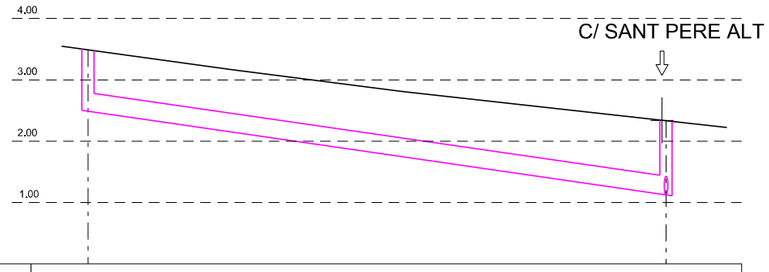

CARRER DE PORTHOS
ESCALES H 500 V 100

NÚMERO DE POU	R8		R9
PENDENT		2.85%	
COTA SOLERA	3.49		2.346
PROFUNDITAT	1.00		1.20
DISTÀNCIES A ORÍGEN		47.14	
DISTÀNCIES PARCIALS		47.14	

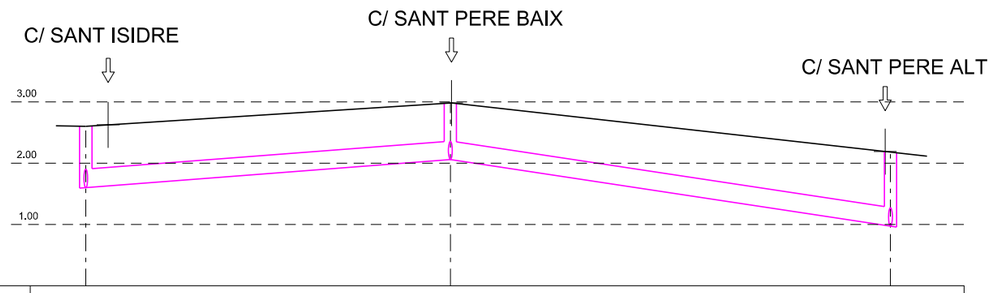

CARRER JOAN BADOSA
ESCALES H 500 V 100

NÚMERO DE POU	R5		R6		R7
PENDENT		1.50%		3.00%	
COTA SOLERA	2.602		2.978		2.18
PROFUNDITAT	1.00		0.92		1.20
DISTÀNCIES A ORÍGEN		29.73		65.63	
DISTÀNCIES PARCIALS		29.73		35.90	

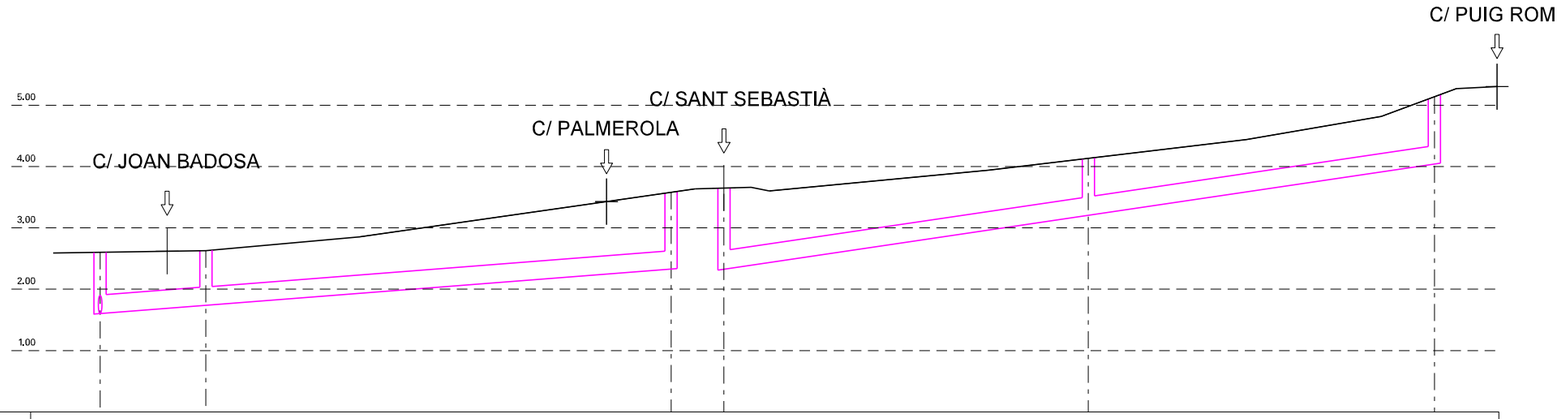

CARRER SANT ISIDRE
ESCALES H 500 V 100

NÚMERO DE POU	R5		R4			R3	EXIST		R2		R1
PENDENT		1.50%		1.50%				2.90%		2.90%	
COTA SOLERA	2.602		2.628			3.58	3.65		4.134		5.13
PROFUNDITAT	1.00		0.89			1.20	1.30		0.92		1.00
DISTÀNCIES A ORÍGEN		8.63		46.57		50.88		80.59		108.81	
DISTÀNCIES PARCIALS		8.63		37.94		4.31		29.71		28.22	

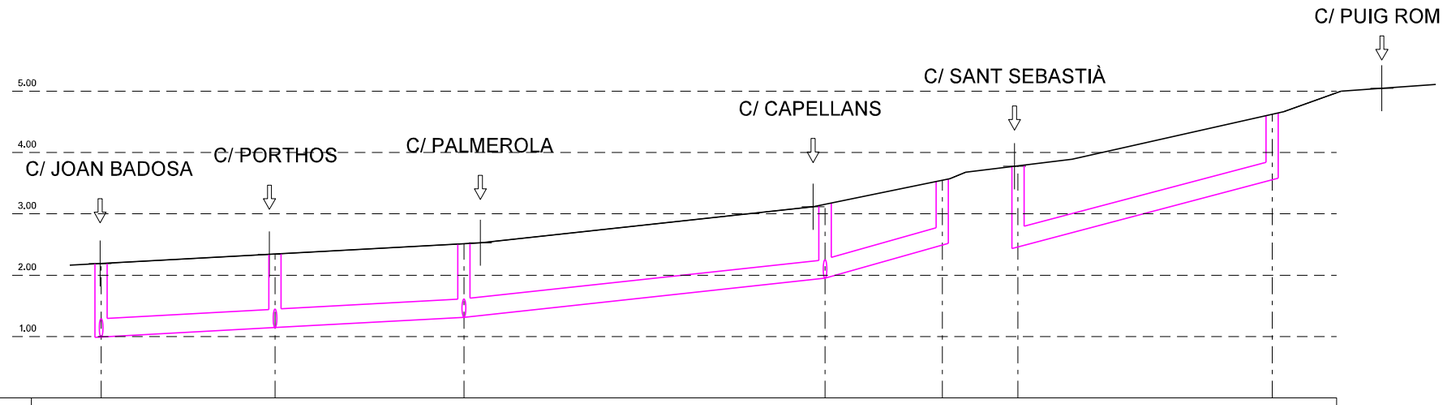

CARRER SANT PERE ALT
ESCALES H 500 V 100

NÚMERO DE POU	R7		R9		R12		R14	R16	EXIST		R15
PENDENT		1.10%		1.10%		2.15%		5.60%		5.25%	
COTA SOLERA	2.20		2.346		2.512		3.15	3.54	3.78		4.62
PROFUNDITAT	1.20		1.20		1.20		1.20	1.00	1.30		1.00
DISTÀNCIES A ORÍGEN		14.18		29.58		59.03		68.59	74.76	95.49	
DISTÀNCIES PARCIALS		14.18		15.40		29.45		9.56	6.17	20.73	

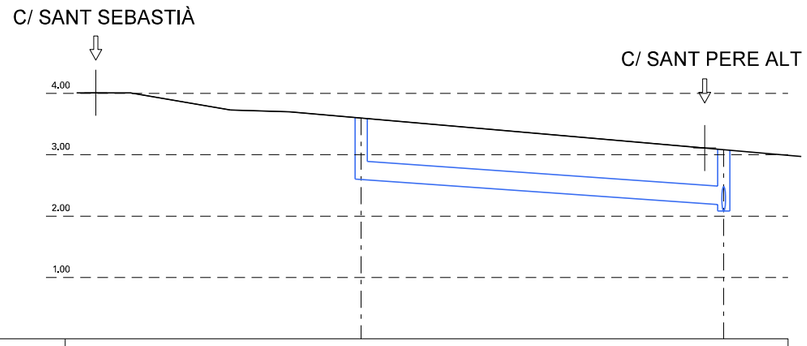

CARRER CAPELLANS
ESCALES H 500 V 100

NÚMERO DE POU	P12	P13
PENDENT	1.35%	
COTA SOLERA	3.598	3.082
PROFUNDITAT	1.00	1.00
DISTÀNCIES A ORÍGEN	29.57	
DISTÀNCIES PARCIALS	29.57	

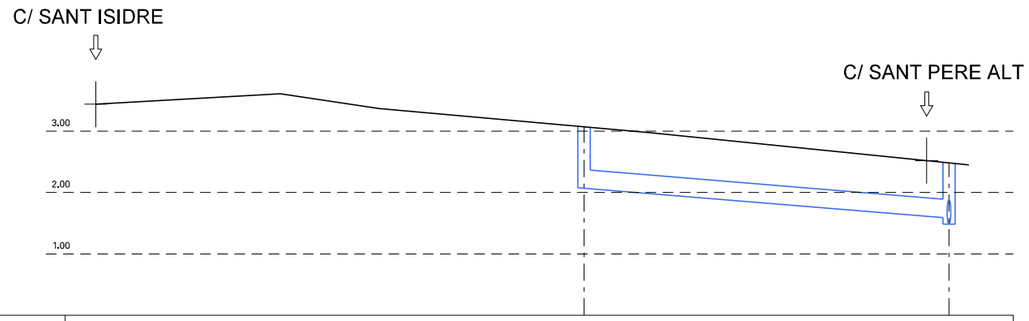

CARRER PALMEROLA
ESCALES H 500 V 100

NÚMERO DE POU	P10	P11
PENDENT	1.60%	
COTA SOLERA	3.07	2.496
PROFUNDITAT	1.00	1.00
DISTÀNCIES A ORÍGEN	29.76	
DISTÀNCIES PARCIALS	29.76	

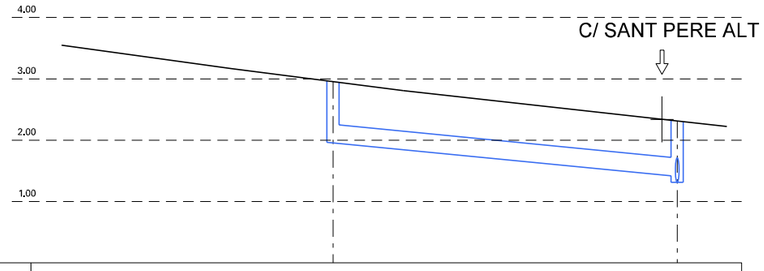

CARRER DE PORTHOS
ESCALES H 500 V 100

NÚMERO DE POU	P8		P9
PENDENT		1.90%	
COTA SOLERA	2.95		2.33
PROFUNDITAT	1.00		1.00
DISTÀNCIES A ORÍGEN		28.07	
DISTÀNCIES PARCIALS		28.07	

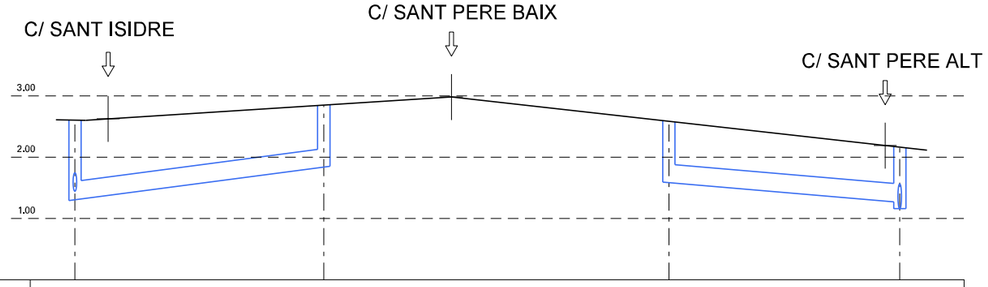

CARRER JOAN BADOSA
ESCALES H 500 V 100

NÚMERO DE POU	P4		P5		P6		P7
PENDENT		2.60%				1.65%	
COTA SOLERA	2.60		2.84		2.58		2.17
PROFUNDITAT	1.30		1.00		1.00		1.00
DISTÀNCIES A ORÍGEN		20.29		48.44		67.26	
DISTÀNCIES PARCIALS		20.29		28.15		18.82	

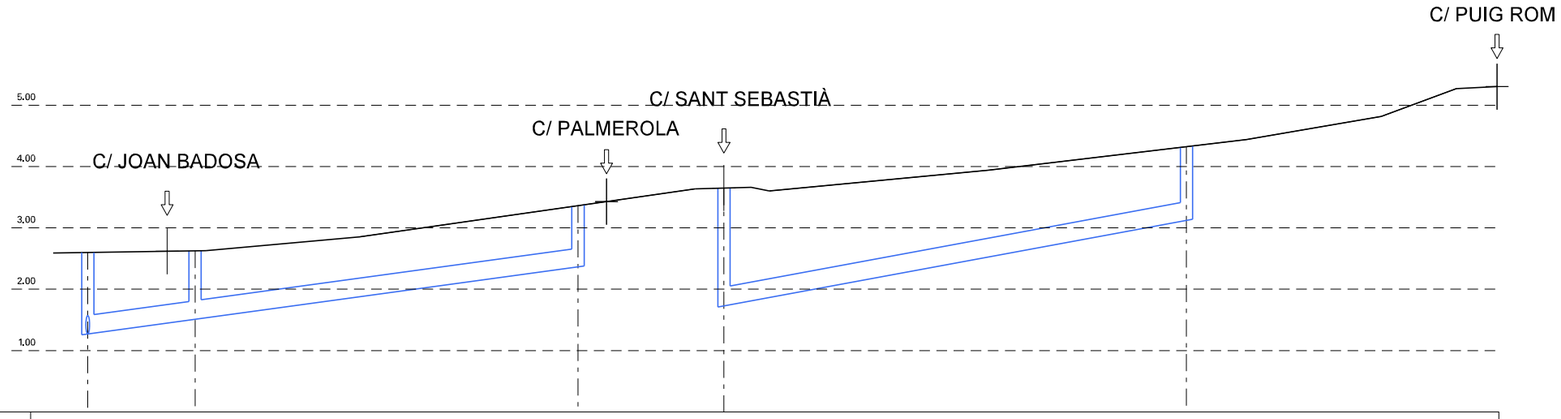

CARRER SANT ISIDRE
ESCALES H 500 V 100

NÚMERO DE POU	P4		P3		P2		EXIST		P1
PENDENT		2.60%		2.60%				3.70%	
COTA SOLERA	2.60		2.626		3.36		3.65		4.324
PROFUNDITAT	1.30		1.10		1.00		1.90		1.20
DISTÀNCIES A ORÍGEN		8.75		39.98		51.88		89.59	
DISTÀNCIES PARCIALS		8.75		31.23		11.90		37.71	

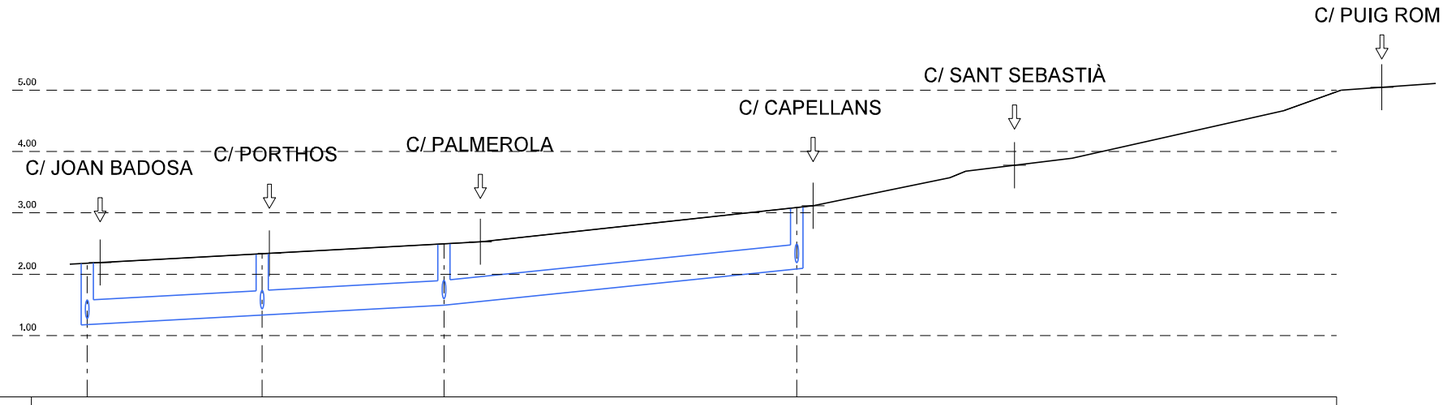

CARRER SANT PERE ALT
ESCALES H 500 V 100

NÚMERO DE POU	P7		P9		P11		P13
PENDENT		1.15%		1.15%		2.10%	
COTA SOLERA	2.18		2.334		2.496		3.08
PROFUNDITAT	1.00		1.00		1.00		1.00
DISTÀNCIES A ORÍGEN		14.27		29.09		57.87	
DISTÀNCIES PARCIALS		14.27		14.82		28.78	

AJUNTAMENT DE ROSES
AREA D'URBANISME

Pla de Barris de Roses

PROJECTE
REURBANITZACIÓ DE L'ÀMBIT DE CASC ANTIC ENTRE ELS CARRERS SANT ISIDRE, PUIG ROM, SANT PERE ALT I JOAN BADOSA

REDACTORS DEL PROJECTE
CRISTINA CASAS FACERIAS / arquitecta municipal
CARLES QUIRCH NÚÑEZ / arquitecte tècnic municipal

ESCALA A3:1/500
0 2.5 5 7.5m.

PLÀNOL
SECCIONS LONGITUDINALS PLUVIALS

DATA FEBRER 2012
NÚMERO 7.3
REFERÈNCIA PU10005OT
FULL 3 de 3

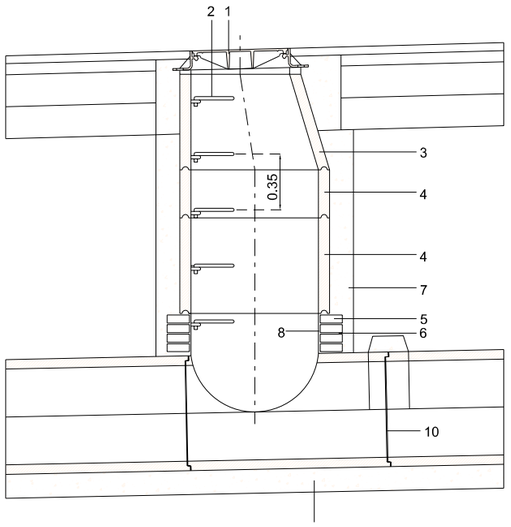

SECCIÓ

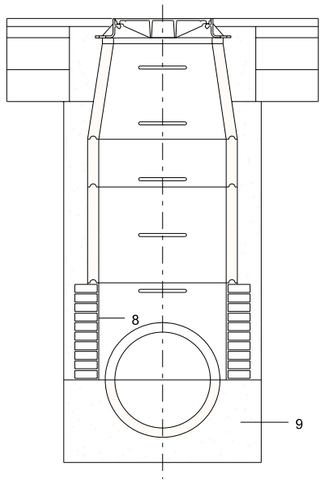

SECCIÓ

1 TAPA TIPUS REXEL AMB MARC QUADRAT.
2 AGAFALLS PLASTIFICATS TIPUS INPC.
3 CON PREFABRICAT DE FORMIGÓ Ø80mm.
4 ANELL PREFABRICAT DE FORMIGÓ Ø80mm.
5 TOTXO MASSÍS DE 28x14x5cm.
6 MORTER M-60/a.
7 FORMIGÓ HM-20N/mm2 t.a. max. 20mm.
8 ARREBOSSAT AMB M-60/a I LLISCAT AMB C.P.
9 FORMIGÓ HM-20N/mm2 t.a. max.20mm.
10 REJUNTAT INTERIOR AMB M-80/a.

XARXA DE SANEJAMENT
POU DE REGISTRE

DSP-1001

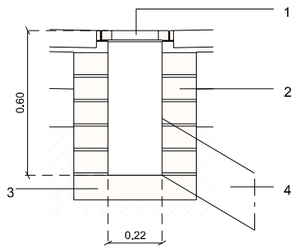

1 MARC I REIXA FD TIPUS CÓNCAVA
2 GERO REMOLINAT CARA INTERIOR
3 BASE FORMIGÓ
4 TUB ESCOMESA PVC Ø20cm

EMBORNAL

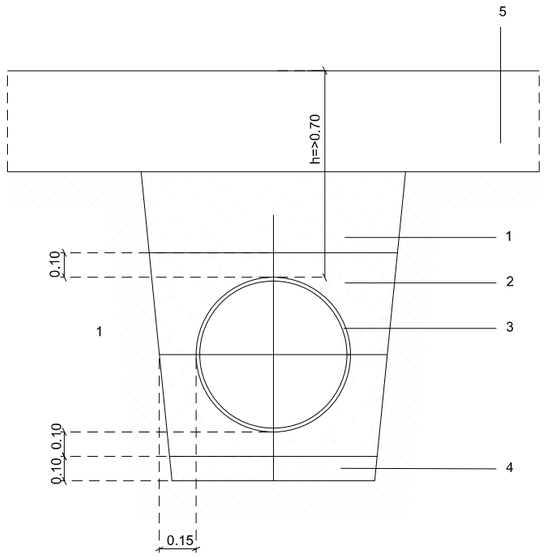

1 REPLÉ DE TOT-U ARTFICIAL 95% P.N.
2 SORRA.
3 TUB PE ØVARIABLE.
4 FORMIGÓ HM-20N/mm2 àrid màx:20mm.
5 FERM.

RASA XARXA SANEJAMENT
TUB PE SENSE PROTECCIÓ DE FORMIGÓ

DSR -1002

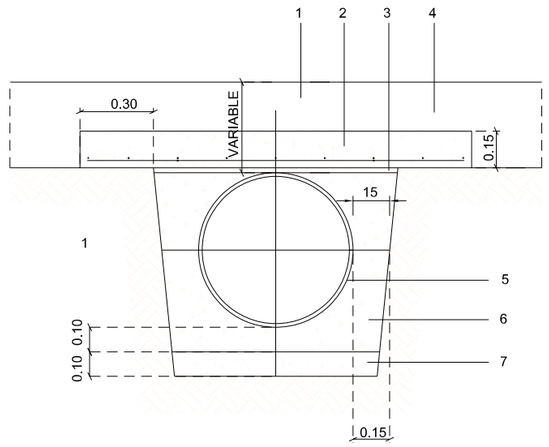

1 FERM.
2 FORMIGÓ ARMAT HA-25N/mm2.
3 JUNTA ELASTÒMERA 20mm.
4 MALLA 20x20 Ø10.
5 SORRA.
6 TUB PE.
7 FORMIGÓ HM-20N/mm2 àrid màx.20mm.

RASA XARXA SANEJAMENT
TUB PE AMB PROTECCIÓ DE FORMIGÓ

DSR -1003

AJUNTAMENT DE ROSES AREA D'URBANISME	Pla de Barris de Roses	PROJECTE REURBANITZACIÓ DE L'ÀMBIT DE CASC ANTIC ENTRE ELS CARRERS SANT ISIDRE, PUIG ROM, SANT PERE ALT I JOAN BADOSA	REDACTORS DEL PROJECTE CRISTINA CASAS FACERIAS / arquitecta municipal CARLES QUIRCH NÚÑEZ / arquitecte tècnic municipal	ESCALA A3:1/25 0 0.15 0.30 0.45m.	PLÀNOL DETALLS SANEJAMENT I PLUVIALS	DATA FEBRER 2012	NÚMERO 7.4
						REFERÈNCIA PU10005OT	FULL 1 de 1

AJUNTAMENT DE ROSES
AREA D'URBANISME

Pla de Barris de Roses

PROJECTE
REURBANITZACIÓ DE L'ÀMBIT DE CASC ANTIC ENTRE ELS CARRERS SANT ISIDRE, PUIG ROM, SANT PERE ALT I JOAN BADOSA

REDACTORS DEL PROJECTE
CRISTINA CASAS FACERIAS / arquitecta municipal
CARLES QUIRCH NÚÑEZ / arquitecte tècnic municipal

ESCALA
A3:1/500
0 2.5 5 7.5m.

PLÀNOL
PROPOSTA ENLLUMENAT

DATA	NÚMERO
FEBRER 2012	8.1
REFERÈNCIA	FULL
PU10005OT	1 de 1

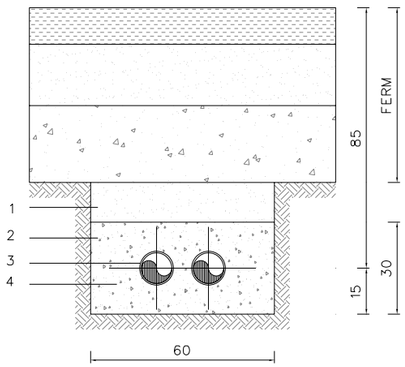

1 MATERIAL SELECCIONAT COMPACTAT 95% P.M.
2 FORMIGÓ HM-20N/mm2.
3 TUBS P.V.C. RIGIDS Ø110 GRAU PROTECCIÓ 7.
4 CABLE NU DE COURE DE 35mm2.

cotes en cm.

RASA TIPUS PAS DE CABLES SOTA CALÇADA

DIE-1102

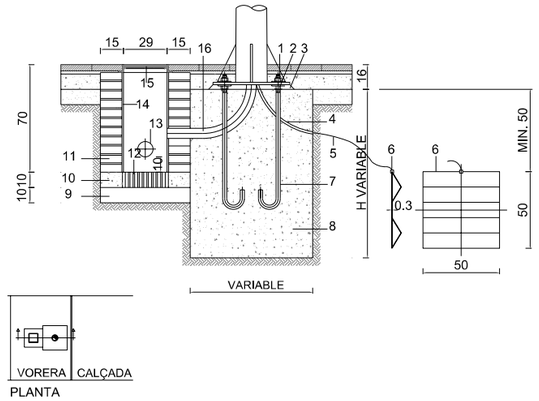

1 FEMELLES SUPERIORS SUBJECCIÓ.
2 FEMELLES INFERIORS ANIVELLAMENT.
3 OMPLERT AMB FORMIGÓ HM-20N/mm2 D'ARID FI UN COP ANIVELLAT EL SUPORT.
4 TUB P.V.C. CORRUGAT Ø15mm.
5 CABLE NU DE COURE DE 35mm2.
6 PLACA PRESA DE TERRA.
7 PERN D'ACER F-111 UNE 36011.
8 FORMIGÓ HM-20N/mm2
9 SORRA.
10 FORMIGÓ HM-20N/mm2.
11 PARET DE 15cm TOTXO MASSÍS DE 5cm.
12 GERO.
13 TUB P.V.C. CORRUGAT DOBLE CAPA Ø80 GRAU DE PROTECCIÓ 7.
14 ARREBOSSAT I LLISCAT AMB MORTER M-60/a.
15 CONJUNT MARC I TAPA DE FOSA TIPUS FS-300 (C-125).
16 TUB P.V.C. CORRUGAT DOBLE CAPA Ø80.

ALÇADA COLUMNA	4.00-5.00-6.00 m.	7.00-8.00-9.00 m.	10.00-11.00-12.00m.
DIMENSIONS EXCAVACIÓ	600x600x800	800x800x1000	800x800x1200
DIMENSIONS MASSÍS FORMIGÓ	600x600x600	800x800x800	800x800x1000
VOLUM EXCAVACIÓ	0.288 m3	0.640 m3	0.768 m3
VOLUM MASSÍS FORMIGÓ	0.216 m3	0.512 m3	0.640 m3

cotes en cm.

DETALL ANCORATGE COLUMNA-ARQUETA TRANSVERSAL

ESCALA 1/40

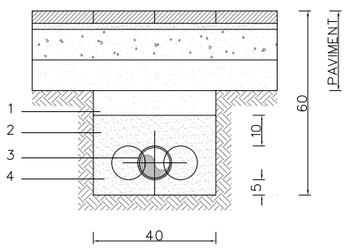

1 MATERIAL SELECCIONAT COMPACTAT 95%PM.
2 SORRA.
3 TUBS P.V.C. Ø80 GRAU PROTECCIÓ 7.
4 CABLE NU DE COURE DE 35mm2.

cotes en cm.

RASA TIPUS PAS DE CABLES SOTA VORERA

DIE-1202

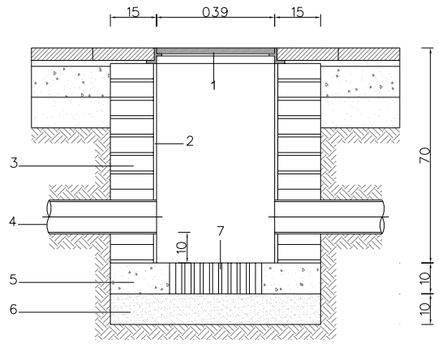

1 CONJUNT MARC I TAPA DE FOSA TIPUS FS-400 (C-250).
2 ARREBOSSAT I LLISCAT AMB MORTER M-60/A.
3 PARET DE 15cm TOTXO MASSÍS DE 5cm.
4 TUBS DE P.V.C. RIGIDS Ø110 GRAU DE PROTECCIÓ 7.
5 FORMIGÓ HM-20N/mm2.
6 SORRA.
7 GERO.

cotes en cm.

PERICÓ REGISTRE INSTAL.LACIONS

DIE-2002

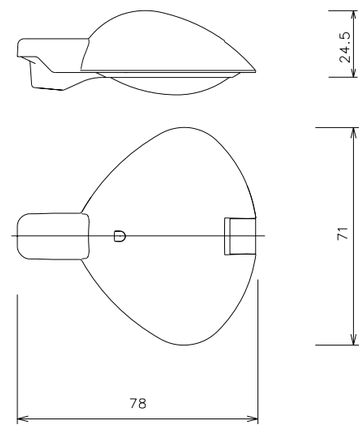

LLUMINÀRIA : PCN-250/GC-2Q

AJUNTAMENT DE ROSES AREA D'URBANISME	Pla de Barris de Roses	PROJECTE REURBANITZACIÓ DE L'ÀMBIT DE CASC ANTIC ENTRE ELS CARRERS SANT ISIDRE, PUIG ROM, SANT PERE ALT I JOAN BADOSA	REDACTORS DEL PROJECTE CRISTINA CASAS FACERIAS / arquitecta municipal CARLES QUIRCH NÚÑEZ / arquitecte tècnic municipal	ESCALA A3:1/200 0 1 2 3m.	PLÀNOL DETALLS ENLLUMENAT	DATA FEBRER 2012	NÚMERO 8.2
						REFERÈNCIA PU10005OT	FULL 1 de 1

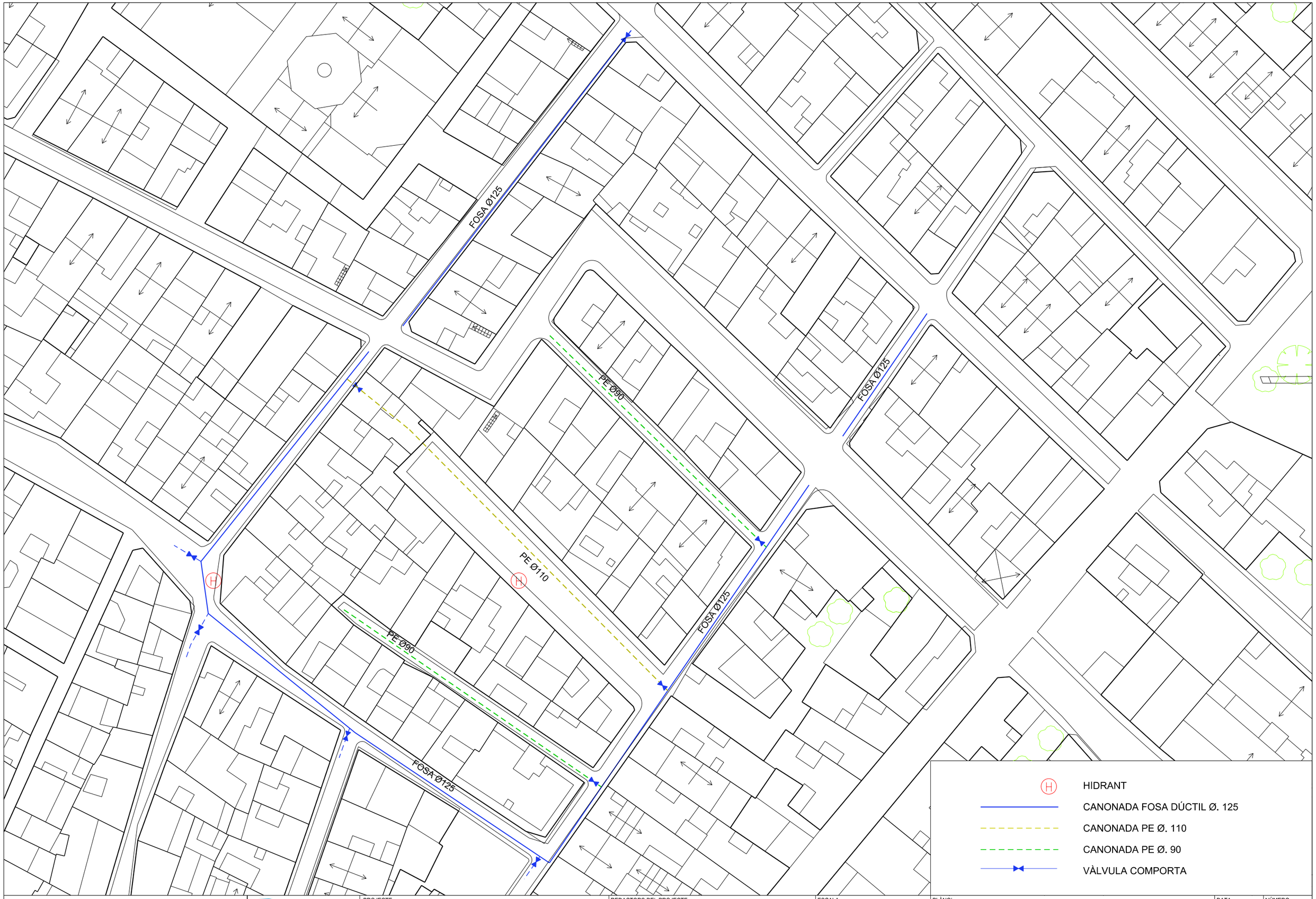

AJUNTAMENT DE ROSES
AREA D'URBANISME

Pla de Barris de Roses

PROJECTE
REURBANITZACIÓ DE L'ÀMBIT DE CASC ANTIC
ENTRE ELS CARRERS SANT ISIDRE, PUIG ROM,
SANT PERE ALT I JOAN BADOSA

REDACTORS DEL PROJECTE
CRISTINA CASAS FACERIAS / arquitecta municipal
CARLES QUIRCH NÚÑEZ / arquitecte tècnic municipal

ESCALA
A3:1/500
0 2.5 5 7.5m.

PLÀNOL
PROPOSTA XARXA AIGUA POTABLE

DATA
FEBRER 2012

NÚMERO
9.1

REFERÈNCIA
PU10005OT

FULL
1 de 1

conv. en façana

2TF

conv. en façana

2TF

conv. en façana

2TF

Derivació Rv240Al i
conv. en façana

conv. en façana

2TF

2TF

conv. en façana

conv. en façana

2TF

2TF

2TF

ET

XARXA EXISTENT

NOVA ESTESA Rz95Al

NOVA ESTESA Rz50Al

NOVA ESTESA Rz150Al

2TF

PAS DE 2 TUBS FORMIGONATS
CONVERSIÓ EN FAÇANA

AJUNTAMENT DE ROSES
AREA D'URBANISME

Pla de Barris de Roses

PROJECTE

REURBANITZACIÓ DE L'ÀMBIT DE CASC ANTIC
ENTRE ELS CARRERS SANT ISIDRE, PUIG ROM,
SANT PERE ALT I JOAN BADOSA

REDACTORS DEL PROJECTE

CRISTINA CASAS FACERIAS / arquitecta municipal

CARLES QUIRCH NÚÑEZ / arquitecte tècnic municipal

ESCALA

A3:1/500

0 2.5 5 7.5m.

PLÀNOL

PROPOSTA XARXA
BAIXA TENSIÓ

DATA
FEBRER 2012

NÚMERO
9.2

REFERÈNCIA
PU10005OT

FULL
1 de 1

AJUNTAMENT DE ROSES
AREA D'URBANISME

Pla de Barris de Roses

PROJECTE
REURBANITZACIÓ DE L'ÀMBIT DE CASC ANTIC
ENTRE ELS CARRERS SANT ISIDRE, PUIG ROM,
SANT PERE ALT I JOAN BADOSA

REDACTORS DEL PROJECTE
CRISTINA CASAS FACERIAS / arquitecta municipal
CARLES QUIRCH NÚÑEZ / arquitecte tècnic municipal

ESCALA
A3:1/500
0 2,5 5 7,5m.

PLÀNOL
PROPOSTA XARXA TELEFONIA

DATA
FEBRER 2012

NÚMERO
9.3

REFERÈNCIA
PU10005OT

FULL
1 de 1

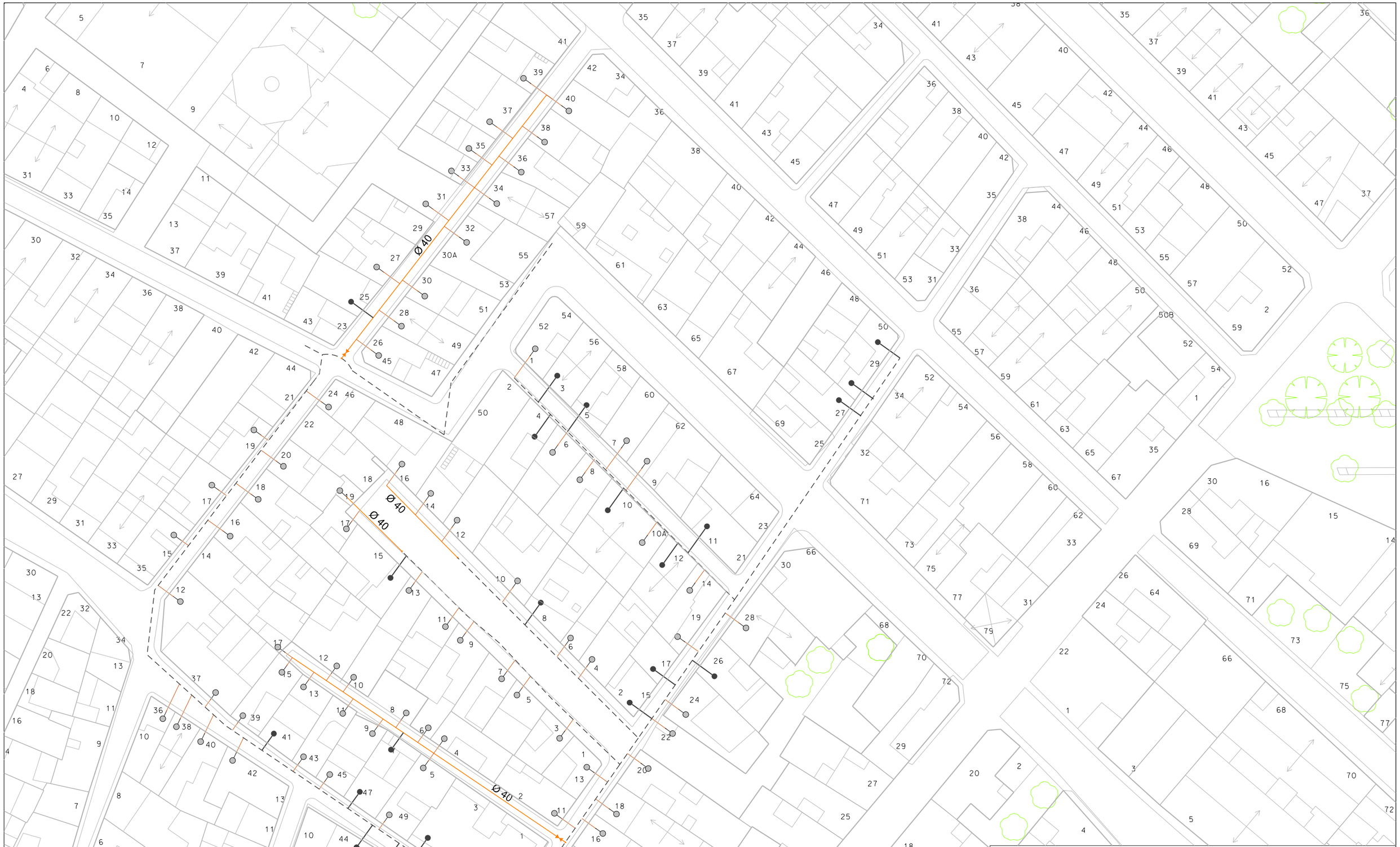

AJUNTAMENT DE ROSES
AREA D'URBANISME

Pla de Barris de Roses

PROJECTE
REURBANITZACIÓ DE L'ÀMBIT DE CASC ANTIC
ENTRE ELS CARRERS SANT ISIDRE, PUIG ROM,
SANT PERE ALT I JOAN BADOSA

REDACTORS DEL PROJECTE
CRISTINA CASAS FACERIAS / arquitecta municipal
CARLES QUIRCH NÚÑEZ / arquitecte tècnic municipal

ESCALA
A3:1/500
0 2.5 5 7.5m.

PLÀNOL
PROPOSTA XARXA GAS

DATA
FEBRER 2012

NÚMERO
9.4

REFERÈNCIA
PU10005OT

FULL
1 de 1

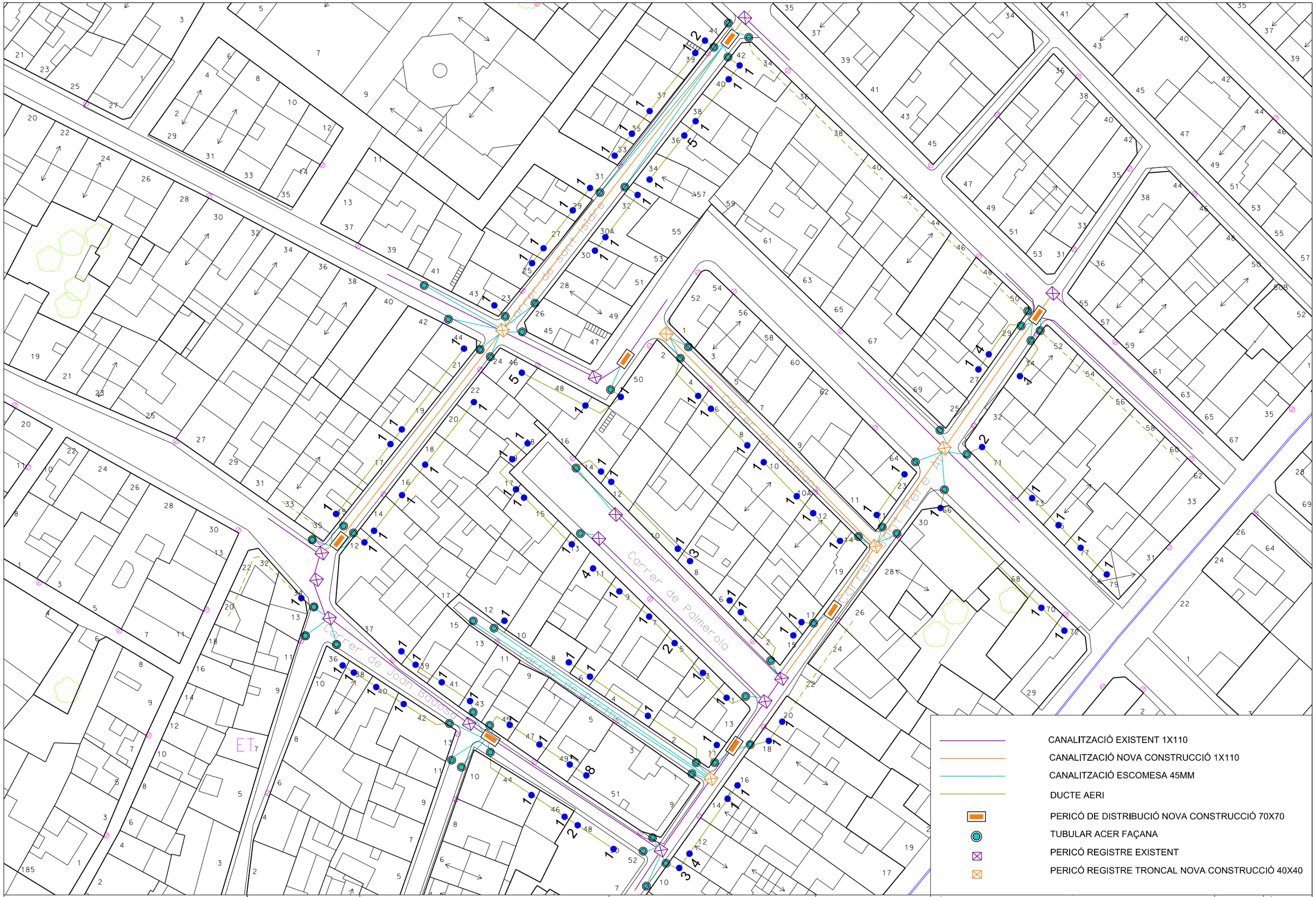

AJUNTAMENT DE ROSES
AREA D'URBANISME

Pla de Barris de Roses

PROJECTE
REURBANITZACIÓ DE L'ÀMBIT DE CASC ANTIC
ENTRE ELS CARRERS SANT ISIDRE, PUIG ROM,
SANT PERE ALT I JOAN BADOSA

REDACTORS DEL PROJECTE
CRISTINA CASAS FACERIAS / arquitecta municipal
CARLES QUIRCH NÚÑEZ / arquitecte tècnic municipal

ESCALA
A3:1/500
0 2.5 5 7.5m.

PLÀNOL
PROPOSTA XARXA
TELECOMUNICACIONS

DATA	NÚMERO
FEBRER 2012	9.5
REFERÈNCIA	FULL
PU10005OT	1 de 1

AJUNTAMENT DE ROSES
AREA D'URBANISME

Pla de Barris de Roses

PROJECTE	REDACTORS DEL PROJECTE	ESCALA	PLÀNOL	DATA	NÚMERO
REURBANITZACIÓ DE L'ÀMBIT DE CASC ANTIC ENTRE ELS CARRERS SANT ISIDRE, PUIG ROM, SANT PERE ALT I JOAN BADOSA	CRISTINA CASAS FACERIAS / arquitecta municipal CARLES QUIRCH NÚÑEZ / arquitecte tècnic municipal	A3:1/500 0 2,5 5 7,5m.	PROPOSTA XARXA REG	FEBRER 2012	9.6
				REFERÈNCIA PU10005OT	FULL 1 de 1

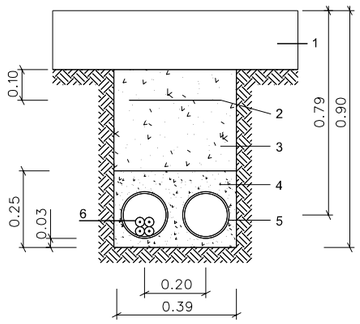

1 FERM
2 CINTA DE PE.
3 TOT-U ARTIFICIAL COMPACTAT 95% P.N.
4 FORMIGÓ HM-20N/mm2
5 TUB DE PE Ø140mm
6 CABLE SUBTERRANI

RASA TIPUS XARXA ELÈCTRICA LINIES B.T.
EN CIRCUIT DE CREUAMENT DE CALÇADA

DIL-1102

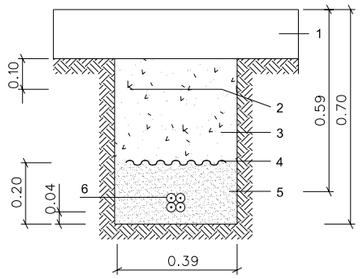

1 FERM
2 CINTA DE PE.
3 TOT-U ARTIFICIAL COMPACTAT 95% P.N.
4 PLACAS DE PE.
5 SORRA
6 CABLE SUBTERRANI

RASA TIPUS XARXA ELÈCTRICA LINIES B.T
UN CIRCUIT EN VORERA

DIL-1201

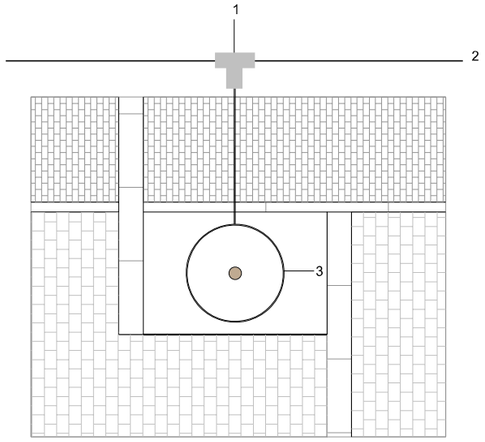

1 DERIVACIÓ PER CADA ARBRE
2 XARXA REG PER DEGOTEIG AMB TUB PEAD DN32mm.
3 SISTEMA DE REG MARCA GREENLEAF TIPUS ROOTRAIN URBAN AMB CONNEXIÓ A LA XARXA DE REG

DETALL REG PER DEGOTEIG

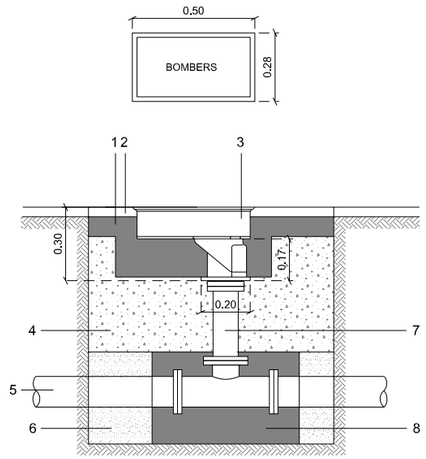

1 FORMIGÓ EN MASSA HM-20N/mm2
2 PAVIMENT
3 HIDRANT D'INCENDIS
4 REBLERT AMB TOT-U ARTIFICIAL P.M. 98%
5 CONDUCCIÓ D'AIGUA POTABLE
6 SORRA
7 Ø100
8 DAU DE FORMIGÓ REFORÇ DERIVACIÓ

INSTAL·LACIÓ HIDRANT INCENDIS

DIA-3001

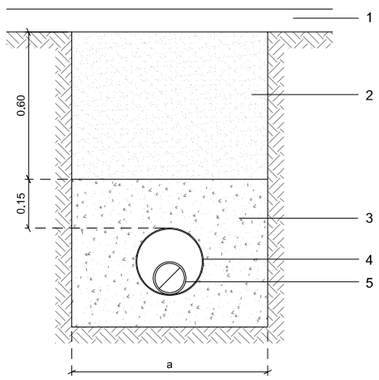

1 FERM
2 PAQUET DE FERM DEL CARRER, BASE GRANULAR TOT-Ú ARTIFICIAL P.M 98%
3 FORMIGÓ EN MASA HM-20N/mm2
4 TUB PROTECCIÓ DE PVC
5 CONDUCCIÓ D'AIGUA

RASA CONDUCCIÓ AIGUA CREUAMENT VIAL
EN OBRA D'URBANITZACIÓ CONDUCCIONS PE

DIA-1007

CONDUCCIÓ	AMPLADA RASA
Ø ≤ 200mm	a = 0.60 M
Ø > 200mm	a = Ø EXT. + 0.40 M

CONDUCCIÓ	DIÀMETRE CONDUCCIÓ PROTECCIÓ PVC
Ø ≤ 63 mm	Ø = 160 mm
Ø 75mm - 110mm	Ø = 200 mm
Ø 125mm - 180mm	Ø = 300 mm
Ø > 180mm	Ø = 400 mm

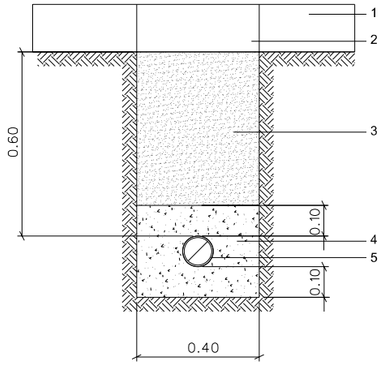

1 FERM
2 PAVIMENT A REPOSAR
3 TOT-Ú ARTIFICIAL 95% P.N.
4 SORRA
5 CONDUCCIÓ D'AIGUA POTABLE

DETALL SECCIÓ AIGUA

CONDUCCIÓ	AMPLADA RASA
Ø ≤ 110cmm	a = 0.40 M
Ø 110cmm - 200mm	a = 0.60M
Ø > 200mm	a = Ø EXT. + 0.60 M

RASA TIPUS EN VORERA - ZONA URBANA

DIA-1001

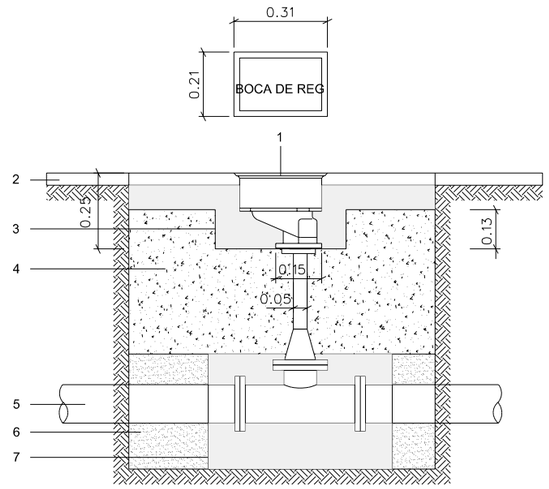

1 BOCA DE REG
2 PAVIMENT
3 FORMIGÓ EN MASSA HM-20N/mm2
4 REBLERT AMB TOT-U ARTIFICIAL P.M. 98%
5 CONDUCCIÓ D'AIGUA POTABLE
6 SORRA
7 DAU DE FORMIGÓ REFORÇ DERIVACIÓ

INSTAL.LACIÓ BOCA DE REG

DIA-4001

AJUNTAMENT DE ROSES AREA D'URBANISME	Pla de Barris de Roses	PROJECTE REURBANITZACIÓ DE L'ÀMBIT DE CASC ANTIC ENTRE ELS CARRERS SANT ISIDRE, PUIG ROM, SANT PERE ALT I JOAN BADOSA	REDACTORS DEL PROJECTE CRISTINA CASAS FACERIAS / arquitecta municipal CARLES QUIRCH NÚÑEZ / arquitecte tècnic municipal	ESCALA A3:1/200 0 1 2 3m.	PLÀNOL DETALLS XARXES: B.T. , AIGUA i REG	DATA FEBRER 2012 REFERÈNCIA PU10005OT	NÚMERO 9.7 FULL 1 de 3

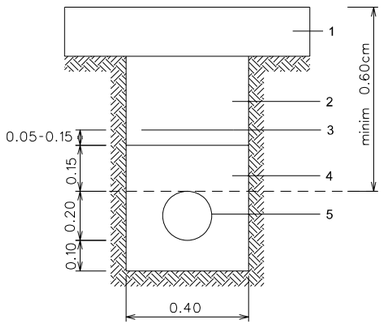

1 FERM
2 MATERIAL SELECCIONAT COMPACTAT 95% P.N.
3 CINTA P.E. D'AVÍS
4 SORRA
5 TUB PVC RÍGID Ø 200mm

NOTA: En creuaments de calçada la protecció de sorra es substituirà per formigó de 150 Kg/m3

RASA TIPUS PRE-INSTAL.LACIÓ XARXA DE GAS SOTA VORERA

DIG-1202

CANALITZACIÓ EN VORERA

1 Excavació i rebliment de terres
2 Sorra de riera
3 Tub de polietilè doble paret Øext. 125 mm
4 Cinta de senyalització

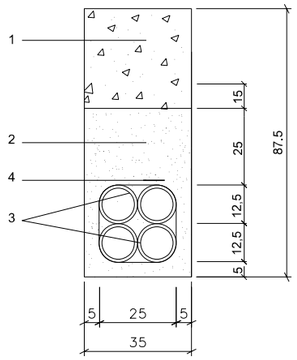

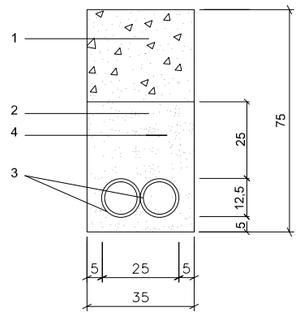

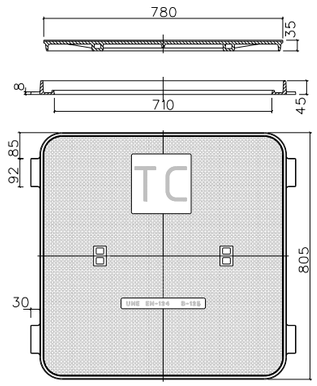

MARC I TAPA PERICÓ 70x70 CM

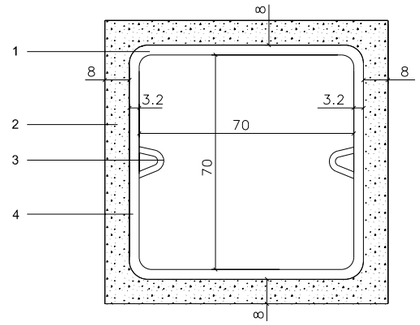

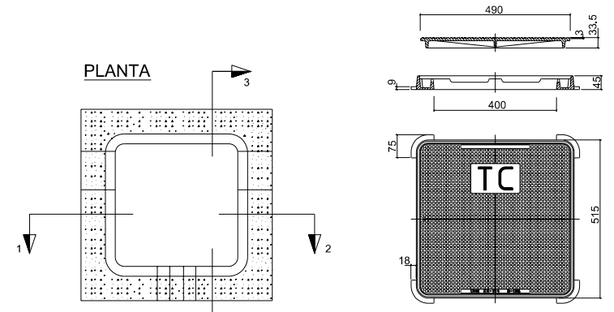

MARC I TAPA PERICÓ 40x40 CM

E=1/10 (Cotes en mm.)

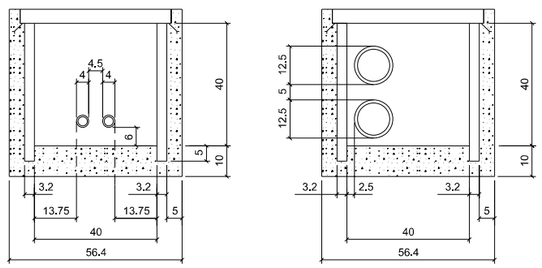

PEDESTAL I PERICÓ 40x40x55 cm.

Cotes en cm.

PERICONS TELECOMUNICACIONS

DIC - 2001

CANALITZACIÓ EN CALÇADA

1 Excavació i rebliment de terres
2 Sorra de riera
3 Tub de polietilè doble paret Øext. 125 mm
4 Cinta de senyalització

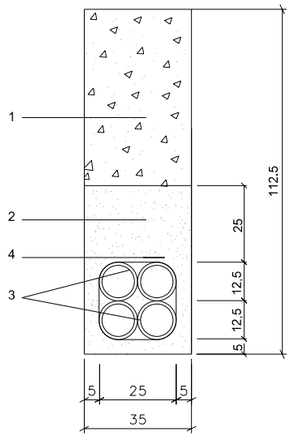

SECCIÓ TIPUS CANALITZACIÓ 4 CONDUCTES
P.E. Ø125 mm. B2

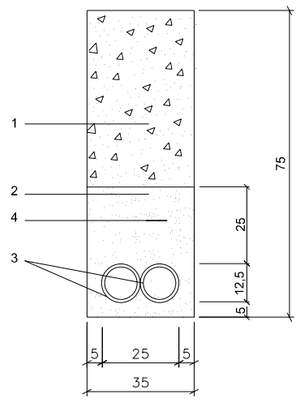

SECCIÓ TIPUS CANALITZACIÓ 2 CONDUCTES
P.E. Ø125 mm. B2

cotes en cm.

RASA TIPUS XARXA DE TELECOMUNICACIONS

DIC-1002

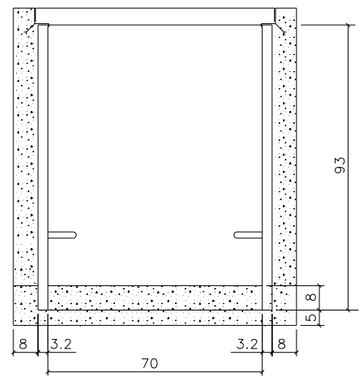

PEDESTAL I PERICÓ 70x70x85

cotes en cm.

PERICONS TELECOMUNICACIONS

DIC-2002

1 PERFIL TEÒRIC MÀXIM D'EXCAVACIÓ
2 FORMIGÓ HM-15
3 GANXO DE FIXACIÓ
4 PERICÓ FORMAT AMB MÒDULS DE PLÀSTIC D'ALTA RESISTÈNCIA

AJUNTAMENT DE ROSES AREA D'URBANISME	Pla de Barris de Roses	PROJECTE REURBANITZACIÓ DE L'ÀMBIT DE CASC ANTIC ENTRE ELS CARRERS SANT ISIDRE, PUIG ROM, SANT PERE ALT I JOAN BADOSA	REDACTORS DEL PROJECTE CRISTINA CASAS FACERIAS / arquitecta municipal CARLES QUIRCH NÚÑEZ / arquitecte tècnic municipal	ESCALA A3:1/200 0 1 2 3m.	PLÀNOL DETALLS XARXES: GAS TELECOMUNICACIONS	DATA FEBRER 2012 REFERÈNCIA PU10005OT	NÚMERO 9.7 FULL 2 de 3

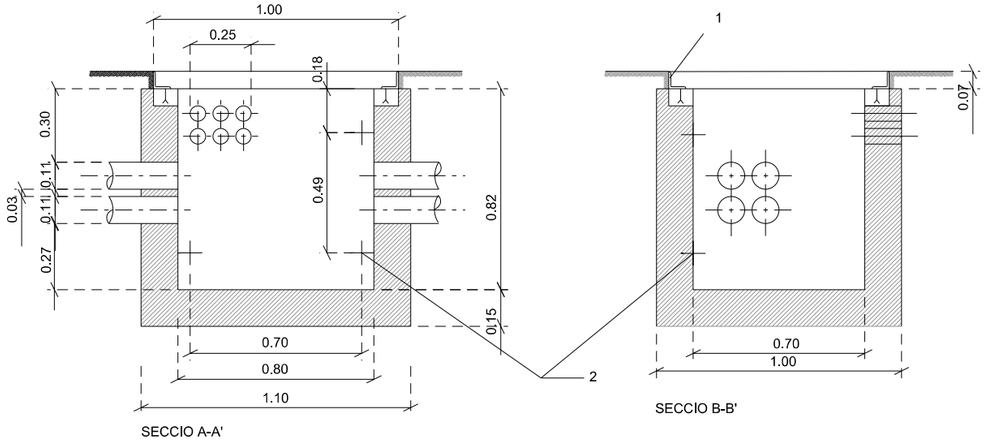

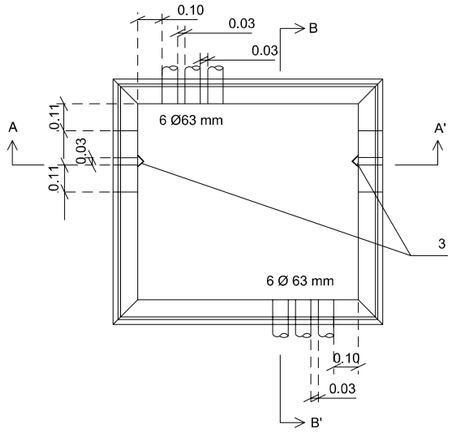

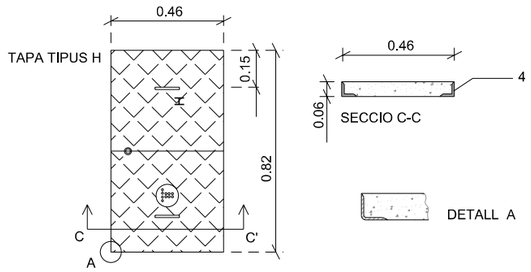

1 CÈRCOL "L" 70 x 7
2 PUNTS D'ANCORATGE DE REGLETES
3 TANCAMENT DE POLITGES
4 PERFIL 60 x 60 x 6

ARQUETA TIPUS H
DIT-2001

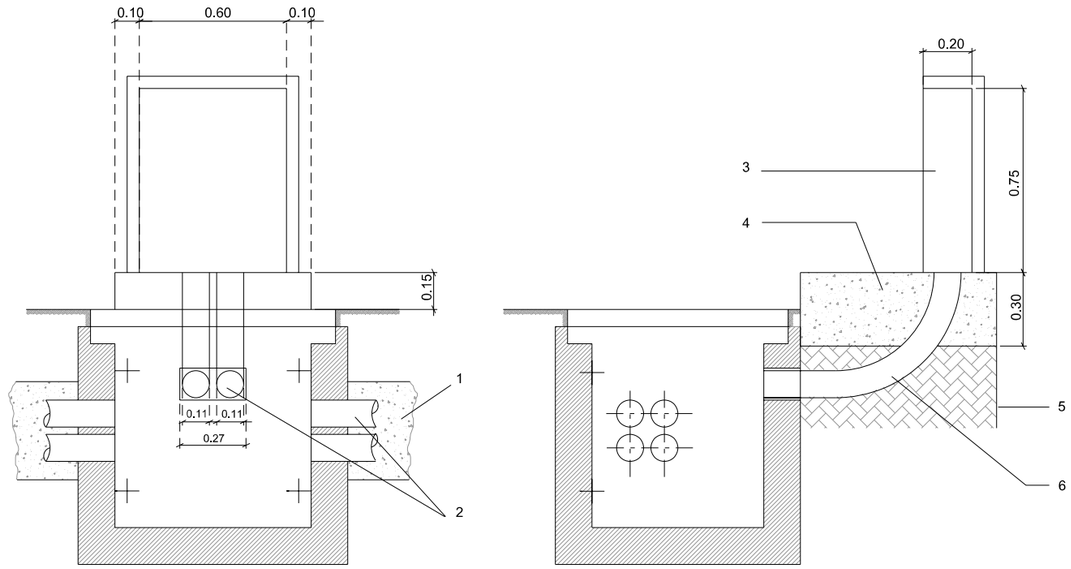

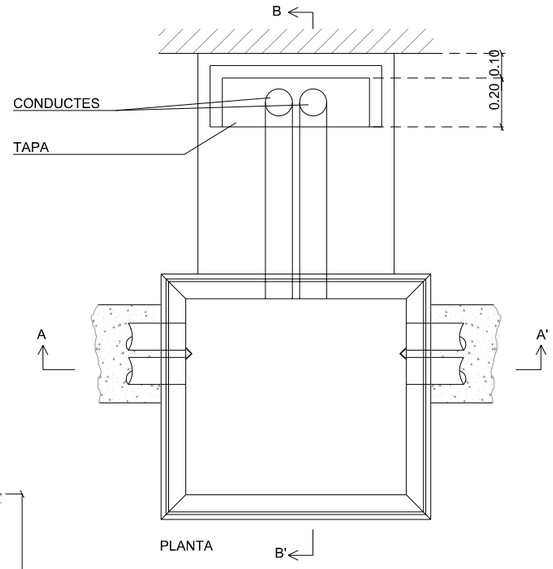

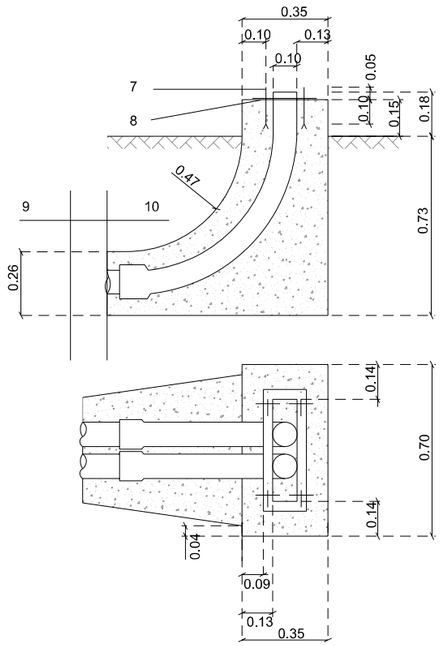

1 PRISMA DE CANALITZACIÓ
2 CONDUCTES
3 TAPA
4 FORMIGÓ HM-20
5 FORMIGÓ HM-20 LLINDAR DE PARCEL·LA O EDIFICACIÓ
6 COLZE PVC Ø110
7 ESPÀRRECS Ø8 AMB ROSCA MÈTRICA EN ELS 5cm. SUPERIORS
8 PLANTILLA D'ANGULARS 40x4 AMB ESPÀRRECS SOLDATS
9 ARQUETA "H"
10 CANALITZACIÓ PEDESTAL

XARXA TELEFONIA
ARQUETA TIPUS "H" AMB ARMARI
DIT-2004

PEDESTAL PER ARMARI
DE DISTRIBUCIÓ D'ESCOMESES

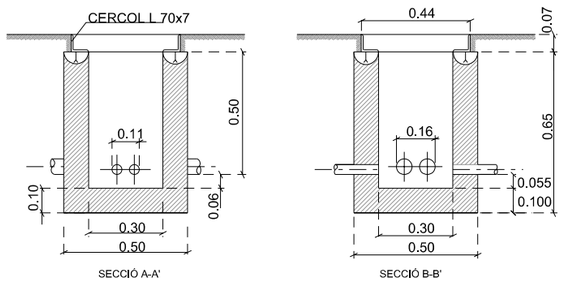

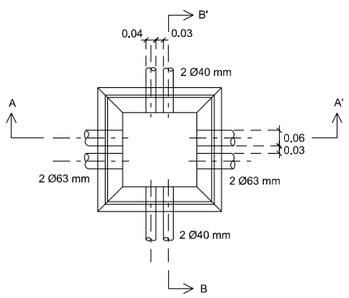

XARXA DE TELEFONIA
ARQUETA TIPUS "M"
DIT-2005

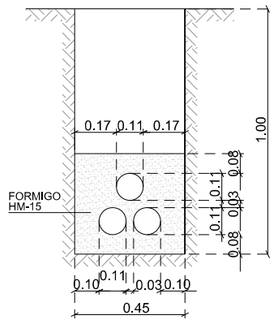

RASA XARXA TELEFONIA
3 CONDUCTES PVC Ø 110mm.
DIT-1002

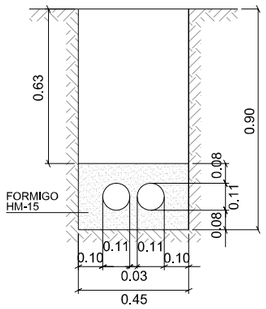

RASA XARXA TELEFONIA
2 CONDUCTES PVC Ø 110mm.
DIT-4001

AJUNTAMENT DE ROSES AREA D'URBANISME	Pla de Barris de Roses	PROJECTE REURBANITZACIÓ DE L'ÀMBIT DE CASC ANTIC ENTRE ELS CARRERS SANT ISIDRE, PUIG ROM, SANT PERE ALT I JOAN BADOSA	REDACTORS DEL PROJECTE CRISTINA CASAS FACERIAS / arquitecta municipal CARLES QUIRCH NÚÑEZ / arquitecte tècnic municipal	ESCALA A3:1/25 0 0,15 0,30 0,45m.	PLÀNOL DETALLS : TELEFONIA

DATA	NÚMERO
FEBRER 2012	9.7
REFERÈNCIA	FULL
PU10005OT	3 de 3

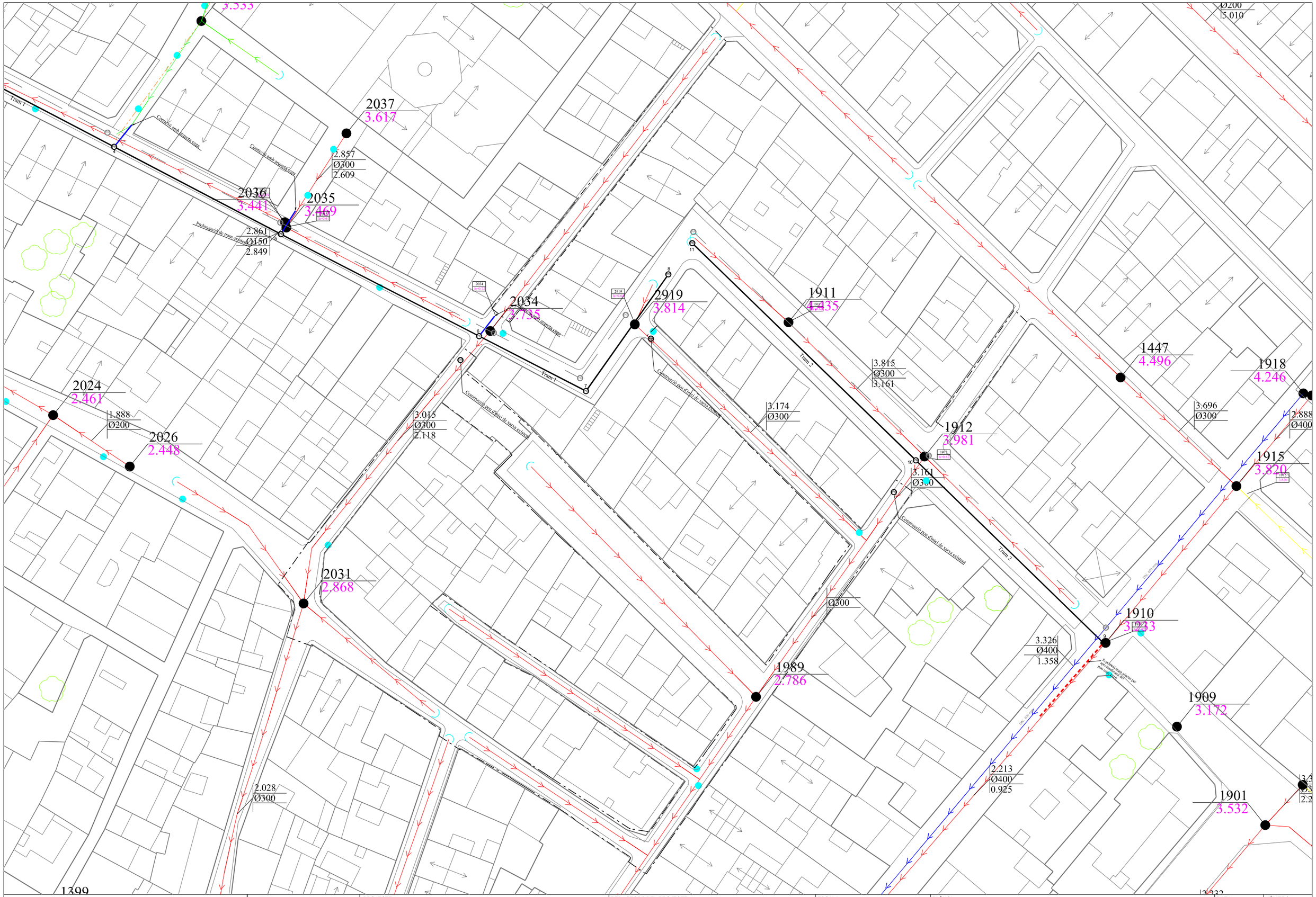

AJUNTAMENT DE ROSES AREA D'URBANISME	Pla de Barris de Roses	PROJECTE REURBANITZACIÓ DE L'ÀMBIT DE CASC ANTIC ENTRE ELS CARRERS SANT ISIDRE, PUIG ROM, SANT PERE ALT I JOAN BADOSA	REDACTORS DEL PROJECTE CRISTINA CASAS FACERIAS / arquitecta municipal CARLES QUIRCH NÚÑEZ / arquitecte tècnic municipal	ESCALA A3:1/500 0 2.5 5 7.5m.	PLÀNOL SERVEIS AFECTATS SANEJAMENT	DATA FEBRER 2012 REFERÈNCIA PU10005OT	NÚMERO 10 FULL 1 de 7

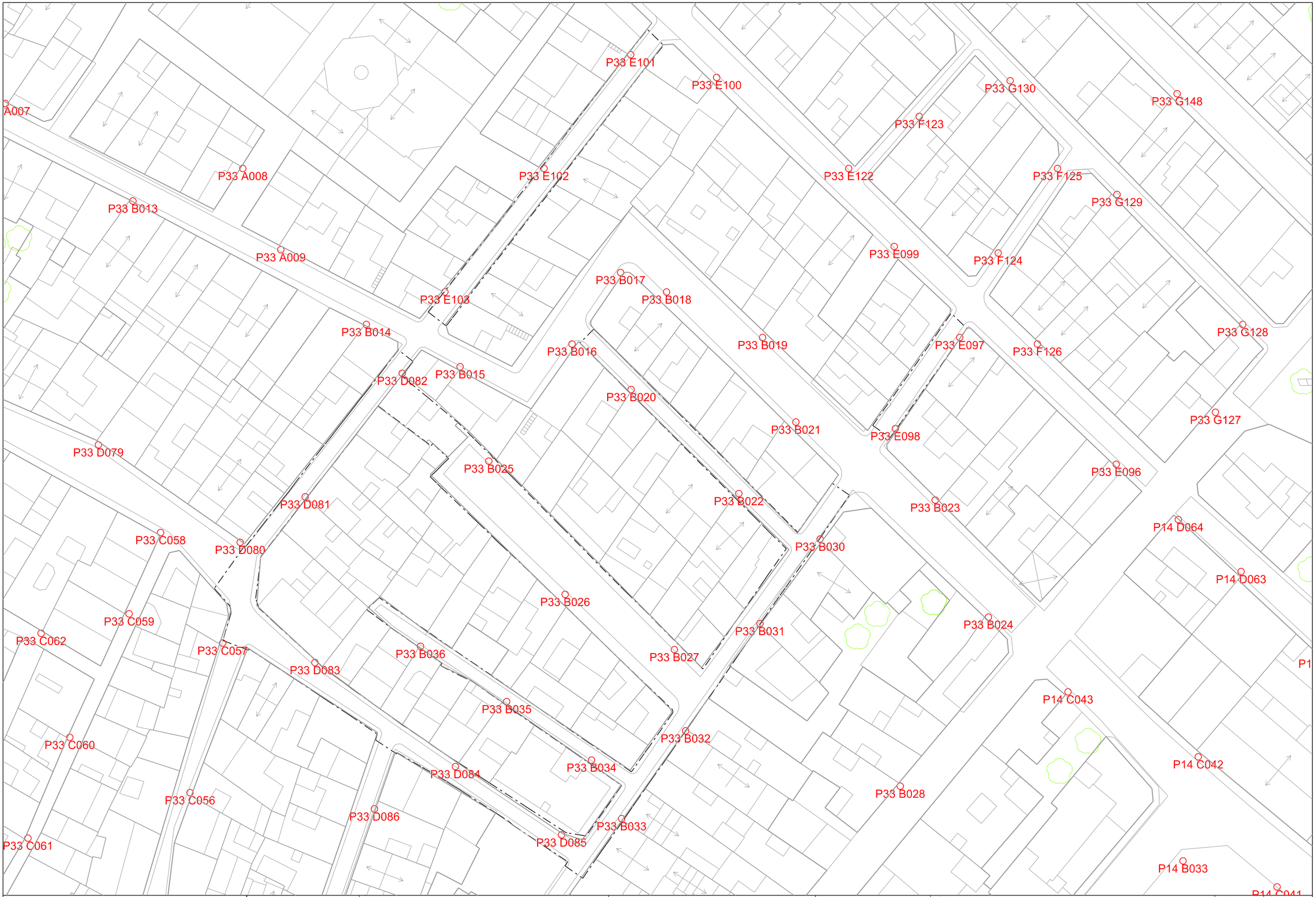

AJUNTAMENT DE ROSES AREA D'URBANISME	Pla de Barris de Roses	PROJECTE REURBANITZACIÓ DE L'ÀMBIT DE CASC ANTIC ENTRE ELS CARRERS SANT ISIDRE, PUIG ROM, SANT PERE ALT I JOAN BADOSA	REDACTORS DEL PROJECTE CRISTINA CASAS FACERIAS / arquitecta municipal CARLES QUIRCH NÚÑEZ / arquitecte tècnic municipal	ESCALA A3:1/500 0 2,5 5 7,5m.	PLÀNOL SERVEIS AFECTATS ENLLUMENAT PÚBLIC	DATA FEBRER 2012 REFERÈNCIA PU10005OT	NÚMERO 10 FULL 2 de 7

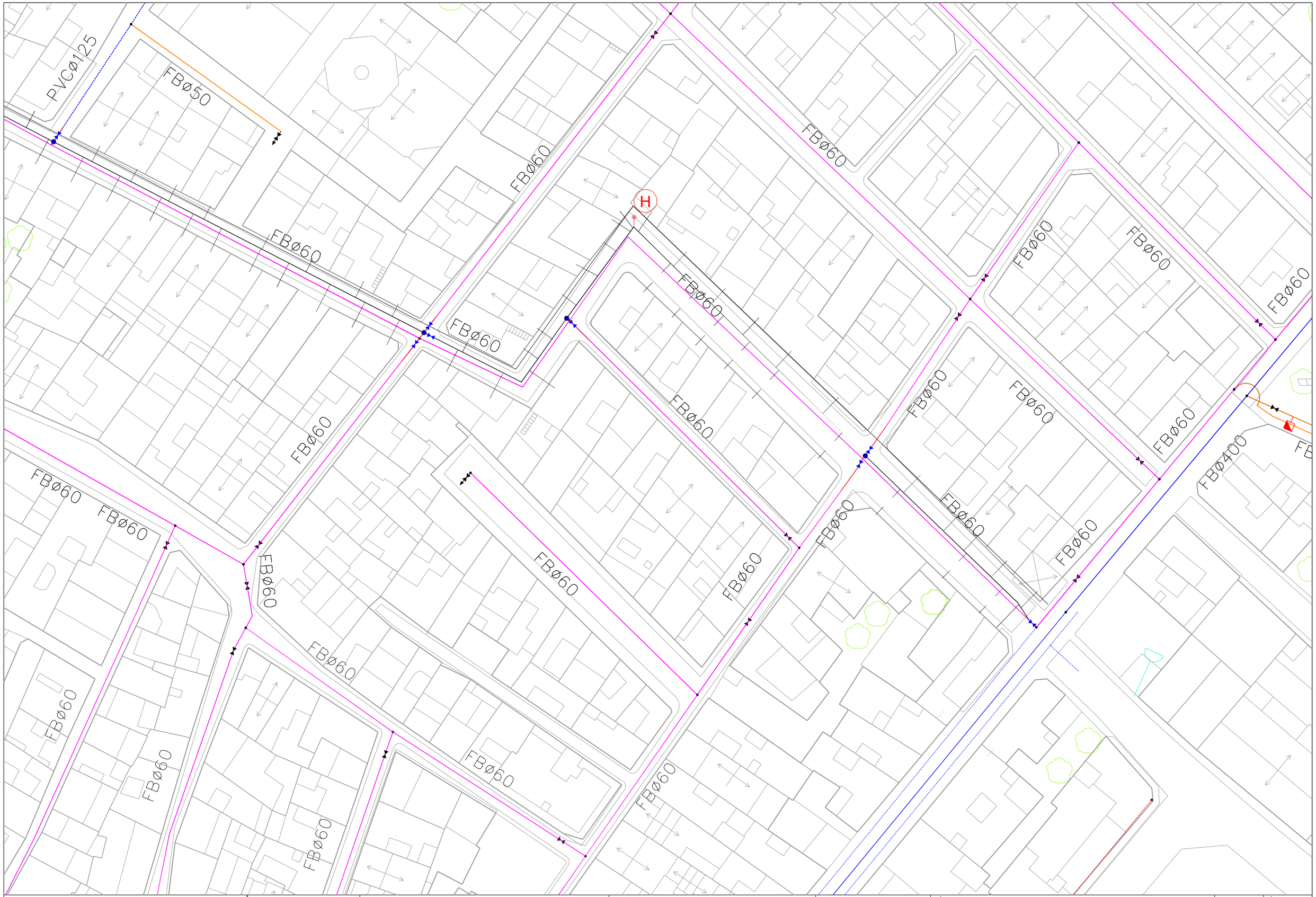

AJUNTAMENT DE ROSES
AREA D'URBANISME

Pla de Barris de Roses

PROJECTE
REURBANITZACIÓ DE L'ÀMBIT DE CASC ANTIC
ENTRE ELS CARRERS SANT ISIDRE, PUIG ROM,
SANT PERE ALT I JOAN BADOSA

REDACTORS DEL PROJECTE
CRISTINA CASAS FACERIAS / arquitecta municipal
CARLES QUIRCH NÚÑEZ / arquitecte tècnic municipal

ESCALA
A3:1/500
0 2.5 5 7.5m.

PLÀNOL
SERVEIS AFECTATS
AIGUA POTABLE

DATA
FEBRER 2012

NÚMERO
10

REFERÈNCIA
PU10005OT

FULL
3 de 7

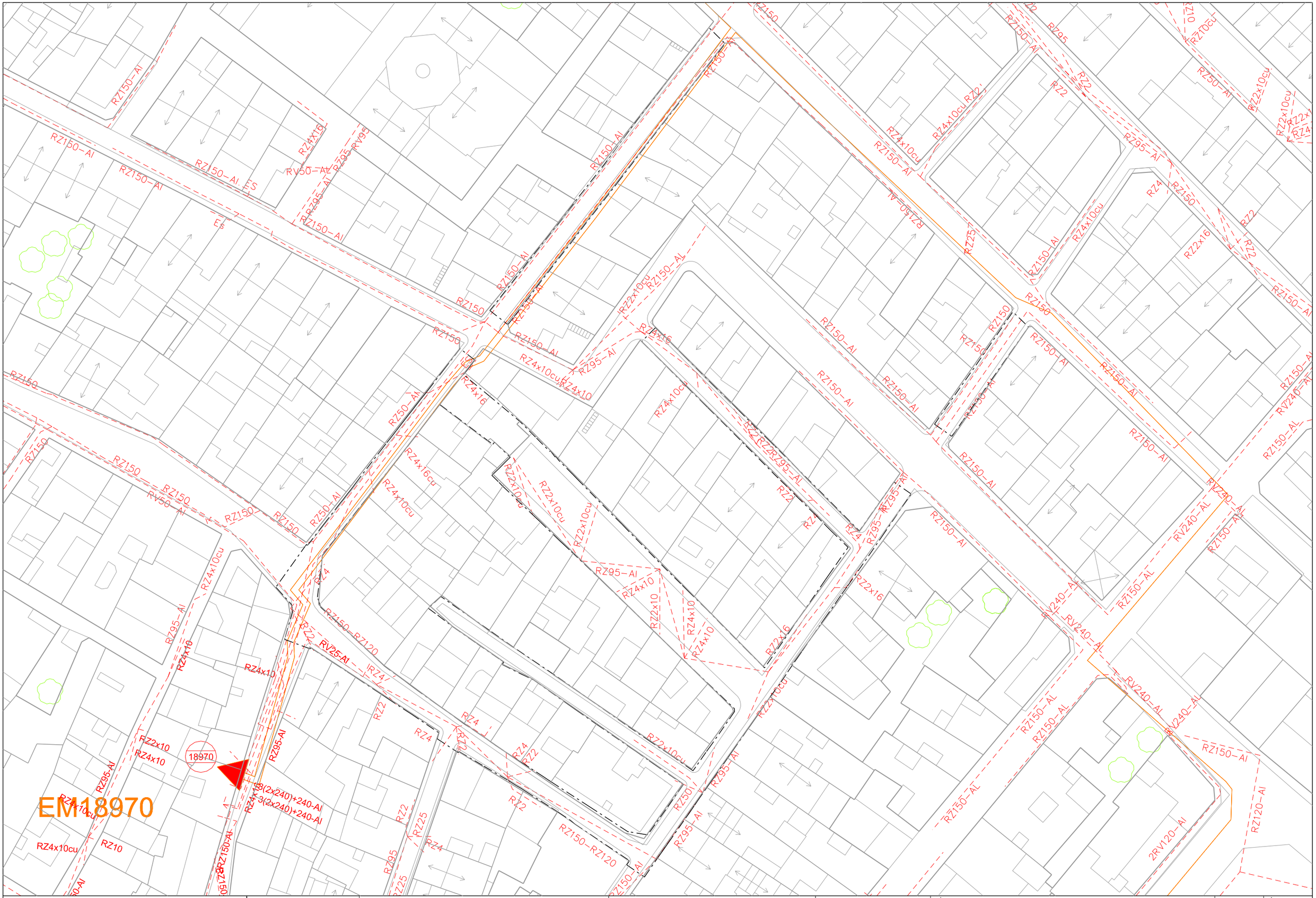

AJUNTAMENT DE ROSES AREA D'URBANISME	Pla de Barris de Roses	PROJECTE REURBANITZACIÓ DE L'ÀMBIT DE CASC ANTIC ENTRE ELS CARRERS SANT ISIDRE, PUIG ROM, SANT PERE ALT I JOAN BADOSA	REDACTORS DEL PROJECTE CRISTINA CASAS FACERIAS / arquitecta municipal CARLES QUIRCH NÚÑEZ / arquitecte tècnic municipal	ESCALA A3:1/500 0 2,5 5 7,5m.	PLÀNOL SERVEIS AFECTATS BAIXA TENSIÓ	DATA FEBRER 2012 REFERÈNCIA PU10005OT	NÚMERO 10 FULL 4 de 7

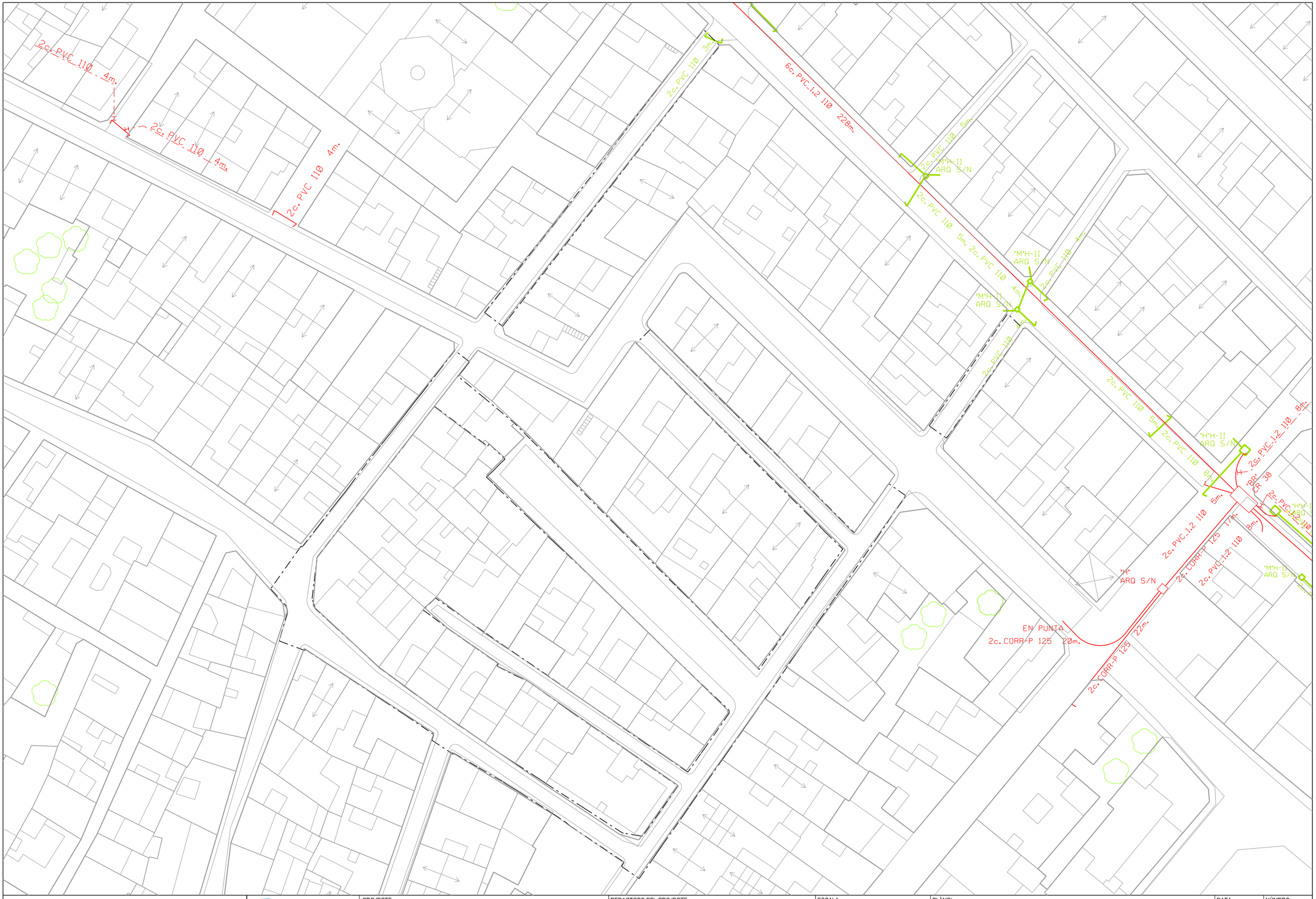

AJUNTAMENT DE ROSES AREA D'URBANISME	Pla de Barris de Roses	PROJECTE REURBANITZACIÓ DE L'ÀMBIT DE CASC ANTIC ENTRE ELS CARRERS SANT ISIDRE, PUIG ROM, SANT PERE ALT I JOAN BADOSA	REDACTORS DEL PROJECTE CRISTINA CASAS FACERIAS / arquitecta municipal CARLES QUIRCH NÚÑEZ / arquitecte tècnic municipal	ESCALA A3:1/500 0 2,5 5 7,5m.	PLÀNOL SERVEIS AFECTATS TELEFONIA	DATA FEBRER 2012 REFERÈNCIA PU10005OT	NÚMERO 10 FULL 5 de 7

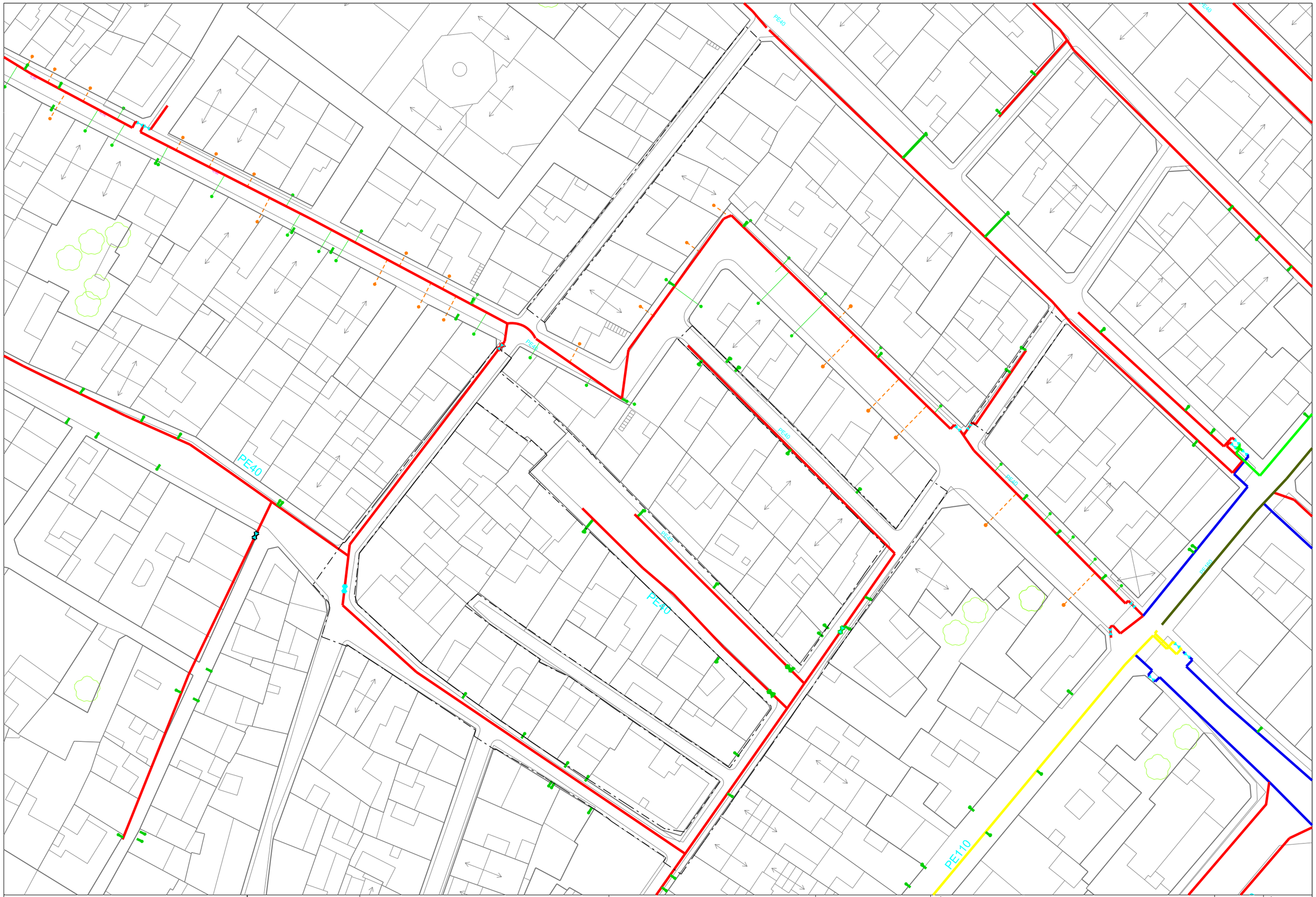

AJUNTAMENT DE ROSES
AREA D'URBANISME

Pla de Barris de Roses

PROJECTE
REURBANITZACIÓ DE L'ÀMBIT DE CASC ANTIC
ENTRE ELS CARRERS SANT ISIDRE, PUIG ROM,
SANT PERE ALT I JOAN BADOSA

REDACTORS DEL PROJECTE
CRISTINA CASAS FACERIAS / arquitecta municipal
CARLES QUIRCH NÚÑEZ / arquitecte tècnic municipal

ESCALA
A3:1/500
0 2.5 5 7.5m.

PLÀNOL
SERVEIS AFECTATS
GAS

DATA
FEBRER 2012

NÚMERO
10

REFERÈNCIA
PU10005OT

FULL
6 de 7

AJUNTAMENT DE ROSES
AREA D'URBANISME

Pla de Barris de Roses

PROJECTE
REURBANITZACIÓ DE L'ÀMBIT DE CASC ANTIC
ENTRE ELS CARRERS SANT ISIDRE, PUIG ROM,
SANT PERE ALT I JOAN BADOSA

REDACTORS DEL PROJECTE
CRISTINA CASAS FACERIAS / arquitecta municipal
CARLES QUIRCH NÚÑEZ / arquitecte tècnic municipal

ESCALA
A3:1/500
0 2.5 5 7.5m.

PLÀNOL
PLANTA SENYALITZACIÓ

DATA	NÚMERO
FEBRER 2012	11
REFERÈNCIA	FULL
PU10005OT	1 de 1