PROJECTE D'ENDERROC DELS EDIFICIS SITUATS A LES PARCEL·LES CADASTRALS 44947-01 I 44947-02 ENTRE ELS CARRERS DE TARRAGONA I CASTELL DE LA TRINITAT

FEBRER 2016 **DOCUMENTS 1, 2, 3 i 4**

PROJECTE D'ENDERROC DELS EDIFICIS SITUATS A LES PARCEL·LES CADASTRALS 44947-01 I 44947-02 ENTRE ELS CARRERS TARRAGONA I CASTELL DE LA TRINITAT

AJUNTAMENT DE ROSES | ÀREA D'URBANISME

PU15004OT | DOCUMENTS NÚM 1,2,3 i 4

0. ÍNDEX

DOCUMENT NÚM.1 - MEMÒRIA I ANNEXOS

1. DADES GENERALS:
   - Identificació i agents del projecte
2. MEMÒRIA DESCRIPTIVA I TÈCNICA:
   - Objecte del projecte
   - Antecedents:
     - Dades prèvies
     - Requisits normatius
     - Estat actual i condicions de l'emplaçament i l'entorn físic
   - Descripció del projecte:
     - Descripció general
     - Característiques urbanístiques
     - Quadre estadístic
   - Descripció de les obres
     - Mesures prèvies
     - Consideracions generals
     - Descripció de les obres
     - Mesures de seguretat
     - Serveis afectats
3. NORMATIVA D'APLICACIÓ:
4. COMPLIMENT DEL CODI D'ACCESSIBILITAT. SUPRESSIÓ DE BARRERES ARQUITECTÒNIQUES
5. SEGURETAT I SALUT
6. TERMINI D'EXECUCIÓ
7. AVALUACIÓ DE RESIDUS
8. CLASSIFICACIÓ DEL CONTRACTISTA
9. PRESSUPOST GENERAL O PRESSUPOST PER CONEIXEMENT DE L'ADMINISTRACIÓ
10. CONSIDERACIÓ FINAL
11. ANNEXES
    - Annex 1- Compliment Reial Decret 105/2008, Decrets 161/2001 i 201/1994 de residus construcció.
    - Annex 2- Justificació de preus
    - Annex 3- Estudi bàsic de Seguretat i Salut
    - Annex 4- Afectacions de serveis-Bens i drets afectats
    - Annex 5- Decret d'encàrrec del projecte

DOCUMENT NÚM.2 - PLÀNOLS

1.1 Situació
1.2 Emplaçament

2.1 Cadastre
2.2 Informació PGOU-2003

3.1 Topogràfic. Estat actual. Reportatge fotogràfic
3.2 Estat actual. Façanes
3.3 Estat actual. Plantes
3.4 Estat actual. Seccions

4.1 Proposta Baixa Tensió
4.2 Proposta telefonia
4.3 Detalls rases BT
4.4 Detalls rases telefonia

5 Fases constructives.

6 Adequació espai

7.1 Estat actual. Serveis Afectats. Aigua-Clavegueram
7.2 Estat actual. Serveis Afectats. BT-MT-Enllumenat
7.3 Estat actual. Serveis Afectats. Gas-Telefonia-Telecomunicacions

DOCUMENT NÚM.3 - PLEC DE PRESCRIPCIONS TÈCNIQUES

DOCUMENT NÚM.4 - PRESSUPOST

Quadre de Preus núm. 1
Quadre de preus núm. 2
Amidaments
Pressupost
Pressupost per el coneixement de l'Administració

DOCUMENT NÚM. 1 MEMÒRIA I ANNEXES

1. DADES GENERALS

Identificació i agents del projecte

Títol projecte
Projecte d'enderroc dels edificis situats a les parcel·les cadastrals 44947-01 i 44947-02 entre els carrers Tarragona i Castell de la Trinitat.

Emplaçament
Carrers Castell de la Trinitat, 18 i 27.

Promotor
Ajuntament de Roses

Autors del Projecte
Departament de projectes i habitatge.
Cristina Casas i Facerias, arquitecta

Delineació i producció
Àrea de Serveis Territorials.
Paqui Goikoetxea, delineant
David Alabau, delineant
Vicenta Serrano, delineant

2. MEMÒRIA DESCRIPTIVA I TÈCNICA

Objecte del Projecte
El present projecte descriu les obres necessàries per a l'enderrocament urgent dels edificis situats al carrer Castell de la Trinitat, 29 i 27 i carrer Tarragona 42, 44, destinades les finques a usos residencials de planta baixa i planta pis.

Antecedents
- *Dades prèvies*

Mitjançant resolució d'Alcaldia amb proposta de Regidor amb número 2096 i data 17 de juliol de 2015, es proposa encarregar als serveis tècnics de l'Àrea d'Urbanisme la redacció d'un projecte d'enderroc dels habitatges de propietat municipal situats al carrer del Castell de la Trinitat, 27 i 29 amb referències cadastrals 44947-01 i 44947-02.

L'octubre de 2015 s'encarrega l'assessorament per a la retirada de línies que hi ha a les façanes dels edificis a enderrocar.

El projecte ha d'incloure la retirada de les línies segons proposta de les companyies, l'enderroc de les edificacions, la construcció dels tabics pluvials de la mitgera de l'edifici del costat i l'adequació de l'espai resultant a l'espera de la seva ordenació.

- *Requisits normatius*

Pel que fa al que disposa l'article 107.5 LCAP, el projecte d'enderroc dels edificis situats al carrer del Castell de la Trinitat, 27 i 29, amb referència cadastral 44947-02 i 44947-02 respectivament, compleix amb el contingut normatiu i instal·lacions tècniques d'obligat compliment i a la normativa d'aplicació relativa a:

- Decret Legislatiu 2/2003, de 28 d'abril, de Text Refós de la Llei Municipal i de Règim Local de Catalunya.
- Reial Decret Legislatiu 3/2011 de 14 de novembre, de Text Refós de la Llei de Contractes del Sector Públic.
- Reial Decret 1098/2001. De 12 d'octubre, de Reglament General de la Llei de Contractes.
- Decret 179/1995, de 13 de juny, de Reglament d'Obres, Activitats i Serveis del Ens Locals (ROAS).
- Reial Decret 314/2006, de 17 de març, de Codi Tècnic de l'Edificació DB SI 5 Seguretat en cas d'Incendi. Intervenció dels bombers.
- Llei 20/1991, de 25 de novembre, de Promoció de l'Accessibilitat i de supressió de Barreres Arquitectòniques.
- Decret 135/1995, de 24 de març, de Desplegament de la Llei 20/1991 de Promoció de l'Accessibilitat i de supressió de Barreres Arquitectòniques.
- Reial Decret 505/2007, pel qual s'aproven les condicions bàsiques d'accessibilitat i de supressió de barreres arquitectòniques, i d'aprovació del Codi d'accessibilitat.
- Ordre VIV/561/2010, de 1 de Febrer, per el que es desenvolupa el document tècnic de condicions bàsiques d'accessibilitat i no discriminació per a l'accés i utilització dels espais públics urbanitzats
- Reial decret 1627/1997 de 24 d'octubre, pel que s'estableixen les Disposicions Mínimes de Seguretat i Salut en les Obres de Construcció.
- Reial decret 161/2001 de 12 de juny, Regulador d'Enderrocs i altres Residus a la Construcció.
- Decret legislatiu 1/2005, de 26 de juliol, pel qual s'aprova el Text refós de la Llei d'Urbanisme.
- Decret 305/2006, de 18 de juliol, de Reglament de la Llei d'Urbanisme.
- Decret Legislatiu 1/2010, de 3 d'agost, de Text Refós de la llei d'Urbanisme.
- Reial Decret Legislatiu 2/2008 de Text Refós de la Llei del Sòl.
- POUM aprovat definitivament per la Comissió Territorial d'Urbanisme en data 11 de febrer de 2010, donada la conformitat del Text refós per la CTU en data 02 de juny de 2010 i publicat al DOGC 5682 en data 30 de juliol de 2010.
- Llei 6/2001, de 31 de maig, d'Ordenació Ambiental de l'Enllumenat per a la Protecció del Medi Nocturn.
- Decret 82/2005, de 3 de maig de Reglament de desenvolupament de la Llei 6/2001 d'Ordenació Ambiental de l'Enllumenat per a la Protecció del Medi Nocturn.
- Catàleg d'elements urbans i criteris d'urbanització aprovat inicialment pel Ple Ordinari de data 3 de desembre de 2001 i definitivament per decret de data 15 de febrer de 2002.
- Llei 37/2007 del soroll en referència a la zonificació acústica, objectius de qualitat i emissions acústiques i el Reglament que la desenvolupa (RD 1367/2007)

- *Estat actual i condicions de l'emplaçament i l'entorn físic*

La parcel·la amb referència cadastral 44947-01 hi consta una edificació de planta baixa i planta pis destinat possiblement a habitatge i construït amb anterioritat a l'any 1900. El seu estat és ruïnós i mostra perill de despreniment dels elements de revestiment de façanes i possible esfondrament de la coberta en algunes zones. En aquesta edificació se suporten diferents línies de BT i de telefonia, grapades a façana i amb palometes a la cantonada.

La parcel·la amb referència cadastral 44947-02 hi consta una edificació en planta baixa, la resta és pati amb algun cobert i construïda amb anterioritat a l'any 1972. El seu estat no es presenta tant ruïnós com l'altre però si que en algun moment ha provocat humitats a l'edificació veïna. En aquesta edificació també si suporta el cablejat de BT.
Actualment les edificacions no tenen cap ús específic.

El planejament vigent determina una qualificació de sistema viari en l'àmbit de les dues edificacions a enderrocar juntament amb les escales que comuniquen els carrers del Castell de la Trinitat amb el Tarragona. Aquest fet juntament amb l'estat ruïnós de les edificacions fa necessari el seu enderroc.

Es tracta d'una edificació de planta baixa i planta pis de parets de càrrega, sostres de biguetes de fusta, entrebigat ceràmic i coberta inclinada de teules, la situada en la parcel·la cadastral 44947-01 i de planta baixa de parets de càrrega, sostres de biguetes de fusta o formigó, entrevigat ceràmic i coberta plana la situada en la parcel·la cadastral 44947-02.

Descripció del projecte

- *Descripció general*

Es tracta de l'enderroc d'unes edificacions entre mitgeres i en tester situades al casc antic de Roses. Previ a l'enderroc caldrà retirar les línies de baixa tensió i de telefonia que hi ha grapades i subjectades a les façanes de les edificacions, per tant s'executarà per fases constructives.

- *Justificació del compliment de normativa urbanística*

Segons el PGOU aprovat definitivament els terrenys objecte d'aquest projecte estan qualificats de A (sistema viari), per tant subjectes a les determinacions urbanístiques corresponents.

L'objectiu del projecte està en l'enderroc d'unes edificacions afectades per vialitat, per tant és viable i no entra amb contradicció amb el planejament.

Pel que fa als bens i drets afectats, l'execució i desenvolupament d'aquest projecte afecta als serveis de BT i telefonia situats en una de les edificacions. En l'annex 4 d'afectacions de serveis hi consta l'estudi de FECSA-ENDESA per a la seva retirada i les afectacions a altres edificacions per a poder grapar i eliminar el cablejat aeri. En els plànols i pressupost s'inclou com s'ha de fer i els costos.

- *Quadre estadístic*

Superfície existent i volum de l'edificació:
Superfície planta 136 m²
Volum total de l'edificació: 772 m^3

Descripció de les obres

- *Mesures prèvies*

Abans de l'execució de l'enderroc, s'han de realitzar uns treballs previs per tal de garantir la seguretat tant individual com col·lectiva, seguint el següent ordre:
Instal·lació de mesures de protecció col·lectiva: Estan destinades a la protecció dels operaris i a terceres persones, i consisteixen en:

a) Protecció de la via pública amb tanques transversals, longitudinals i senyalització lluminosa en hores nocturnes.
b) Protecció dels accessos a la construcció.
c) Instal·lació de mitjans d'evacuació de runes. Les àrees d'enretirada de runes s'hauran de senyalitzar de manera visible.
d) Enretirada de materials aprofitables de la construcció. No s'enretirarà mai cap element que pugui servir de protecció col·lectiva durant l'enderroc.
e) Desratització de l'edificació si fos necessari.

- *Consideracions generals*

L'enderroc s'ha de desenvolupar planta per planta en sentit descendent.
En finalitzar la jornada no es deixaran elements de l'edifici en situació inestable.
L'avaluació del volum dels residus produïts per l'enderroc que ens ocupa, es podria considerar de m^3 residu/m^2 produït, aplicant un factor d'esponjament de cares a la gestió de residus a un dipòsit autoritzat d'enderrocs i runes de la construcció.
Els materials constructius no seran recuperables, a excepció que es trobi algun element ocult que per les seves característiques s'opti per conservar-lo.
Els mitjans materials que es preveu emprar seran mínims:

- Pala carregadora sobre pneumàtics de mida mitjana
- Giratòria amb martell trencador
- Compressor amb martell pneumàtic
- Camió de 12-20 tones

Com a mesura general de seguretat es portarà a terme el tancament del trànsit al carrer quan sigui necessari per la realització d'enderrocs que poguessin afectar la via pública, així com la col·locació de tanques metàl·liques al llarg de la vorera i la resta de mesures especificades en la legislació vigent de seguretat i salut.

- *Descripció de les obres*

Les obres es desenvoluparan en diferents fases:

a) Com a **primera fase** cal enderrocar una part de l'edificació situada a la parcel·la 02 per tal de fer lloc i ubicar-hi el quadre de distribució necessari per a retirar les línies aèries. Aquestes tasques suposaran també adequar la part de la mitgera on s'ha de instal·lar el quadre.
b) Una **segona fase** serà la d'executar les rases a vial per el pas de serveis i fer la instal·lació per a la retirada de les línies. Segons els plànols de modificació de les instal·lacions de les xarxes aèries de Baixa Tensió i Telefonia, caldrà també grapar una part d'aquesta instal·lació a les façanes afectades.
   Les rases i la reposició de dites rases s'executarà segons determinacions dels plànols de detalls, del Catàleg d'elements urbans i criteris d'urbanització i determinacions de la direcció facultativa.
c) Un cop alliberades les façanes es podrà dur a terme una **tercera fase** que serà l'enderroc. Aquest inclourà els paviments i fonaments més superficials i sanejat de l'àmbit de l'enderroc i es realitzarà en diverses etapes i procediment:
   - Com a primer punt, caldrà extreure la coberta, i seguidament s'efectuarà el desmantellament de l'edifici en sentit invers al de la seva construcció lògica.
   - Es continuarà per desmantellar els envans del primer pis i la planta baixa.

- El desmantellament de l'edifici es farà planta per planta en sentit descendent, de manera que en iniciar el desmuntatge d'un sostre, no hi quedi cap element per sobre.
- Tota la caiguda de les runes serà cap a l'interior de les parets de tancament. Els murs interiors es tiraran planta per planta i es seguirà el sentit de sostre-paret-sostre-paret.
- Així mateix es demolirà la fonamentació de l'edifici, dels murets de tanca i dels diferents cossos existents sobre el solar.
- Es disposarà d'una mànega d'aigua per regar progressivament les runes, i evitar així al màxim la producció de pols.
- En el cas de les cobertes d' aquells edificis on el material sigui de fibrociment. Per procedir al desmuntatge l'empresa responsable haurà de seguir les especificacions contingudes al pla de treball aprovat . Caldrà preveure el mètode de treball i disposar dels equips de protecció individual, adequats (mascarilles i monos de treball) per a la manipulació de materials amb contingut d' amiant.

d) Com a **quarta i última fase** es procedirà a l'adequació de l'espai previ a la seva ordenació que s'executarà en posterioritat i que formarà part d'un altre projecte. L'adequació consistirà en la consolidació dels murs límits amb l'espai públic, escales i carrer Tarragona; construcció de la paret mitgera amb l'edificació que es conserva que garanteixi l'estanqueitat i pavimentació provisional de l'espai alliberat per l'enderroc.

- *Mesures de seguretat*

Es prendran les corresponents mesures de seguretat en el treball per evitar qualsevol tipus d'accident, d'acord amb la normativa vigent.
En tot moment i en tots els extrems no contemplats en la present memòria i en l'Estudi de Seguretat i Salut que s'annexa, regirà allò que disposa la normativa de Seguretat i salut en les obres de construcció i específicament al Pla de Seguretat i Salut a presentar pel Contractista.
S'instal·laran tanques a una distància mínima de 1,5 m de la façana i s'il·luminaran amb els llums vermells reglamentaris.
Es dotarà tot el personal de les mesures mínimes de protecció, com casc protector, ulleres, cinturons, botes i guants de seguretat.
Es tancaran els carrers en les etapes en què l'execució de l'enderroc pugui afectar la seguretat de la via pública.
Les escales de mà quedaran ben recolzades i aniran proveïdes d'algun element antilliscant en el peu per ancorar-les convenientment.
Es vetllarà perquè es treguin les puntes i els claus de les fustes, tant dels auxiliars com dels que són producte de l'enderroc.
Un cop acabat l'enderroc es farà una revisió general de les construccions veïnes (en aquest cas no hi ha cap mitgera) i dels serveis públics que s'hagin protegit o afectat.
Així mateix es deixarà el solar net i planer mitjançant un anivellament i compactació de l'esplanada.

- *Serveis afectats*

En l'àmbit de l'enderroc s'afecta diferents línies de Baixa Tensió i de Telefonia. La desviació d'aquestes està inclosa en el present projecte i es descriuen en el punt anterior de la memòria, en els plànols i en el pressupost.

3. NORMATIVA D'APLICACIÓ

La normativa vigent d'obligat compliment per a l'execució de totes i cadascuna de les unitats d'obra contemplades en aquest projecte s'especifica en el Plec de condicions tècniques particulars.

- **Normes tecnològiques de l'edificació** que s'apliquen al NTE-ADD-1975 "Acondicionamiento del terreno, Desmonte y Demoliciones"

4. SUPRESSIÓ DE BARRERES ARQUITECTÒNIQUES

Les obres contemplades en el present projecte s'ajusten a les determinacions que en matèria d'accessibilitat s'estableixen en la Llei 20/1991 de 25 de novembre, de Promoció de l'Accessibilitat i de Supressió de Barreres Arquitectòniques, i en el reglament que la desenvolupa, aprovat per Decret 135/1995 de 24 de març.

5. SEGURETAT I SALUT

A l'Annex núm.3 s'inclou l'Estudi Bàsic de Seguretat i Salut, que en compliment del Reial Decret 1627/1997 de 24 d'octubre pel que s'estableixen disposicions mínimes de Seguretat i Salut a les Obres de Construcció, té per objecte establir les disposicions tècniques en base a les quals l'Adjudicatari pugi portar a terme les seves obligacions en matèria de seguretat i salut:

- redactar el corresponent Pla
- sotmetre'l a la preceptiva aprovació
- desenvolupar-lo al llarg de l'execució de les obres, sota el control del Coordinador en matèria de Seguretat i Salut

6. TERMINI D'EXECUCIÓ

Es preveu un termini per a l'execució total de les obres de 3 mesos a partir de la signatura de l'acta de comprovació del replanteig.

7. AVALUACIÓ DE RESIDUS

D'acord amb el Decret 201/1994 regulador dels enderrocs i altres residus en la construcció, en el projecte tècnic que s'adjunta a la sol·licitud de la llicència urbanística d'enderrocament o excavació s'ha d'avaluar el volum i les característiques dels residus que s'originaran i especificar la instal·lació o instal·lacions de reciclatge i disposició del rebuig on es gestionen en el cas que no s'utilitzin o reciclin en la mateixa obra.

En l'Annex núm. 1 s'adjunta el Pla de gestió de residus, on s'avalua el volum i característiques dels residus que s'originaran, les operacions de destriament o recollides selectiva projectades i la instal·lació o instal·lacions de reciclatge o disposició del rebuig on es gestionaran en el cas que s'utilitzin o no reciclin en la mateixa obra.

8. CLASSIFICACIÓ DEL CONTRACTISTA

D'acord amb allò establert en l'art. 54 de la Llei de contractes del sector públic 30/2007 l'obra en qüestió no està subjecte a classificació de contractista, atès que l'import d'aquesta es inferior als 350.000.-€ (IVA, ni inclòs).

9. PRESSUPOST

Aplicant a l'estat d'amidaments els preus unitaris que figuren en els corresponents quadres, s'obté un Pressupost d'Execució Material de QUARANTA-UN MIL QUATRE CENTS QUARANTA-DOS euros amb CINQUANTA-NOU cèntims **(41.442,59.-€).**
Incrementant la qualitat anterior amb els percentatges corresponents de despeses generals i benefici industrial, i aplicant el 21% de l'IVA a la quantitat resultant s'obté un Pressupost d'Execució per Contracte de CINQUANTA-NOU MIL SIS CENTS SETANTA-TRES euros amb DINOU cèntims **(59.673,19.-€)**

10. CONSIDERACIO FINAL

En compliment de l'últim paràgraf de l'article 125 del "Reglamento General de la Ley de Contratos de las Administraciones Públicas", es manifesta que amb el conjunt de documents que formen el present projecte, queda definida l'obra d'enderroc dels edificis situats a les parcel·les cadastrals 44947-01 i 44947-02 entre els carrers Tarragona i Castell de la Trinitat., en el sentit exigit per l'article 68 de l'esmentat reglament, donat que, per comprendre tots i cada un dels elements que són necessaris per a la utilització de l'obra, s'ha d'entendre que un cop finalitzada l'execució del present projecte, el seu àmbit quedarà perfectament dotat i complert, i serà susceptible de ser lliurada a l'ús públic.

Roses, març 2016

DEPARTAMENT DE PROJECTES I HABITATGE DE L'ÀREA D'URBANISME

Cristina Casas i Facerias
Arquitecta municipal

ÀREA DE SERVEIS I INFRASTRUCTURES

Xavier Falcó Fernandez
Enginyer tècnic municipal

Carles Carbó Quintana
Enginyer tècnic d'obra pública municipal

CAP DE L'ÀREA D'URBANISME

Anna Barceló Puig
Arquitecta

11. ANNEXES

Annex 1- Pla de Gestió de Residus

ESTUDI DE GESTIÓ DE RESIDUS

Enderroc, Rehabilitació, Ampliació

REAL DECRETO 105/2008 , Regulador de la producció i gestió de residus de construcció i demolició — **tipus**
DECRET 201/1994 i DECRET161/2001, Reguladors dels enderrocs i altres residus de la construcció — **quantitats**
DECRET 21/2006 Adopció de criteris ambientals i d'ecoeficiència als edificis — **codificació**

IDENTIFICACIÓ DE L'EDIFICI

Obra:	Enderroc dels edificis situats entre els carrers Tarragona i Castell de la Trinitat RC-44947-01 i 44947-02		
Situació:	Carrers Tarragona i Castell de la Trinitat		
Municipi :	Roses	**Comarca :**	Alt Empordà

AVALUACIÓ I CARACTERÍSTIQUES DELS RESIDUS

Materials d'excavació (es considerin o no residus, mesurats sense esponjament)

	Codificació residus LER Ordre MAM/304/2002	(tones)	(m³)
grava i sorra compacta		0,00	0,00
grava i sorra solta		0,00	0,00
argiles		0,00	0,00
terra vegetal		0,00	0,00
pedraplé		0,00	0,00
terres contaminades	170503	0,00	0,00
altres		0,00	0,00
totals d'excavació		**0,00 t**	**0,00 m³**

Destí de les terres i materials d'excavació

	no es considera residu				és residu
	reutilització				abocador
	mateixa obra		altra obra		
Els materials d'excavació que es reutilitzin a la mateixa obra o en una altra d'autoritzada, no es consideren residu sempre que el seu nou ús pugui ser acreditat	si		si		si
En una mateixa obra poden coexistir terres reutilitzades i terres portades a abocador					

Residus d'enderroc

	Codificació residus LER Ordre MAM/304/2002	Pes (tones/m²)	Pes residus (tones)	Volum aparent (m³/m²)	Volum aparent (m³)
obra de fàbrica	170102	0,542	296,94	0,512	210,57
formigó	170101	0,084	20,08	0,062	14,82
petris	170107	0,052	49,47	0,082	51,81
metalls	170407	0,004	0,96	0,0009	0,22
fustes	170201	0,023	13,10	0,0663	25,53
vidre	170202	0,0006	0,14	0,004	0,96
plàstics	170203	0,004	0,96	0,004	0,96
guixos	170802		7,76		7,09
betums	170302	0,009	0,00	0,0012	0,00
fibrociment	170605	0,01	0,96	0,018	1,91
totals d'enderroc		0,7286	**390,350 t**	0,7504	**313,85 m³**

Residus de construcció

	Codificació residus LER Ordre MAM/304/2002	Pes (tones/m²)	Pes residus (tones)	Volum aparent (m³/m²)	Volum aparent (m³)
sobrants d'execució		0,05	0,000	0,045	0,00
obra de fàbrica	170102	0,015	0,000	0,018	0,00
formigó	170101	0,032	0,000	0,0244	0,00
petris	170107	0,002	0,000	0,0018	0,00
guixos	170802	0,003927	0,000	0,00972	0,00
altres		0,001	0,000	0,0013	0,00
embalatges		0,038	0,000	0,08	0,00
fustes	170201	0,0285	0,000	0,067	0,00
plàstics	170203	0,00608	0,000	0,008	0,00
paper i cartró	170904	0,00304	0,000	0,004	0,00
metalls	170407	0,00038	0,000	0,001	0,00
totals de construcció			**0,000 t**		**0,00 m³**

Dins l'obra s'han detectat aquests residus perillosos, els quals es separaran i gestionaran per separat per evitar que contamimin altres residus

Materials de construcció que contenen amiant	-	altres	especificar	-
Residus que contenen hidrocarburs	-		especificar	-
Residus que contenen PCB	-		especificar	-
Terres contaminades	-		especificar	-

2 / 6 RESIDUS Enderroc,Rehabilitació i Ampliació Oficina Consultora Tècnica. Col·legi d'Arquitectes de Catalunya febrer de 2010. V3 (Font: Guia d'aplicació del Decret 201/1994 - Programa LIFE- ITEC)

MINIMITZACIÓ

PROJECTE. durant l'elaboració del projecte s'han près les següents mesures per tal de minimitzar els residus

1.- S'ha previst reutilitzar en obra parts dels materials que es retiren	-
2.- S'han optimitzat les seccions resistents de pilars, jàsseres, parets, fonaments, etc.	-
3.- L'adequació de l'edifici al terreny, genera un equilibri de moviments de terres	-
4.- Els sistema constructiu és industrialitzat i prefabricat, es munta en obra sense generar gairebé residus	-
5.-	-
6.-	-

OBRA. a l'obra es duran a terme les accions següents

1.- Emmagatzematge adient de materials i productes	-
2.- Conservació de materials i productes dins el seu embalatge original fins al moment de la seva utilització	-
3.- Els materials granulars (graves, sorres, etc.) es dipositaran en contenidors rígids o sobre superfícies dures	-
4.-	-
5.-	-
6.-	-

ELEMENTS DE CONSTRUCCIÓ REUTILITZABLES

fusta en bigues reutilitzables	6,00 t	7,68 m³
fusta en llates, tarimes, parquets reutilitzables o reciclables	1,60 t	2,00 m³
acer en perfils reutilitzables	0,00 t	0,00 m³
altres :	0,00 t	0,00 m³
Total d'elements reutilitzables	7,60 t	**9,68 m³**

GESTIÓ (obra)

Terres

Excavació / Mov. terres	**Volum**	reutilització		terres per tractar 0,00
	m³ (+20%)	a la mateixa obra	a altra autoritzada	valoritzador / abocador
terra vegetal	0	0,00	0,00	0,00
graves/ sorres/ pedraplé	0	0,00	0,00	0,00
argiles	0	0,00	0,00	0,00
altres	0	0,00	0,00	0,00
terres contaminades	0			0,00
Total	**0**	**0,00**	**0,00**	**0,00**

supera les quantitats de ...

R.D. 105/2008	**tones**	**Projecte**	**cal separar**	**tipus de residu**
Formigó	**80**	**20,08**	**no**	**inert**
Maons, teules i ceràmic	**40**	**296,94**	**si**	**inert**
Metalls	**2**	**0,96**	**no**	**no especial**
Fusta	**1**	**13,10**	**si**	**no especial**
Vidres	**1**	**0,14**	**no**	**no especial**
Plàstics	**0,50**	**0,96**	**si**	**no especial**
Paper i cartró	**0,50**	**0,00**	**no**	**no especial**
Especials*	**inapreciable**	**inapreciable**	**si**	**especial**

* Dins dels residus especials hi ha inclosos els envasos que contenen restes de matèries perilloses, vernissos, pintures, disolvents, desencofrants, etc... i els materials que hagin estat contaminats per aquests. Tot i ser dificilment quantificables, estan presents a l'obra i es separaran i tractaran a part de la resta de residus

Malgrat no ser obligada per tots els tipus de residus, s'han previst operacions de destria i recollida selectiva dels residus a l'obra en contenidors o espais reservats pels següents residus

		R.D. 105/2008	**projecte***
	Contenidor per Formigó	**no**	**no**
Inerts	Contenidor per Ceràmics (maons,teules...)	**si**	**si**
	Contenidor per Metalls	**no**	**no**
	Contenidor per Fustes	**si**	**si**
	Contenidor per Plàstics	**si**	**si**
No especials	Contenidor per Vidre	**no**	**no**
	Contenidor per Paper i cartró	**no**	**no**
	Contenidor per Guixos i altres no especials	**no**	**no**
Especials	Perillosos (un contenidor per cada tipus de residu especial)	**si**	**si**

* A la cel.la **projecte** apareixen per defecte les dades del R.D. 105/2008. Es permet la posibilitat d'incrementar les fraccions que se separen , per poder-ne millorar la gestió, però **en cap cas es permet no separar si el R.D. ho obliga.**

GESTIÓ (fora obra) els residus es gestionaran fora d'obra a:

Degut a la manca d'espai, les operacions de separació de residus les realitzarà fora de l'obra un gestor autoritzat	-
Instal·lacions de reciclatge i/o valorització	-
Dipòsit autoritzat de terres,enderrocs i runes de la construcció	-

Tipus de residu i Nom ,adreça i codi de gestor del residu (decret 161/2001)

tipus de residu	gestor	adressa	codi del gestor

PRESSUPOST

S'ha considerat pel càlcul del pressupost estimatiu :	Costos*	
Les previsions de separació de l'apartat de **gestió** i :	Classificació a obra: entre **12-16 €/m³**	**12,00**
Un esponjament mig de tot tipus de residu del 35%	Transport: entre **5-8 €/m³** (mínim 100 €)	**5,00**
La distància mitjana al abocador : 15 Km	Abocador: runa neta (separada): entre **4-10 €/m³**	**4,00**
Els residus especials i perillosos en bidons de 200 l.	Abocador: runa bruta (barrejat): entre **15-25 €/m³**	**15,00**
Contenidors de 5 m³ per cada tipus de residu	Especials**: nº transports a **200 €/ transport**	**0**
Lloguer de contenidors inclòs en el preu	Gestor terres: entre **5-15 €/m³**	**5,00**
La gestió de terres inclou la seva caracterització***	Gestor terres contaminades: entre **70-90 €/m³**	**70,00**

*Els preus recollits per l'OCT s'han obtingut dels abocadors i valoritzadors de Catalunya, que han subministrat dades (2008-2009)

** Malgrat ser de dificil quantificació, sempre hi haurà residus especials a obra, per tant sempre caldrà una previsió de **nombre de transports** per la seva correcta gestió

*** La caracterització de terres o de qualsevol residu, permet saber amb exactitut quins elements contaminants o no,i amb quines proporcions hi son presents (dins el cost s'ha previst una caracterització, independentment del volum de terres. Cost de cada caracterització 1000 euros.)

RESIDU	Volum			Valoritzador / Abocador	
Excavació	**m³ (+20%)**	**12,00 €/m³**	**5,00 €/m³**	**5,00 €/m³**	**70,00 €/m³**
Terres	0,00	-	-	0,00	
Terres contaminades	0,00	-	-		0,00
				runa neta	**runa bruta**
Construcció	**m³ (+35%)**			**4,00 €/m³**	**15,00 €/m³**
Formigó	20,00	-	100,02	-	300,06
Maons i ceràmics	284,27	3411,20	1421,33	1137,07	-
Petris barrejats	69,95	-	349,74	-	1049,23
Metalls	0,29	-	1,45	-	4,36
Fusta	34,46	413,52	172,30	137,84	-
Vidres	1,29	-	100,00	-	19,36
Plàstics	1,29	15,49	6,45	5,16	-
Paper i cartró	0,00	-	-	-	0,00
Guixos i no especials	9,57	-	47,86	-	143,57
Perillosos Especials	2,58	30,97			103,25
		3871,18	2199,16	1280,07	1619,83

Elements Auxiliars

Casetes d'emmagatzematge	0,00
Compactadores	0,00
Matxucadora de petris	0,00
Altres tipus de contenidors (per contenir liquids, beurades de formigó, etc..)	0,00
	0,00
	0,00

El pressupost estimatiu de la gestió de residus és de : 8970,24 €

El volum de residus aparent és de : 313,85 m³

El pes dels residus és de : 390,35 tones

El pressupost de la gestió de residus és de : 0,00 euros

DOCUMENTACIÓ GRÀFICA. INSTAL.LACIONS PREVISTES : TIPUS I DIMENSIONS DE CONTENIDORS DE RESIDUS PER OBRES

Contenidor 9 m³. Apte per formigó, ceràmics, petris i fusta | unitats | -

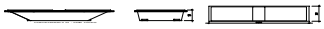

Contenidor 5 m³. Apte per plàstics, paper i cartró, metalls i fusta | unitats | -

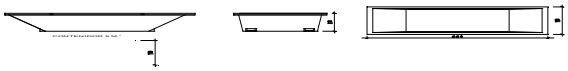

Contenidor 5 m³. Apte per formigó, ceràmics, petris, fusta i metalls | unitats | -

Contenidor 1000 L. Apte per paper i cartró, plàstics | unitats | -

Bidó 200 L .Apte per residus especials | unitats | -

El **Reial Decret 105/2008**, estableix que cal facilitar plànols de les instal.lacions previstes per emmagatzematge, maneig, separació i altres operacions de gestió dels residus dins l'obra, si s'escau.

Donada la tipologia del projecte i per tal de no duplicar informació, aquests plànols d'instal·lacions previstes son a:

Estudi de Seguretat i Salut	-
Annex 1 d'aquest Estudi de Gestió de Residus	-

Posteriorment aquests plànols poden ser objecte d'adaptació a les característiques particulars de l'obra i els seus sistemes d'execució, previ acord de la direcció facultativa.

A més dels elements descrits, tal i com consta al pressupost, a l'obra hi haurà altres instal.lacions com :

Casetes d'emmagatzematge	-
Compactadores	-
Matxucadora de petris	-
Altres tipus de contenidors (per contenir liquids, beurades de formigó, etc..)	-
	-
	-

Les operacions destinades a la tria, classificació, transport i disposició dels residus generats a obra, s'ajustaran al que determina el Pla de Gestió de Residus elaborat per el Contractista, aprovat per la Direcció Facultativa i acceptat per la Propietat.

Aquest Pla ha estat elaborat en base al Estudi de Gestió de Residus, que s'inclou al projecte.

Si degut a modificacions en l'execució de l'obra o d'altres, cal fer modificacions a la gestió en obra dels residus, aquestes modificacions es documentaran per escrit i seran aprovades si s'escau per la Direcció Facultativa i se'n donarà comunicació per la seva acceptació a la Propietat.

5 / 6 RESIDUS Enderroc,Rehabilitació i Ampliació Oficina Consultora Tècnica. Col·legi d'Arquitectes de Catalunya febrer de 2010. V3 (Font: Guia d'aplicació del Decret 201/1994 - Programa LIFE- ITEC)

FIANÇA

FIANÇA MUNICIPAL SEGONS DECRET 161/2001

Per les característiques del projecte, de com s'executarà l'obra i donades les operacions de minimització abans descrites, el càlcul inicial de generació de residus, a efectes del càlcul de la fiança, s'estima que es podrà reduir en un percentatge del:

Previsió inicial del Estudi		Percentatge de reducció per minimització	Previsió final del Estudi
Total excavació	0,00 m³		**0,00 m³**
Total construcció	423,70 m³	0,00 %	**423,70 m³**

Si per les previsions del Pla de gestió de residus (que ha d'elaborar el contractista), es modifiquen les previsions de generació de residus, per causa de modificació dels procediments de treball o en l'execució de les obres, aquest document s'actualizarà i les noves dades es faran arribar a :

L'Ajuntament d'/de **Roses**

Càlcul de la fiança

Residus de excavació *	0 m³	6,01 euros/m³	0 euros
Residus de construcció *	423,7 m³	12,02 euros/m³	5092,87 euros
VOLUM TOTAL DELS RESIDUS			**424 m³**
		Total fiança	**5.092,87 euros**

* Trasvassar les dades dels totals d' excavació i construcció de la Previssió final de L'Estudi (apartat superior)

Residus d'enderroc de construcció tipus : **habitatge d'obra de fàbrica**

Superfície a enderrocar 239 m²

	Pes (tones/m²)	Pes residus (tones)	Volum aparent (m³/m²)	Volum aparent (m³)
obra de fàbrica	0,542	129,538	0,512	122,368
formigó	0,084	20,076	0,062	14,818
petris	0,052	12,428	0,082	19,598
metalls	0,004	0,956	0,0009	0,2151
fustes	0,023	5,497	0,0663	15,8457
vidre	0,0006	0,1434	0,004	0,956
plàstics	0,004	0,956	0,004	0,956
altres	0,004	0,956	0,008	1,912
residu d'enderroc	0,7136	**170,55 t**	0,7392	**176,67 m³**

Residus d'enderroc de construcció tipus: **habitatge d'estructura de formigó**

Superfície a enderrocar 0 m²

	Pes (tones/m²)	Pes residus (tones)	Volum aparent (m³/m²)	Volum aparent (m³)
obra de fàbrica	0,338	0	0,3825	0
formigó	0,711	0	0,5253	0
petris	0,051	0	0,0347	0
metalls	0,016	0	0,0036	0
fustes	0,0017	0	0,0047	0
vidre	0,0016	0	0,001	0
plàstics	0,0008	0	0,007	0
betum	0,009	0	0,0012	0
altres	0,009	0	0,00153	0
residu d'enderroc	1,1381	**0,00 t**	0,96153	**0,00 m³**

Residus d'enderroc de construcció tipus: **nau industrial d'obra de fàbrica**

Superfície a enderrocar 0 m²

	Pes (tones/m²)	Pes residus (tones)	Volum aparent (m³/m²)	Volum aparent (m³)
obra de fàbrica	0,558	0	0,527	0
formigó	0,345	0	0,255	0
petris	0,035	0	0,024	0
metalls	0,0078	0	0,0017	0
fustes	0,023	0	0,0644	0
vidre	0,0008	0	0,0005	0
plàstics	0,0004	0	0,004	0
altres	0,006	0	0,001	0
residu enderroc	0,976	**0,00 t**	0,8776	**0,00 m³**

Residus d'enderroc de vials (no inclou excavació de rases)

Superfície a enderrocar 0 m²

	Pes (tones/m²)	Pes residus (tones)	Volum aparent (m³/m²)	Volum aparent (m³)
granulats	0,42	0,000	0,3	0,00
betums	0,195	0,000	0,25	0,00
altres	0,005	0,000	0,002	0,00
residu enderroc vials	0,62	**0,00 t**	0,552	**0,00 m³**

Residus d'enderroc en rehabilitació : enderroc parcial (partides d'obra mesurades en m³)

	Volum medició (m³)	Pes (tones/m³)	Pes residus (tones)	Volum aparent (m³)
obra de fàbrica massissa	75	1,8	135,00	75,00
obra de fàbrica perforada	12	1,5	18,00	12,00
obra de fàbrica buida	0	1,2	0,00	0,00
formigó armat	0	2,5	0,00	0,00
paret de mamposteria	0	2,6	0,00	0,00
metalls (acer)	0	7,85	0,00	0,00
fustes	2	0,8	1,60	2,00
altres	0	0	0,00	0,00

Residus d'enderroc en rehabilitació : enderroc parcial (medició en m²)

	Superfície de medició (m²)	Volum (m³/m²)	Pes (tones/m²)	Pes residus (tones)	Volum aparent (m³)
parets i murs					
obra de fàbrica massissa : envà de 4-5 cm enguixat dues cares	0	0,065	0,105	0,00	0,00
obra de fàbrica massissa : paret de 15 cm enguixada dues cares	0	0,17	0,294	0,00	0,00
obra de fàbrica massissa : paret de 30 cm enguixada dues cares	0	0,32	0,564	0,00	0,00
obra de fàbrica buida: envà de 4-5 cm enguixat dues cares	0	0,065	0,078	0,00	0,00
obra de fàbrica buida: paret de 14 cm enguixada dues cares	75	0,016	0,192	14,40	1,20
paret de mamposteria de pedra calcària o granítica. 50 cm gruix	0	0,5	1,3	0,00	0,00
sostre amb biguetes metàl·liques					
Amb revoltó de rajola, intereix 70cm, sense capa de compressió . Alçada de perfil h=variable. El resultat corresponent al perfil s'incorpora a acer reutilitzable.					
sostre amb biguetes IPN-IPE 100	0	0,07948	0,11726	0,00	0,00
sostre amb biguetes IPN-IPE 160	0	0,103	0,14571	0,00	0,00
sostre amb biguetes IPN-IPE 200	0	0,112	0,17157	0,00	0,00
sostre amb biguetes IPN-IPE 240	0	0,1232	0,198	0,00	0,00
sostre amb bigues de formigó					
Amb revoltó de maó, intereix 70 cm, sense capa de compressió. Alçada de biga h= variable.					
cantell 16 cm	0	0,11	0,18	0,00	0,00
cantell 20 cm	0	0,12	0,22	0,00	0,00
cantell 24 cm	0	0,13	0,28	0,00	0,00
sostre amb bigues de formigó					
Amb revoltó ceràmic (bovedilla), intereix 70 cm, sense capa de compressió .Alçada de biga h= variable.					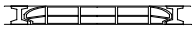
cantell 16 cm	0	0,16	0,1	0,00	0,00
cantell 20 cm	0	0,2	0,13	0,00	0,00
cantell 24 cm	0	0,24	0,16	0,00	0,00
sostre amb bigues de formigó					
Amb revoltó de formigó, intereix 70 cm, sense capa de compressió. Alçada de biga h= variable.					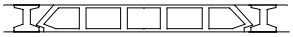
biga i revoltó formigó h=16	0	0,16	0,12	0,00	0,00
biga i revoltó formigó h=20	0	0,2	0,15	0,00	0,00
biga i revoltó formigó h=24	0	0,24	0,18	0,00	0,00
llosa de ceràmica armada , intereix 50-60 cm (sostre ceràmic)					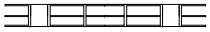
cantell 12 cm	0	0,12	0,15	0,00	0,00
cantell 15 cm	0	0,15	0,18	0,00	0,00
cantell 20 cm	0	0,2	0,24	0,00	0,00

	Superfície de medició (m^2)	Volum (m^3/m^2)	Pes (tones/m^2)	Pes residus (tones)	Volum aparent (m^3)
llosa de formigó armat					
cantell 8 cm	0	0,08	0,19	0,00	0,00
cantell 10 cm	0	0,1	0,24	0,00	0,00
cantell 12 cm	0	0,12	0,29	0,00	0,00
cantell 15 cm	0	0,15	0,36	0,00	0,00
cantell 20 cm	0	0,2	0,48	0,00	0,00
sostres amb bigues de fusta i tarima de fusta, intereix 50 cm					
El resultat corresponent de les bigues i les tarimes s'afegeig a fustes reutilitzables					
biga 16x10, tarima 2,5cm	0	0,041	0,0246	0,00	0,00
biga 15x15, tarima 2,5cm	0	0,0475	0,0285	0,00	0,00
biga 20x12, tarima 2,5cm	0	0,049	0,0294	0,00	0,00
biga 24x14, tarima 2,5cm	0	0,061	0,0366	0,00	0,00
sostres amb bigues de fusta i revolto de guix o maó, intereix 50 cm					
El resultat corresponent de les bigues s'afegeig a fustes reutilitzables					
biga 16x10, revoltó h=8 cm	240	0,0854	0,075	18,00	20,50
biga 15x15, revoltó h=8 cm	0	0,0732	0,066	0,00	0,00
biga 20x12, revoltó h=10 cm	0	0,097	0,09	0,00	0,00
biga 24x14, revoltó h=12 cm	0	0,1122	0,105	0,00	0,00
capes de compressió de sostres i forjats amb armat					
2 cm de gruix	0	0,02	0,05	0,00	0,00
3 cm de gruix	0	0,03	0,075	0,00	0,00
4 cm de gruix	0	0,04	0,1	0,00	0,00
5 cm de gruix	0	0,05	0,125	0,00	0,00
cobertes (acabat)					
medició per superfície de coberta, **no** de la projecció en planta					
els resultats dels elements que tenen fusta, es pasen a fustes reutilitzables					
teules àrabs velles, preses amb 3 cm de morter. pes teula 2,4 kg / peça	0	0,0634	0,12	0,00	0,00
teules àrabs noves preses amb 3 cm de morter. pes teula 2 kg / peça	0	0,0577	0,11	0,00	0,00
teules àrabs velles col.locades a llata per canal o salt de garsa, pes teula 2,4 kg / peça.	0	0,04173	0,065	0,00	0,00
pissarra vella sobre empostissat de fusta de 2-2,5 cm de gruix	0	0,0125	0,02	0,00	0,00
doblat de rasilla col.locat amb 3 cm de morter	0	0,025	0,1	0,00	0,00
cobertes (base i pendent)					
encadellat ceràmic de 3,5 cm de gruix	0	0,035	0,042	0,00	0,00
maó massis 4 cm gruix	0	0,04	0,072	0,00	0,00
sorra o morter de pendents (gruix unitari 1 cm)	0	0,1	0,18	0,00	0,00
envans de sostremort de maó massis de 4 cm i 20% de forats	85	0,032	0,0576	4,90	2,72
envans de sostremort de maó buit de 4,5 cm i 20% de forats	0	0,036	0,0432	0,00	0,00
envans de sostremort de totxana de 9 cm i 20% de forats	0	0,072	0,0864	0,00	0,00
cel rasos					
cel ras de placa d'escaiola enguixada per sota	0	0,023	0,02875	0,00	0,00
cel ras de canyís enguixat	170	0,017	0,016	2,72	2,89
cel ras de cartró guix de 15 mm de gruix	0	0,015	0,0117	0,00	0,00

paviments					
els resultats dels elements que tenen fusta, es pasen a fustes reutilitzables					
rajola hidràulica o ceràmica gruix total 3 cm	160	0,03	0,05	8,00	4,80
rajola hidràulica o ceràmica gruix total 5 cm	0	0,05	0,08	0,00	0,00
rajola hidràulica o ceràmica gruix total 7 cm	0	0,07	0,11	0,00	0,00
terratzo sobre morter gruix total 5 cm	0	0,05	0,08	0,00	0,00
tarima de fusta de 2cm sobre llates cada 35 cm.	0	0,0234285	0,03	0,00	0,00
parquet, tarima 2 cm sobre llates cada 35 cm	0	0,0334285	0,04	0,00	0,00
parquet encolat o flotant, (gruix unitari 1 cm)	0	0,01	0,075	0,00	0,00
revestiments					
enguixat	420	0,01	0,012	5,04	4,20
arrebossat de ciment	0	0,02	0,02	0,00	0,00
arrebossat de calç, estuc	0	0,01	0,016	0,00	0,00
enrajolat de paret, inclòs arrebossat	0	0,03	0,034	0,00	0,00
enrajolat de paret, sense arrebossat	0	0,007	0,014	0,00	0,00
altres					
vidres. vidre senzill, gruix nominal 1 cm	0	0,001	0,025	0,00	0,00
fibrociment en plaques, amb o sense amiant, gruix placa ondulada 6 mm. Per conductes : diàmetre x 3,14 x longitud	0	0,01	0,018	0,00	0,00
.....	0	0	0	0,00	0,00

Resum de residus d'enderroc parcial durant la construcció

	pes t	volum m³
parets i murs de fàbrica	167,400	88,20
murs de mamposteria, pedra	0,000	0,00
sostres amb bigues metàl·liques	0,000	0,00
sostres amb bigues de formigó	0,000	0,00
llosa de ceràmica armada	0,000	0,00
formigó armat	0,000	0,00
sostre amb bigues de fusta i tarima de fusta	0,000	0,00
sostre amb bigues de fusta i revoltó de guix o maó	24,000	28,18
capa de compressió de sostres i forjats amb armat	0,000	0,00
cobertes (acabat)	0,000	0,00
cobertes (base i pendents)	4,896	2,72
cel rasos	2,720	2,89
paviments	8,000	4,80
revestiments	5,040	4,20
vidres	0,000	0,00
fibrociment en plaques	0,000	0,00
Residus d'enderroc en rehabilitació i reforma d'edifici	**212,056 t**	**130,99 m³**

Resum de residus d'enderroc reutilitzables

				t	m³
fusta , bigues reutilitzables	bigues 16x10 cm	0,032	0,025	6,000	7,68
	bigues 15x15 cm	0,045	0,036	0,000	0,00
	bigues 20x12 cm	0,048	0,04	0,000	0,00
	bigues 24x14 cm	0,0672	0,055	0,000	0,00
empostissats, tarimes,llates	2-2,5 cm gruix	0,025	0,015	0,000	0,00
fusta sense format				1,600	2,00

acer , perfils reutilitzables	IPN h=10	0,0015142	0,01274	0,000	0,00
	IPN h=16	0,0032857	0,0242857	0,000	0,00
	IPN h=20	0,0047837	0,0384285	0,000	0,00
	IPN h=24	0,0065857	0,0517	0,000	0,00
	varis			0,000	0,00

altres elements susceptibles de ser reutilitzats:	0,00	0,00

Residus d'excavació				
	Volum	Densitat residu real	Pes residu	
Tipus de terres d'excavació	(m³)	(tones/m³)	(tones)	
grava i sorra compacta	0,00	2	0,00	
grava i sorra solta	0,00	1,7	0,00	
argiles	0,00	2,1	0,00	
terra vegetal	0,00	1,7	0,00	
pedraplé	0,00	1,8	0,00	
terres contaminades	0,00	1,8	0,00	
altres	0,00	1	0,00	
Total residu excavació	**0,00 m³**		**0,00 t**	**0,00 m³**

Residus de rehabilitació (construcció) **(superfície d'obra nova equivalent, per al càlcul de residus)**

Superficie de reforma o rehabilitació 0,00 **m²**

Tipus de rehabilitació	
Rehabilitació integral	0,9
Reforma afectant elements estructurals	0,7
Reforma no afectant elements estructurals	0,5
Reforma poca entitat	0,3
	0,3

Percentatge aproximat del pressupost corresponent a l'enderroc de la rehabilitació respecte el pressupost d'execució de la rehabilitació en %	**(20% màxim)**	
	20,00	**%**

Superficie d'obra nova equivalent	**0,00**	**m²**

Residus de rehabilitació (construcció)

Superfície equivalent 0,00 m²

	Pes (tones/m²)	Pes residus (tones)	Volum aparent (m³/m²)	Volum aparent (m³)
sobrants d'execució	0,085885	0	0,08957	0
obra de fàbrica	0,036634	0	0,0407	0
formigó	0,036464	0	0,02605	0
petris	0,00786	0	0,0118	0
guixos	0,003927	0	0,0097	0
altres	0,001	0	0,0013	0
embalatges	0,004267	0	0,02853	0
fustes	0,001207	0	0,0045	0
plàstics	0,00158	0	0,01035	0
paper i cartró	0,00083	0	0,01188	0
metalls	0,00065	0	0,0018	0
Residu de rehabilitació (construcció)	0,090152	**0,00 t**	0,1181	**0 m³**

Residus de construcció d'ampliació d'edifici (ampliació en lateral o remunta)

Superfície construïda 0 m^2

	Pes ($tones/m^2$)	Pes residus (tones)	Volum aparent (m^3/m^2)	Volum aparent (m^3)
sobrants d'execució	0,085885	0	0,08957	0
obra de fàbrica	0,036634	0	0,0407	0
formigó	0,036464	0	0,02605	0
petris	0,00786	0	0,0118	0
guixos	0,003927	0	0,00972	0
altres	0,001	0	0,0013	0
embalatges	0,004267	0	0,02853	0
fustes	0,001207	0	0,0045	0
plàstics	0,00158	0	0,01035	0
paper i cartró	0,00083	0	0,01188	0
metalls	0,00065	0	0,0018	0
Residu d'ampliació d'edifici		**0,00 t**	0,1181	**0,00 m^3**

Annex 2- Justificació de preus

ANNEX 2

JUSTIFICACIÓ DE PREUS

En compliment de l'article 1er de la Orden del 12 de junio de 1968 (B.O.E. de 25-7-68), es redacta el present annex on es justifica l'import dels preus.
Les despeses directes de la mà d'obra, materials i maquinària s'han importat de les bases de dades de l'ITEC (Institut de Tecnologia de la Construcció de Catalunya), que són preus de referència vigents en l'àmbit català.

Preus de materials i subministres

Els preus de materials i subministres són preus resultants a peu d'obra; en ells es troben inclosos, si és necessari, les següents despeses:
a/ Preu a l'origen
b/ Transport
c/ Càrrega en origen i descàrrega a l'obra
d/ Moviment dins de l'obra
e/ Danys

Preus de la maquinària i equip auxiliar

En els preus de la maquinària i equip auxiliar es troben incloses les següents despeses:
a/ Cost de trasllat i posada en servei, incloses les despeses de transport i les operacions necessàries per a la posada en servei.
b/ Cost d'existència, incloses les despeses d'amortització, interès del capital invertit, assegurances i impostos.
c/ Cost de funcionament, incloses les despeses del personal operador, els consums de combustible, lubricants, filtres, material de desgast, reparacions, tren de rodatge o pneumàtics, etc...

Preus auxiliars

Són aquells preus que formen part d'un preu unitari compost, no poden incloure's en cap dels tres apartats anteriors per ser ells mateixos compostos.

Les despeses indirectes es xifren en un percentatge sobre les despeses directes igual per a totes les unitats d'obra. Segons la naturalesa de l'obra projectada, la importància del seu pressupost i el termini d'execució, es considera suficient un 4 % de despeses indirectes, percentatge que s'ha aplicat en la següent justificació de preus.

JUSTIFICACIÓ DE PREUS

Data: 18/03/16

MA D'OBRA

CODI	UA	DESCRIPCIÓ	PREU	
A0112000	h	Cap de colla	20,19000	€
A0121000	H	OFICIAL 1A	17,23000	€
A0122000	H	OFICIAL 1A PALETA	17,23000	€
A012D000	h	Oficial 1a pintor	18,62000	€
A012H000	H	OFICIAL 1A ELECTRICISTA	17,80000	€
A012N000	H	OFICIAL 1A D´OBRA PÚBLICA	17,23000	€
A013D000	h	Ajudant pintor	16,51000	€
A013H000	H	AJUDANT ELECTRICISTA	15,28000	€
A013N000	H	AJUDANT OBRA PÚBLICA	15,30000	€
A0140000	h	Manobre	15,69000	€
A0150000	h	Manobre especialista	16,11000	€

JUSTIFICACIÓ DE PREUS

Data: 18/03/16

MAQUINÀRIA

CODI	UA	DESCRIPCIÓ	PREU	
C1101200	h	Compressor amb dos martells pneumàtics	16,58000	€
C1105A00	h	Retroexcavadora amb martell trencador	68,31000	€
C110A0G0	h	Dipòsit d'aire comprimit de 180 m3/h	2,93000	€
C110U025	h	Retroexcavadora de 95 hp, amb martell de 800 kg a 1500 kg	57,07000	€
C110U040	h	Compressor portàtil, amb dos martells pneumàtics de 20 kg a 30 kg	15,33000	€
C110U070	h	Equip de màquina de serra de disc de diamant per a tallar	14,61000	€
C1311110	H	PALA CARREGADORA SOBRE PNEUMÀTICS, DE MIDA PETITA	36,45000	€
C1311120	h	Pala carregadora mitjana sobre pneumàtics, de 117 kW	56,03000	€
C1315010	H	RETROEXCAVADORA PETITA	33,08000	€
C1315020	h	Retroexcavadora mitjana	60,38000	€
C131U001	h	Pala carregadora de 170 hp, tipus CAT-950 o equivalent	54,18000	€
C1331100	H	MOTOANIVELLADORA, DE MIDA PETITA	48,81000	€
C13350C0	H	CORRÓ VIBRATORI AUTOPROPULSAT, DE 12 A 14 T	54,49000	€
C133A0K0	H	PICÓ VIBRANT AMB PLACA DE 60 CM	6,96000	€
C1501800	H	CAMIÓ PER A TRANSPORT DE 12 T	29,19000	€
C15019U0	h	Camió de 250 hp, de 20 t (9,6 m3)	41,46000	€
C1502E00	H	CAMIÓ CISTERNA DE 8 M3	33,14000	€
C1505120	h	Dúmper d'1,5 t de càrrega útil, amb mecanisme hidràulic	24,57000	€
C150AE00	m3	Subministrament i recollida de residus amb contenidor, de 4 a 6 m3 de capacitat	10,92000	€
C150Z100	M3	CANON MANTENIMENT ABOCADOR I ABOCAMENT DE TERRES	1,68000	€
C150Z101	M3	CANON MANTENIMENT ABOCADOR I ABOCAMENT DE RUNES	5,03000	€
C1705600	H	FORMIGONERA DE 165 L	1,45000	€
C1709A00	H	ESTENEDORA PER A PAVIMENTS DE FORMIGÓ	63,42000	€
C2003000	H	REMOLINADOR MECÀNIC	4,18000	€
C2005000	H	REGLE VIBRATORI	3,77000	€
C200SU00	h	Equip i elements auxiliars per a tall oxiacetilenic	3,25000	€
C200SU01	m3	Canon d'abocament de runes	8,51000	€
C200V025	H	VIBRADOR INTERN DE FORMIGO	0,75000	€

JUSTIFICACIÓ DE PREUS

Data: 18/03/16 Pàg.: 3

MATERIALS

CODI	UA	DESCRIPCIÓ	PREU	
B0111000	M3	AIGUA	0,80000	€
B0312020	T	SORRA DE PEDRERA DE PEDRA GRANÍTICA PER A MORTERS	14,88000	€
B0312400	T	SORRA DE PEDRERA DE PEDRA GRANÍTICA, DE 0 A 5 MM	14,48000	€
B0332020	T	GRAVA DE PEDRERA DE PEDRA GRANÍTICA, PER A DRENS	13,51000	€
B0372000	M3	TOT-U ARTIFICIAL	15,30000	€
B03D1000	M3	TERRA SELECCIONADA	7,11000	€
B0512401	t	Ciment pòrtland amb filler calcari CEM II/B-L 32,5 R segons UNE-EN 197-1, en sacs	97,96000	€
B0514301	T	CIMENT PÒRTLAND AMB ESCÒRIA CEM II/B-S 32,5, EN SACS	69,95000	€
B0532310	KG	CALÇ AÈRIA CL 90 PER A CONSTRUCCIÓ	0,09000	€
B0602210	M3	FORMIGO DE RESISTENCIA 10 N/MM2, DE CONSISTENCIA PLASTICA I GRANDARIA MAXIMA DEL GRANULAT 12 MM	37,46000	€
B0602220	M3	FORMIGO DE RESISTENCIA 10 N/MM2, DE CONSISTENCIA PLASTICA I GRANDARIA MAXIMA DEL GRANULAT 20 MM	36,74000	€
B0604220	M3	FORMIGO DE RESISTENCIA 15 N/MM2, DE CONSISTENCIA PLASTICA I GRANDARIA MAXIMA DEL GRANULAT 20 MM	42,46000	€
B0641050	M3	FORMIGÓ HM-20/B/20/I DE CONSISTÈNCIA TOVA, GRANDÀRIA MÀXIMA DEL GRANULAT 20 MM, AMB >= 200 KG/M3 DE CIMENT, APTE PER A CLASSE D´EXPOSICIÓ I	49,76000	€
B064300B	m3	Formigó HM-20/B/20/I de consistència tova, grandària màxima del granulat 20 mm, amb >= 200 kg/m3 de ciment, apte per a classe d'exposició I	65,33000	€
B06BU030	M3	FORMIGO AMB GRANULAT GRANITIC HP-45 (PG-3)	50,48000	€
B0DZJ0K6	U	PART PROPORCIONAL DE MATERIALS AUXILIARS PER ENCOFRAR	2,75000	€
B0E244F1	u	Bloc foradat de morter de ciment, llis, de 400x150x200 mm, per a revestir, categoria I segons norma UNE-EN 771-3	1,08000	€
B0F1D2A1	U	MAÓ CALAT, DE 29X14X10 CM, PER A REVESTIR	0,19000	€
B0F86570	u	Supermaó de 60x25x7 cm, per a revestir	0,40000	€
B0FA12A0	u	Totxana de 29x14x10 cm	0,18000	€
B0FJ3QQ3	u	Rajola amb 1 aresta amb trencaaigües, de 14x28 cm, de ceràmica natural de color vermell	0,68000	€
B7C35420	m2	Placa d'escuma de poliuretà de densitat 40 kg/m3, autoextingible de 40 mm de gruix i amb cantell preparat amb encaix	7,84000	€
B7Z24000	kg	Emulsió bituminosa, tipus ED	0,63000	€
B89ZPE00	kg	Pintura plàstica per a exteriors	4,66000	€
B96513D0	M	PEÇA RECTA DE FORMIGÓ PER A VORADES, MONOCAPA PER A VIANANTS A3 8X20 CM CLASSE R 5	3,81000	€
B96517D0	M	PEÇA RECTA DE FORMIGÓ PER A VORADES DE 15X25 CM CLASSE R 5	5,21000	€
B9E13200	M2	PANOT GRIS DE 20X20X4 CM, CLASSE 1A, TIPUS 2	4,66000	€
BDKZ3150	U	BASTIMENT I TAPA PER A PERICÓ DE SERVEIS DE F.D. C-250 DE 340X340X45 MM	32,13000	€
BDKZ3152	U	PERICO PREFABRICAT HOMOLOGAT DE TELEFONICA TIPUS H DE 80X70X82 CM	192,35000	€
BG21CV03	M	TUB DE PVC RIGI, DE D 110 MM, AMB GUIA DE PLASTIC	2,23000	€
BG22RE10	m	Tub corbable corrugat de PVC, de 65 mm de diàmetre nominal, aïllant i no propagador de la flama, resistència a l'impacte de 6 J, resistència a compressió de 250 N, per a canalitzacions soterrades	0,88000	€

JUSTIFICACIÓ DE PREUS

Data: 18/03/16 Pàg.: 4

ELEMENTS COMPOSTOS

CODI	UA	DESCRIPCIÓ						PREU
D0391311	M3	SORRA-CIMENT, SENSE ADDITIUS AMB 200 KG/M3 DE CIMENT PORTLAND I SORRA DE PEDRERA DE PEDRA GRANITICA, ELABORADA A L'OBRA AMB FORMIGONERA DE 165 L	**Rend.: 1,000**				**54,61000**	**€**
			Unitats		Preu	Parcial	Import	
Ma d'obra								
A0150000	h	Manobre especialista	1,050	/R x	16,11000	= 16,91550		
				Subtotal:		16,91550	16,91550	
Maquinària								
C1705600	H	FORMIGONERA DE 165 L	0,750	/R x	1,45000	= 1,08750		
				Subtotal:		1,08750	1,08750	
Materials								
B0514301	T	CIMENT PÒRTLAND AMB ESCÒRIA CEM II/B-S 32,5, EN SACS	0,200	x	69,95000	= 13,99000		
B0312020	T	SORRA DE PEDRERA DE PEDRA GRANÍTICA PER A MORTERS	1,520	x	14,88000	= 22,61760		
				Subtotal:		36,60760	36,60760	
		COST DIRECTE					54,61060	
		COST EXECUCIÓ MATERIAL					**54,61060**	
D0701461	M3	MORTER DE CIMENT PORTLAND I SORRA AMB 200 KG/M3 DE CIMENT, AMB UNA PROPORCIO EN VOLUM 1:8, ELABORAT A L'OBRA AMB FORMIGONERA DE 165 L	**Rend.: 1,000**				**57,17000**	**€**
			Unitats		Preu	Parcial	Import	
Ma d'obra								
A0150000	h	Manobre especialista	1,000	/R x	16,11000	= 16,11000		
				Subtotal:		16,11000	16,11000	
Maquinària								
C1705600	H	FORMIGONERA DE 165 L	0,700	/R x	1,45000	= 1,01500		
				Subtotal:		1,01500	1,01500	
Materials								
B0514301	T	CIMENT PÒRTLAND AMB ESCÒRIA CEM II/B-S 32,5, EN SACS	0,200	x	69,95000	= 13,99000		
B0111000	M3	AIGUA	0,200	x	0,80000	= 0,16000		
B0312020	T	SORRA DE PEDRERA DE PEDRA GRANÍTICA PER A MORTERS	1,740	x	14,88000	= 25,89120		
				Subtotal:		40,04120	40,04120	
		COST DIRECTE					57,16620	
		COST EXECUCIÓ MATERIAL					**57,16620**	
D0701821	M3	MORTER DE CIMENT PORTLAND I SORRA AMB 380 KG/M3 DE CIMENT, AMB UNA PROPORCIO EN VOLUM 1:4, ELABORAT A L'OBRA AMB FORMIGONERA DE 165 L	**Rend.: 1,000**				**66,48000**	**€**

JUSTIFICACIÓ DE PREUS

Data: 18/03/16 Pàg.: 5

ELEMENTS COMPOSTOS

CODI	UA	DESCRIPCIÓ					PREU
			Unitats	Preu		Parcial	Import
Ma d'obra							
A0150000	h	Manobre especialista	1,000	/R x 16,11000	=	16,11000	
				Subtotal:		16,11000	16,11000
Maquinària							
C1705600	H	FORMIGONERA DE 165 L	0,700	/R x 1,45000	=	1,01500	
				Subtotal:		1,01500	1,01500
Materials							
B0111000	M3	AIGUA	0,200	x 0,80000	=	0,16000	
B0514301	T	CIMENT PÒRTLAND AMB ESCÒRIA CEM II/B-S 32,5, EN SACS	0,380	x 69,95000	=	26,58100	
B0312020	T	SORRA DE PEDRERA DE PEDRA GRANÍTICA PER A MORTERS	1,520	x 14,88000	=	22,61760	
				Subtotal:		49,35860	49,35860
			COST DIRECTE				66,48360
			COST EXECUCIÓ MATERIAL				**66,48360**

D070A4D1	M3	MORTER MIXT DE CIMENT PORTLAND, CALÇ I SORRA AMB 200 KG/M3 DE CIMENT, AMB UNA PROPORCIO EN VOLUM 1:2:10, ELABORAT A L'OBRA AMB FORMIGONERA DE 165 L	**Rend.: 1,000**	**90,88000**	**€**

			Unitats	Preu		Parcial	Import
Ma d'obra							
A0150000	h	Manobre especialista	1,050	/R x 16,11000	=	16,91550	
				Subtotal:		16,91550	16,91550
Maquinària							
C1705600	H	FORMIGONERA DE 165 L	0,725	/R x 1,45000	=	1,05125	
				Subtotal:		1,05125	1,05125
Materials							
B0514301	T	CIMENT PÒRTLAND AMB ESCÒRIA CEM II/B-S 32,5, EN SACS	0,200	x 69,95000	=	13,99000	
B0532310	KG	CALÇ AÈRIA CL 90 PER A CONSTRUCCIÓ	400,000	x 0,09000	=	36,00000	
B0312020	T	SORRA DE PEDRERA DE PEDRA GRANÍTICA PER A MORTERS	1,530	x 14,88000	=	22,76640	
B0111000	M3	AIGUA	0,200	x 0,80000	=	0,16000	
				Subtotal:		72,91640	72,91640
			COST DIRECTE				90,88315
			COST EXECUCIÓ MATERIAL				**90,88315**

D070A8B1	m3	Morter mixt de ciment pòrtland amb filler calcari CEM II/B-L, calç i sorra de pedra granítica amb 380 kg/m3 de ciment, amb una proporció en volum 1:0,5:4, elaborat a l'obra amb formigonera de 165 l	**Rend.: 1,000**	**93,16000**	**€**

			Unitats	Preu		Parcial	Import

JUSTIFICACIÓ DE PREUS

Data: 18/03/16

ELEMENTS COMPOSTOS

CODI	UA	DESCRIPCIÓ					PREU
Ma d'obra							
A0150000	h	Manobre especialista	1,050	/R x 16,11000	=	16,91550	
				Subtotal:		16,91550	16,91550
Maquinària							
C1705600	H	FORMIGONERA DE 165 L	0,725	/R x 1,45000	=	1,05125	
				Subtotal:		1,05125	1,05125
Materials							
B0532310	KG	CALÇ AÈRIA CL 90 PER A CONSTRUCCIÓ	190,000	x 0,09000	=	17,10000	
B0111000	M3	AIGUA	0,200	x 0,80000	=	0,16000	
B0312020	T	SORRA DE PEDRERA DE PEDRA GRANÍTICA PER A MORTERS	1,380	x 14,88000	=	20,53440	
B0512401	t	Ciment pòrtland amb filler calcari CEM II/B-L 32,5 R segons UNE-EN 197-1, en sacs	0,380	x 97,96000	=	37,22480	
				Subtotal:		75,01920	75,01920
Altres							
A%AUX001	%	Despeses auxiliars sobre la mà d'obra	1,000	% s 16,91600	=	0,16916	
				Subtotal:		0,16916	0,16916
			COST DIRECTE				93,15511
			COST EXECUCIÓ MATERIAL				**93,15511**

D0771011	m3	Morter asfàltic de dosificació 1:4, elaborat a l'obra amb formigonera de 165 l	**Rend.: 1,000**			**196,23000**	**€**
			Unitats	Preu		Parcial	Import
Ma d'obra							
A0150000	h	Manobre especialista	2,000	/R x 16,11000	=	32,22000	
				Subtotal:		32,22000	32,22000
Maquinària							
C1705600	H	FORMIGONERA DE 165 L	1,500	/R x 1,45000	=	2,17500	
				Subtotal:		2,17500	2,17500
Materials							
B0312020	T	SORRA DE PEDRERA DE PEDRA GRANÍTICA PER A MORTERS	1,540	x 14,88000	=	22,91520	
B7Z24000	kg	Emulsió bituminosa, tipus ED	220,000	x 0,63000	=	138,60000	
				Subtotal:		161,51520	161,51520
Altres							
A%AUX001	%	Despeses auxiliars sobre la mà d'obra	1,000	% s 32,22000	=	0,32220	
				Subtotal:		0,32220	0,32220
			COST DIRECTE				196,23240
			COST EXECUCIÓ MATERIAL				**196,23240**

JUSTIFICACIÓ DE PREUS

Data: 18/03/16

PARTIDES D'OBRA

NÚM	CODI	UA	DESCRIPCIÓ					PREU
P-1	**E5ZD2H0U**	m	Minvell contra parament, de rajola de ceràmica amb trencaaigües, col.locada amb morter asfàltic	**Rend.: 0,246**				**25,08 €**
				Unitats	Preu	Parcial		Import
Ma d'obra								
	A0122000	H	OFICIAL 1A PALETA	0,180	/R x 17,23000	= 12,60732		
	A0140000	h	Manobre	0,095	/R x 15,69000	= 6,05915		
					Subtotal:	18,66647		18,66647
Materials								
	B0FJ3QQ3	u	Rajola amb 1 aresta amb trencaaigües, de 14x28 cm, de ceràmica natural de color vermell	7,497	x 0,68000	= 5,09796		
	D0771011	m3	Morter asfàltic de dosificació 1:4, elaborat a l'obra amb formigonera de 165 l	0,0053	x 196,23240	= 1,04003		
					Subtotal:	6,13799		6,13799
Altres								
	A%AUX001	%	Despeses auxiliars sobre la mà d'obra	1,500	% s 18,66667	= 0,28000		
					Subtotal:	0,28000		0,28000
				COST DIRECTE				25,08446
				DESPESES INDIRECTES	0,00 %			0,00000
				COST EXECUCIÓ MATERIAL				**25,08446**
P-2	**E614H8AL**	m2	Agulles amb rajol ceràmic tipus gero per lligar envà pluvvial de 29x14x10 cm, per a revestir, col.locat amb morter mixt 1:0,5:4, elaborat a l'obra amb formigonera de 165 l	**Rend.: 0,659**				**23,94 €**
				Unitats	Preu	Parcial		Import
Ma d'obra								
	A0122000	H	OFICIAL 1A PALETA	0,480	/R x 17,23000	= 12,54992		
	A0140000	h	Manobre	0,240	/R x 15,69000	= 5,71411		
					Subtotal:	18,26403		18,26403
Materials								
	D070A8B1	m3	Morter mixt de ciment pòrtland amb filler calcari CEM II/B-L, calç i sorra de pedra granítica amb 380 kg/m3 de ciment, amb una proporció en volum 1:0,5:4, elaborat a l'obra amb formigonera de 165 l	0,0126	x 93,15511	= 1,17375		
	B0FA12A0	u	Totxana de 29x14x10 cm	22,5012	x 0,18000	= 4,05022		
					Subtotal:	5,22397		5,22397
Altres								
	A%AUX001	%	Despeses auxiliars sobre la mà d'obra	2,500	% s 18,26400	= 0,45660		
					Subtotal:	0,45660		0,45660
				COST DIRECTE				23,94460
				DESPESES INDIRECTES	0,00 %			0,00000
				COST EXECUCIÓ MATERIAL				**23,94460**
P-3	**E614MP1E**	m2	Envà recolzat de tancament de 7 cm de gruix, de supermaó de 60x25x7 cm, per a revestir, col.locat amb morter ciment 1:4, elaborat a l'obra amb formigonera de 165 l	**Rend.: 0,694**				**14,80 €**

JUSTIFICACIÓ DE PREUS

Data: 18/03/16 Pàg.: 8

PARTIDES D'OBRA

NÚM	CODI	UA	DESCRIPCIÓ	Unitats	Preu	Parcial	Import
Ma d'obra							
	A0122000	H	OFICIAL 1A PALETA	0,320	/R x 17,23000 =	7,94467	
	A0140000	h	Manobre	0,160	/R x 15,69000 =	3,61729	
					Subtotal:	11,56196	11,56196
Materials							
	B0F86570	u	Supermaó de 60x25x7 cm, per a revestir	6,3342	x 0,40000 =	2,53368	
	D0701821	M3	MORTER DE CIMENT PORTLAND I SORRA AMB 380 KG/M3 DE CIMENT, AMB UNA PROPORCIO EN VOLUM 1:4, ELABORAT A L'OBRA AMB FORMIGONERA DE 165 L	0,0063	x 66,48360 =	0,41885	
					Subtotal:	2,95253	2,95253
Altres							
	A%AUX001	%	Despeses auxiliars sobre la mà d'obra	2,500	% s 11,56200 =	0,28905	
					Subtotal:	0,28905	0,28905
				COST DIRECTE			14,80354
				DESPESES INDIRECTES	0,00 %		0,00000
				COST EXECUCIÓ MATERIAL			**14,80354**

NÚM	CODI	UA	DESCRIPCIÓ			PREU
P-4	**E7C35424**	m2	Aïllament de poliuretà projectat, de densitat 40 kg/m3, autoextingible, de 40 mm de gruix i preparat amb encaix, col.locades amb fixacions mecàniques	**Rend.: 1,000**	**11,05**	**€**

				Unitats	Preu	Parcial	Import
Ma d'obra							
	A0140000	h	Manobre	0,040	/R x 15,69000 =	0,62760	
	A0122000	H	OFICIAL 1A PALETA	0,080	/R x 17,23000 =	1,37840	
					Subtotal:	2,00600	2,00600
Materials							
	B7C35420	m2	Placa d'escuma de poliuretà de densitat 40 kg/m3, autoextingible de 40 mm de gruix i amb cantell preparat amb encaix	1,150	x 7,84000 =	9,01600	
					Subtotal:	9,01600	9,01600
Altres							
	A%AUX001	%	Despeses auxiliars sobre la mà d'obra	1,500	% s 2,00600 =	0,03009	
					Subtotal:	0,03009	0,03009
				COST DIRECTE			11,05209
				DESPESES INDIRECTES	0,00 %		0,00000
				COST EXECUCIÓ MATERIAL			**11,05209**

NÚM	CODI	UA	DESCRIPCIÓ			PREU
P-5	**E81136L2**	m2	Arrebossat reglejat sobre parament vertical exterior, a més de 3,00 m d'alçària, amb morter mixt 1:0,5:4, elaborat a l'obra amb formigonera de 165 l, remolinat	**Rend.: 0,913**	**19,71**	**€**

				Unitats	Preu	Parcial	Import
Ma d'obra							
	A0140000	h	Manobre	0,360	/R x 15,69000 =	6,18664	
	A0122000	H	OFICIAL 1A PALETA	0,600	/R x 17,23000 =	11,32311	

PARTIDES D'OBRA

NÚM	CODI	UA	DESCRIPCIÓ					PREU
					Subtotal:	17,50975		17,50975
Materials								
	D070A8B1	m3	Morter mixt de ciment pòrtland amb filler calcari CEM II/B-L, calç i sorra de pedra granítica amb 380 kg/m3 de ciment, amb una proporció en volum 1:0,5:4, elaborat a l'obra amb formigonera de 165 l	0,0189	x 93,15511 =	1,76063		
					Subtotal:	1,76063		1,76063
Altres								
	A%AUX001	%	Despeses auxiliars sobre la mà d'obra	2,500	% s 17,50960 =	0,43774		
					Subtotal:	0,43774		0,43774
				COST DIRECTE				19,70812
				DESPESES INDIRECTES	0,00 %			0,00000
				COST EXECUCIÓ MATERIAL				**19,70812**
P-6	**E898D240**	m2	Pintat de parament vertical exterior de ciment, amb pintura plàstica amb acabat llis, amb una capa de fons diluïda, i dues d'acabat (color a determinar per la D.O)	**Rend.: 0,391**				**7,83 €**
				Unitats	Preu	Parcial		Import
Ma d'obra								
	A013D000	h	Ajudant pintor	0,010	/R x 16,51000 =	0,42225		
	A012D000	h	Oficial 1a pintor	0,100	/R x 18,62000 =	4,76215		
					Subtotal:	5,18440		5,18440
Materials								
	B89ZPE00	kg	Pintura plàstica per a exteriors	0,5508	x 4,66000 =	2,56673		
					Subtotal:	2,56673		2,56673
Altres								
	A%AUX001	%	Despeses auxiliars sobre la mà d'obra	1,500	% s 5,18467 =	0,07777		
					Subtotal:	0,07777		0,07777
				COST DIRECTE				7,82890
				DESPESES INDIRECTES	0,00 %			0,00000
				COST EXECUCIÓ MATERIAL				**7,82890**
P-7	**E8J35A7K**	m	Coronament de paret de 28 a 32 cm de gruix, amb pedra artificial de morter de ciment blanc, sortida de motlle, amb dos cantells en escaire, col.locada amb morter mixt 1:2:10, elaborat a l'obra amb formigonera de 165 l	**Rend.: 0,931**				**8,49 €**
				Unitats	Preu	Parcial		Import
Ma d'obra								
	A0122000	H	OFICIAL 1A PALETA	0,300	/R x 17,23000 =	5,55209		
	A0140000	h	Manobre	0,150	/R x 15,69000 =	2,52793		
					Subtotal:	8,08002		8,08002
Materials								
	D070A4D1	M3	MORTER MIXT DE CIMENT PORTLAND, CALÇ I SORRA AMB 200 KG/M3 DE CIMENT, AMB UNA PROPORCIO EN VOLUM 1:2:10, ELABORAT A L'OBRA AMB FORMIGONERA DE 165 L	0,0032	x 90,88315 =	0,29083		

PARTIDES D'OBRA

NÚM	CODI	UA	DESCRIPCIÓ					PREU
					Subtotal:	0,29083		0,29083
Altres								
	A%AUX001	%	Despeses auxiliars sobre la mà d'obra	1,500	% s 8,08000 =	0,12120		
					Subtotal:	0,12120		0,12120
				COST DIRECTE				8,49205
				DESPESES INDIRECTES	0,00 %			0,00000
				COST EXECUCIÓ MATERIAL				**8,49205**
P-8	**F2193A05**	m	Demolició i tall de paviment de formigó just al limit de façanes, amb compressor i càrrega mecànica sobre camió,	**Rend.: 1,000**			**4,09**	**€**
				Unitats	Preu	Parcial	Import	
Ma d'obra								
	A0150000	h	Manobre especialista	0,112	/R x 16,11000 =	1,80432		
					Subtotal:	1,80432		1,80432
Maquinària								
	C1101200	h	Compressor amb dos martells pneumàtics	0,056	/R x 16,58000 =	0,92848		
	C1315020	h	Retroexcavadora mitjana	0,022	/R x 60,38000 =	1,32836		
					Subtotal:	2,25684		2,25684
				DESPESES AUXILIARS	1,50 %			0,02706
				COST DIRECTE				4,08822
				DESPESES INDIRECTES	0,00 %			0,00000
				COST EXECUCIÓ MATERIAL				**4,08822**
P-9	**F2194JF3**	m2	DEMOLICIÓ DE PAVIMENT DE PANOTS COL·LOCATS SOBRE FORMIGÓ, DE FINS A 15 CM DE GRUIX I FINS A 2 M. D'AMPLÀRIA AMB COMPRESOR.	**Rend.: 1,000**			**6,51**	**€**
				Unitats	Preu	Parcial	Import	
Ma d'obra								
	A0150000	h	Manobre especialista	0,264	/R x 16,11000 =	4,25304		
					Subtotal:	4,25304		4,25304
Maquinària								
	C1101200	h	Compressor amb dos martells pneumàtics	0,132	/R x 16,58000 =	2,18856		
					Subtotal:	2,18856		2,18856
Altres								
	A%AUX001	%	Despeses auxiliars sobre la mà d'obra	1,500	% s 4,25333 =	0,06380		
					Subtotal:	0,06380		0,06380
				COST DIRECTE				6,50540
				DESPESES INDIRECTES	0,00 %			0,00000
				COST EXECUCIÓ MATERIAL				**6,50540**

JUSTIFICACIÓ DE PREUS

Data: 18/03/16

PARTIDES D'OBRA

NÚM	CODI	UA	DESCRIPCIÓ					PREU
P-10	**F21N4XC2**	M2	DEMOLICIO DE PAVIMENT DE MESCLA BITUMINOSA, DE 10 CM DE GRUIX, COM A MAXIM, I DE MES DE 1 M D'AMPLARIA, AMB MITJANS MECANICS I CARREGA SOBRE CAMIO	**Rend.: 0,252**				**3,52 €**
				Unitats	Preu		Parcial	Import
Ma d'obra								
	A0150000	h	Manobre especialista	0,018	/R x 16,11000	=	1,15071	
					Subtotal:		1,15071	1,15071
Maquinària								
	C1311120	h	Pala carregadora mitjana sobre pneumàtics, de 117 kW	0,008	/R x 56,03000	=	1,77873	
	C1101200	h	Compressor amb dos martells pneumàtics	0,009	/R x 16,58000	=	0,59214	
					Subtotal:		2,37087	2,37087
				COST DIRECTE				3,52158
				DESPESES INDIRECTES	0,00 %			0,00000
				COST EXECUCIÓ MATERIAL				**3,52158**
P-11	**F21PV045**	M	DEMOLICIO DE VORADA AMB BASE DE FORMIGO INCLOS RIGOLA, I CARREGA SOBRE CAMIO	**Rend.: 0,604**				**4,20 €**
				Unitats	Preu		Parcial	Import
Ma d'obra								
	A0150000	h	Manobre especialista	0,093	/R x 16,11000	=	2,48051	
					Subtotal:		2,48051	2,48051
Maquinària								
	C1311110	H	PALA CARREGADORA SOBRE PNEUMÀTICS, DE MIDA PETITA	0,003	/R x 36,45000	=	0,18104	
	C1101200	h	Compressor amb dos martells pneumàtics	0,056	/R x 16,58000	=	1,53722	
					Subtotal:		1,71826	1,71826
				COST DIRECTE				4,19877
				DESPESES INDIRECTES	0,00 %			0,00000
				COST EXECUCIÓ MATERIAL				**4,19877**
P-12	**F222005P**	U	EXCAVACIO DE RASES AMB MITJANS MANUALS PER LOCALITZACIO DE SERVEIS, INCLOS ENRETIRADA DE TERRES SOBRANTS A L'ABOCADOR O LLOC D'US	**Rend.: 0,304**				**136,71 €**
				Unitats	Preu		Parcial	Import
Ma d'obra								
	A0140000	h	Manobre	2,500	/R x 15,69000	=	129,02961	
					Subtotal:		129,02961	129,02961
Maquinària								
	C1501800	H	CAMIÓ PER A TRANSPORT DE 12 T	0,080	/R x 29,19000	=	7,68158	
					Subtotal:		7,68158	7,68158

PARTIDES D'OBRA

NÚM	CODI	UA	DESCRIPCIÓ				PREU
			COST DIRECTE				136,71119
			DESPESES INDIRECTES	0,00	%		0,00000
			COST EXECUCIÓ MATERIAL				**136,71119**

P-13 F2225A22 M3 EXCAVACIÓ DE RASES I POUS DE FINS A 4 M DE FONDÀRIA I FINS A 2 M D´AMPLÀRIA, EN TERRENY NO CLASSIFICAT, AMB MITJANS MECÀNICS I CÀRREGA MECÀNICA DEL MATERIAL EXCAVAT **Rend.: 1,000** **10,12 €**

			Unitats		Preu		Parcial	Import
Ma d'obra								
A0140000	h	Manobre	0,010	/R x	15,69000	=	0,15690	
				Subtotal:			0,15690	0,15690
Maquinària								
C1315020	h	Retroexcavadora mitjana	0,165	/R x	60,38000	=	9,96270	
				Subtotal:			9,96270	9,96270
			COST DIRECTE					10,11960
			DESPESES INDIRECTES		0,00	%		0,00000
			COST EXECUCIÓ MATERIAL					**10,11960**

P-14 F222H123 m3 Excavació de rasa de fins a 1 m d'amplària i fins a 2 m de fondària, en terreny roca, amb martell trencador muntat sobre retroexcavadora i càrrega mecànica del material excavat **Rend.: 1,082** **49,78 €**

			Unitats		Preu		Parcial	Import
Ma d'obra								
A0140000	h	Manobre	0,100	/R x	15,69000	=	1,45009	
				Subtotal:			1,45009	1,45009
Maquinària								
C1315020	h	Retroexcavadora mitjana	0,300	/R x	60,38000	=	16,74122	
C1105A00	h	Retroexcavadora amb martell trencador	0,500	/R x	68,31000	=	31,56654	
				Subtotal:			48,30776	48,30776
			DESPESES AUXILIARS		1,50	%		0,02175
			COST DIRECTE					49,77960
			DESPESES INDIRECTES		0,00	%		0,00000
			COST EXECUCIÓ MATERIAL					**49,77960**

P-15 F228560F M3 REBLIMENT I PICONATGE DE RASA D´AMPLÀRIA FINS A 0.6 M, AMB MATERIAL PROVINENT DE LA MATEIXA OBRA, EN TONGADES DE GRUIX FINS A 25 CM, UTILITZANT PICÓ VIBRANT, AMB COMPACTACIÓ DEL 95 % PM **Rend.: 1,735** **8,60 €**

			Unitats		Preu		Parcial	Import
Ma d'obra								
A0150000	h	Manobre especialista	0,400	/R x	16,11000	=	3,71412	
				Subtotal:			3,71412	3,71412

JUSTIFICACIÓ DE PREUS

Data: 18/03/16

PARTIDES D'OBRA

NÚM	CODI	UA	DESCRIPCIÓ					PREU
Maquinària								
	C133A0K0	H	PICÓ VIBRANT AMB PLACA DE 60 CM	0,350	/R x 6,96000	=	1,40403	
	C1315020	h	Retroexcavadora mitjana	0,100	/R x 60,38000	=	3,48012	
					Subtotal:		4,88415	4,88415
				COST DIRECTE				8,59827
				DESPESES INDIRECTES	0,00 %			0,00000
				COST EXECUCIÓ MATERIAL				**8,59827**

P-16	**F241U103**	M3	CÀRREGA I TRANSPORT DE TERRES AMB CAMIO DE 12 T FINS L'ABOCADOR AUTORITZAT, INCLOS CANON D'ABOCAMENT I MANTENIMENT DE L'ABOCADOR	**Rend.: 0,479**			**15,07**	**€**
				Unitats	Preu		Parcial	Import
Ma d'obra								
	A0140000	h	Manobre	0,010	/R x 15,69000	=	0,32756	
					Subtotal:		0,32756	0,32756
Maquinària								
	C1501800	H	CAMIÓ PER A TRANSPORT DE 12 T	0,050	/R x 29,19000	=	3,04697	
	C150Z100	M3	CANON MANTENIMENT ABOCADOR I ABOCAMENT DE TERRES	1,000	/R x 1,68000	=	3,50731	
	C1311120	h	Pala carregadora mitjana sobre pneumàtics, de 117 kW	0,070	/R x 56,03000	=	8,18810	
					Subtotal:		14,74238	14,74238
				COST DIRECTE				15,06994
				DESPESES INDIRECTES	0,00 %			0,00000
				COST EXECUCIÓ MATERIAL				**15,06994**

P-17	**F241U105**	M3	CÀRREGA I TRANSPORT DE RUNES AMB CAMIO DE 12 T FINS L'ABOCADOR AUTORITZAT, INCLOS CANON D'ABOCAMENT I MANTENIMENT DE L'ABOCADOR	**Rend.: 0,620**			**16,10**	**€**
				Unitats	Preu		Parcial	Import
Ma d'obra								
	A0140000	h	Manobre	0,010	/R x 15,69000	=	0,25306	
					Subtotal:		0,25306	0,25306
Maquinària								
	C1311120	h	Pala carregadora mitjana sobre pneumàtics, de 117 kW	0,070	/R x 56,03000	=	6,32597	
	C1501800	H	CAMIÓ PER A TRANSPORT DE 12 T	0,030	/R x 29,19000	=	1,41242	
	C150Z101	M3	CANON MANTENIMENT ABOCADOR I ABOCAMENT DE RUNES	1,000	/R x 5,03000	=	8,11290	
					Subtotal:		15,85129	15,85129

PARTIDES D'OBRA

NÚM	CODI	UA	DESCRIPCIÓ					PREU
			COST DIRECTE					16,10435
			DESPESES INDIRECTES		0,00 %			0,00000
			COST EXECUCIÓ MATERIAL					**16,10435**
P-18	**F2A11000**	M3	SUBMINISTRAMENT DE TERRA SELECCIONADA D´APORTACIÓ	**Rend.: 1,000**				**7,11 €**
				Unitats	Preu		Parcial	Import
Materials								
	B03D1000	M3	TERRA SELECCIONADA	1,000	x 7,11000	=	7,11000	
					Subtotal:		7,11000	7,11000
			COST DIRECTE					7,11000
			DESPESES INDIRECTES		0,00 %			0,00000
			COST EXECUCIÓ MATERIAL					**7,11000**
P-19	**F2A1G001**	M3	SUBMINISTRAMENT, ESTESA I COMPACTACIO DE SORRA D'APORTACIO DE 0-5 MM PER PROTECCIO DE SERVEIS EN RASES	**Rend.: 1,000**				**27,07 €**
				Unitats	Preu		Parcial	Import
Ma d'obra								
	A013N000	H	AJUDANT OBRA PÚBLICA	0,050	/R x 15,30000	=	0,76500	
					Subtotal:		0,76500	0,76500
Materials								
	B0312400	T	SORRA DE PEDRERA DE PEDRA GRANÍTICA, DE 0 A 5 MM	1,800	x 14,48000	=	26,06400	
	B0111000	M3	AIGUA	0,300	x 0,80000	=	0,24000	
					Subtotal:		26,30400	26,30400
			COST DIRECTE					27,06900
			DESPESES INDIRECTES		0,00 %			0,00000
			COST EXECUCIÓ MATERIAL					**27,06900**
P-20	**F618461N**	m2	Paret de gruix 15 cm i alçària <= 1 m, de bloc de morter de ciment foradat llis de 400x200x150 mm, per a revestir, col·locat amb morter de ciment pòrtland amb filler calcari 1:8	**Rend.: 1,000**				**23,93 €**
				Unitats	Preu		Parcial	Import
Ma d'obra								
	A012N000	H	OFICIAL 1A D´OBRA PÚBLICA	0,380	/R x 17,23000	=	6,54740	
	A0140000	h	Manobre	0,190	/R x 15,69000	=	2,98110	
					Subtotal:		9,52850	9,52850
Materials								
	D0701461	M3	MORTER DE CIMENT PORTLAND I SORRA AMB 200 KG/M3 DE CIMENT, AMB UNA PROPORCIO EN VOLUM 1:8, ELABORAT A L'OBRA AMB FORMIGONERA DE 165 L	0,0116	x 57,16620	=	0,66313	
	B0E244F1	u	Bloc foradat de morter de ciment, llis, de 400x150x200 mm, per a revestir, categoria I segons norma UNE-EN 771-3	12,5001	x 1,08000	=	13,50011	

PARTIDES D'OBRA

NÚM	CODI	UA	DESCRIPCIÓ				PREU
			Subtotal:		14,16324		14,16324
			DESPESES AUXILIARS	2,50 %			0,23821
			COST DIRECTE				23,92995
			DESPESES INDIRECTES	0,00 %			0,00000
			COST EXECUCIÓ MATERIAL				**23,92995**

P-21 F931201J M3 BASE DE TOT-U ARTIFICIAL, AMB ESTESA I PICONATGE DEL MATERIAL AL 98 % DEL PM **Rend.: 0,449** **28,36 €**

				Unitats		Preu		Parcial	Import
Ma d'obra									
	A0140000	h	Manobre	0,050	/R x	15,69000	=	1,74722	
					Subtotal:			1,74722	1,74722
Maquinària									
	C1502E00	H	CAMIÓ CISTERNA DE 8 M3	0,025	/R x	33,14000	=	1,84521	
	C1331100	H	MOTOANIVELLADORA, DE MIDA PETITA	0,035	/R x	48,81000	=	3,80479	
	C13350C0	H	CORRÓ VIBRATORI AUTOPROPULSAT, DE 12 A 14 T	0,040	/R x	54,49000	=	4,85434	
					Subtotal:			10,50434	10,50434
Materials									
	B0111000	M3	AIGUA	0,050	x	0,80000	=	0,04000	
	B0372000	M3	TOT-U ARTIFICIAL	1,050	x	15,30000	=	16,06500	
					Subtotal:			16,10500	16,10500
			COST DIRECTE						28,35656
			DESPESES INDIRECTES	0,00 %					0,00000
			COST EXECUCIÓ MATERIAL						**28,35656**

P-22 F9365H11 M3 BASE DE FORMIGÓ HM-20/B/20/I, DE CONSISTÈNCIA TOVA I GRANDÀRIA MÀXIMA DEL GRANULAT 20 MM, ABOCAT DES DE CAMIÓ AMB ESTESA I VIBRATGE MANUAL, AMB ACABAT REGLEJAT **Rend.: 0,677** **67,33 €**

				Unitats		Preu		Parcial	Import
Ma d'obra									
	A0140000	h	Manobre	0,450	/R x	15,69000	=	10,42910	
	A012N000	H	OFICIAL 1A D´OBRA PÚBLICA	0,150	/R x	17,23000	=	3,81758	
					Subtotal:			14,24668	14,24668
Maquinària									
	C2005000	H	REGLE VIBRATORI	0,150	/R x	3,77000	=	0,83530	
					Subtotal:			0,83530	0,83530
Materials									
	B0641050	M3	FORMIGÓ HM-20/B/20/I DE CONSISTÈNCIA TOVA, GRANDÀRIA MÀXIMA DEL GRANULAT 20 MM, AMB >= 200 KG/M3 DE CIMENT, APTE PER A CLASSE D´EXPOSICIÓ I	1,050	x	49,76000	=	52,24800	
					Subtotal:			52,24800	52,24800

PARTIDES D'OBRA

NÚM	CODI	UA	DESCRIPCIÓ				PREU
			COST DIRECTE				67,32998
			DESPESES INDIRECTES	0,00	%		0,00000
			COST EXECUCIÓ MATERIAL				**67,32998**

P-23 F9365H51 m3 Base de formigó HM-20/B/20/I, de consistència tova i grandària màxima del granulat 20 mm, abocat amb transport interior mecànic amb estesa i vibratge manual, amb acabat reglejat **Rend.: 1,000** **79,44 €**

				Unitats		Preu		Parcial	Import
Ma d'obra									
	A0150000	h	Manobre especialista	0,160	/R x	16,11000	=	2,57760	
	A0140000	h	Manobre	0,160	/R x	15,69000	=	2,51040	
	A012N000	H	OFICIAL 1A D´OBRA PÚBLICA	0,100	/R x	17,23000	=	1,72300	
					Subtotal:			6,81100	6,81100
Maquinària									
	C1505120	h	Dúmper d'1,5 t de càrrega útil, amb mecanisme hidràulic	0,160	/R x	24,57000	=	3,93120	
					Subtotal:			3,93120	3,93120
Materials									
	B064300B	m3	Formigó HM-20/B/20/I de consistència tova, grandària màxima del granulat 20 mm, amb >= 200 kg/m3 de ciment, apte per a classe d'exposició I	1,050	x	65,33000	=	68,59650	
					Subtotal:			68,59650	68,59650
			DESPESES AUXILIARS			1,50	%		0,10217
			COST DIRECTE						79,44087
			DESPESES INDIRECTES			0,00	%		0,00000
			COST EXECUCIÓ MATERIAL						**79,44087**

P-24 F965U010 M VORADA RECTA DE FORMIGO TIPUS TAULO, DE 8X20 CM, COL.LOCADA AMB FONAMENT DE FORMIGO **Rend.: 0,757** **13,95 €**

				Unitats		Preu		Parcial	Import
Ma d'obra									
	A0121000	H	OFICIAL 1A	0,1117	/R x	17,23000	=	2,54239	
	A0150000	h	Manobre especialista	0,2234	/R x	16,11000	=	4,75426	
					Subtotal:			7,29665	7,29665
Materials									
	B96513D0	M	PEÇA RECTA DE FORMIGÓ PER A VORADES, MONOCAPA PER A VIANANTS A3 8X20 CM CLASSE R 5	1,000	x	3,81000	=	3,81000	
	B0602210	M3	FORMIGO DE RESISTENCIA 10 N/MM2, DE CONSISTENCIA PLASTICA I GRANDARIA MAXIMA DEL GRANULAT 12 MM	0,060	x	37,46000	=	2,24760	
	D0701821	M3	MORTER DE CIMENT PORTLAND I SORRA AMB 380 KG/M3 DE CIMENT, AMB UNA PROPORCIO EN VOLUM 1:4, ELABORAT A L'OBRA AMB FORMIGONERA DE 165 L	0,009	x	66,48360	=	0,59835	
					Subtotal:			6,65595	6,65595

PARTIDES D'OBRA

NÚM	CODI	UA	DESCRIPCIÓ					PREU
			COST DIRECTE					13,95260
			DESPESES INDIRECTES		0,00 %			0,00000
			COST EXECUCIÓ MATERIAL					**13,95260**

P-25	**F965U211**	M	VORADA RECTA DE FORMIGO DE 15X25 CM, COL.LOCADA AMB FONAMENT DE FORMIGO	**Rend.: 0,888**			**23,71**	**€**
				Unitats	Preu	Parcial	Import	
Ma d'obra								
	A0121000	H	OFICIAL 1A	0,200	/R x 17,23000	= 3,88063		
	A0150000	h	Manobre especialista	0,300	/R x 16,11000	= 5,44257		
					Subtotal:	9,32320	9,32320	
Materials								
	B0DZJ0K6	U	PART PROPORCIONAL DE MATERIALS AUXILIARS PER ENCOFRAR	1,000	x 2,75000	= 2,75000		
	D0701821	M3	MORTER DE CIMENT PORTLAND I SORRA AMB 380 KG/M3 DE CIMENT, AMB UNA PROPORCIO EN VOLUM 1:4, ELABORAT A L'OBRA AMB FORMIGONERA DE 165 L	0,009	x 66,48360	= 0,59835		
	B96517D0	M	PEÇA RECTA DE FORMIGÓ PER A VORADES DE 15X25 CM CLASSE R 5	1,000	x 5,21000	= 5,21000		
	B0604220	M3	FORMIGO DE RESISTENCIA 15 N/MM2, DE CONSISTENCIA PLASTICA I GRANDARIA MAXIMA DEL GRANULAT 20 MM	0,080	x 42,46000	= 3,39680		
	B0602210	M3	FORMIGO DE RESISTENCIA 10 N/MM2, DE CONSISTENCIA PLASTICA I GRANDARIA MAXIMA DEL GRANULAT 12 MM	0,065	x 37,46000	= 2,43490		
					Subtotal:	14,39005	14,39005	
			COST DIRECTE					23,71325
			DESPESES INDIRECTES		0,00 %			0,00000
			COST EXECUCIÓ MATERIAL					**23,71325**

P-26	**F9E13204**	M2	PAVIMENT DE PANOT 9 PASTILLES PER A VORERA GRIS DE 20X20X4 CM, CLASSE 1A TIPUS 2, COL.LOCAT A L´ESTESA AMB SORRA-CIMENT DE 200 KG/M3 DE CIMENT PÒRTLAND I BEURADA DE CIMENT PÒRTLAND	**Rend.: 0,852**			**20,33**	**€**
				Unitats	Preu	Parcial	Import	
Ma d'obra								
	A0140000	h	Manobre	0,270	/R x 15,69000	= 4,97218		
	A012N000	H	OFICIAL 1A D´OBRA PÚBLICA	0,430	/R x 17,23000	= 8,69589		
					Subtotal:	13,66807	13,66807	
Materials								
	D0391311	M3	SORRA-CIMENT, SENSE ADDITIUS AMB 200 KG/M3 DE CIMENT PORTLAND I SORRA DE PEDRERA DE PEDRA GRANITICA, ELABORADA A L'OBRA AMB FORMIGONERA DE 165 L	0,031	x 54,61060	= 1,69293		
	B9E13200	M2	PANOT GRIS DE 20X20X4 CM, CLASSE 1A, TIPUS 2	1,020	x 4,66000	= 4,75320		
	B0514301	T	CIMENT PÒRTLAND AMB ESCÒRIA CEM II/B-S 32,5, EN SACS	0,003	x 69,95000	= 0,20985		

PARTIDES D'OBRA

NÚM	CODI	UA	DESCRIPCIÓ					PREU
	B0111000	M3	AIGUA	0,010	x 0,80000	=	0,00800	
					Subtotal:		6,66398	6,66398
				COST DIRECTE				20,33205
				DESPESES INDIRECTES	0,00 %			0,00000
				COST EXECUCIÓ MATERIAL				**20,33205**

P-27 F9G3C045 M3 PAVIMENT DE FORMIGO AMB GRANULAT GRANITIC HP-45 (PG-3), ESCAMPAT DES DE CAMIO, ESTESA I VIBRATGE MECANIC, Acabat color
.

Rend.: 0,709 **83,90 €**

				Unitats	Preu		Parcial	Import
Ma d'obra								
	A012N000	H	OFICIAL 1A D´OBRA PÚBLICA	0,400	/R x 17,23000	=	9,72073	
	A0140000	h	Manobre	0,800	/R x 15,69000	=	17,70381	
					Subtotal:		27,42454	27,42454
Maquinària								
	C200V025	H	VIBRADOR INTERN DE FORMIGO	0,050	/R x 0,75000	=	0,05289	
	C2003000	H	REMOLINADOR MECÀNIC	0,080	/R x 4,18000	=	0,47165	
	C1709A00	H	ESTENEDORA PER A PAVIMENTS DE FORMIGÓ	0,033	/R x 63,42000	=	2,95185	
					Subtotal:		3,47639	3,47639
Materials								
	B06BU030	M3	FORMIGO AMB GRANULAT GRANITIC HP-45 (PG-3)	1,050	x 50,48000	=	53,00400	
					Subtotal:		53,00400	53,00400
				COST DIRECTE				83,90493
				DESPESES INDIRECTES	0,00 %			0,00000
				COST EXECUCIÓ MATERIAL				**83,90493**

P-28 FDG3CV07 M CANALITZACIO AMB DOS TUBS TUB DE PVC CORRUGAT DE D 90 MM, INCLOS REBLIMENT DE FORMIGO DE RESISTENCIA 10 N/MM2 I EL MOVIMENT DE TERRES NECESSARI

Rend.: 1,000 **8,28 €**

				Unitats	Preu		Parcial	Import
Ma d'obra								
	A0140000	h	Manobre	0,050	/R x 15,69000	=	0,78450	
	A012N000	H	OFICIAL 1A D´OBRA PÚBLICA	0,060	/R x 17,23000	=	1,03380	
					Subtotal:		1,81830	1,81830
Maquinària								
	C1315010	H	RETROEXCAVADORA PETITA	0,005	/R x 33,08000	=	0,16540	
					Subtotal:		0,16540	0,16540
Materials								
	BG21CV03	M	TUB DE PVC RIGI, DE D 110 MM, AMB GUIA DE PLASTIC	2,000	x 2,23000	=	4,46000	
	B0602220	M3	FORMIGO DE RESISTENCIA 10 N/MM2, DE CONSISTENCIA PLASTICA I GRANDARIA MAXIMA DEL GRANULAT 20 MM	0,050	x 36,74000	=	1,83700	

PARTIDES D'OBRA

NÚM	CODI	UA	DESCRIPCIÓ				PREU
			Subtotal:		6,29700		6,29700
			COST DIRECTE				8,28070
			DESPESES INDIRECTES	0,00 %			0,00000
			COST EXECUCIÓ MATERIAL				**8,28070**

P-29 FDK2U020 U ARQUETA TIPUS M PER A CANALITZACIO DE SERVEIS DE 42X42X60 CM, AMB PARETS DE 14 CM DE GUIX DE MAO CALAT ARREBOSSADES PER DINS AMB MORTER DE CIMENT I LLIT DRENANT DE GRAVA DE 10 CM DE GRUIX, COL.LOCACIO DE BASTIMENT I TAPA DE 340X340X45 MM DE FOSA DUCTIL C-250 AMB GRAVAT DEL SERVEI CORRESPONENT **Rend.: 0,994** **122,73 €**

				Unitats		Preu		Parcial	Import
Ma d'obra									
	A0140000	h	Manobre	2,400	/R x	15,69000	=	37,88330	
	A012N000	H	OFICIAL 1A D´OBRA PÚBLICA	1,700	/R x	17,23000	=	29,46781	
			Subtotal:					67,35111	67,35111
Materials									
	B0604220	M3	FORMIGO DE RESISTENCIA 15 N/MM2, DE CONSISTENCIA PLASTICA I GRANDARIA MAXIMA DEL GRANULAT 20 MM	0,180	x	42,46000	=	7,64280	
	BDKZ3150	U	BASTIMENT I TAPA PER A PERICÓ DE SERVEIS DE F.D. C-250 DE 340X340X45 MM	1,000	x	32,13000	=	32,13000	
	B0332020	T	GRAVA DE PEDRERA DE PEDRA GRANÍTICA, PER A DRENS	0,045	x	13,51000	=	0,60795	
	B0F1D2A1	U	MAÓ CALAT, DE 29X14X10 CM, PER A REVESTIR	56,000	x	0,19000	=	10,64000	
	D070A4D1	M3	MORTER MIXT DE CIMENT PORTLAND, CALÇ I SORRA AMB 200 KG/M3 DE CIMENT, AMB UNA PROPORCIO EN VOLUM 1:2:10, ELABORAT A L'OBRA AMB FORMIGONERA DE 165 L	0,048	x	90,88315	=	4,36239	
			Subtotal:					55,38314	55,38314
			COST DIRECTE						122,73425
			DESPESES INDIRECTES	0,00 %					0,00000
			COST EXECUCIÓ MATERIAL						**122,73425**

P-30 FDK2U022 U PERICO PER TELEFONICA TIPUS H DE MIDES INTERIORS 80X70X82 CM, HOMOLOGADA, AMB COL.LOCACIO DE BASTIMENT METAL.LIC I TAPA DE FORMIGO AMB DISTINTIU DEL SERVEI **Rend.: 1,000** **307,61 €**

				Unitats		Preu		Parcial	Import
Ma d'obra									
	A012N000	H	OFICIAL 1A D´OBRA PÚBLICA	2,000	/R x	17,23000	=	34,46000	
	A0140000	h	Manobre	3,500	/R x	15,69000	=	54,91500	
			Subtotal:					89,37500	89,37500
Maquinària									
	C1315010	H	RETROEXCAVADORA PETITA	0,460	/R x	33,08000	=	15,21680	
			Subtotal:					15,21680	15,21680
Materials									

PARTIDES D'OBRA

NÚM	CODI	UA	DESCRIPCIÓ					PREU
	D070A4D1	M3	MORTER MIXT DE CIMENT PORTLAND, CALÇ I SORRA AMB 200 KG/M3 DE CIMENT, AMB UNA PROPORCIO EN VOLUM 1:2:10, ELABORAT A L'OBRA AMB FORMIGONERA DE 165 L	0,066	x 90,88315	= 5,99829		
	BDKZ3152	U	PERICO PREFABRICAT HOMOLOGAT DE TELEFONICA TIPUS H DE 80X70X82 CM	1,000	x 192,35000	= 192,35000		
	B0604220	M3	FORMIGO DE RESISTENCIA 15 N/MM2, DE CONSISTENCIA PLASTICA I GRANDARIA MAXIMA DEL GRANULAT 20 MM	0,110	x 42,46000	= 4,67060		
					Subtotal:	203,01889		203,01889
			COST DIRECTE					307,61069
			DESPESES INDIRECTES		0,00 %			0,00000
			COST EXECUCIÓ MATERIAL					**307,61069**
P-31	**FG22RE1K**	m	Tub corbable corrugat de PVC, de 65 mm de diàmetre nominal, aïllant i no propagador de la flama, resistència a l'impacte de 6 J, resistència a compressió de 250 N, muntat com a canalització soterrada	**Rend.: 1,000**				**2,54 €**
				Unitats	Preu	Parcial		Import
Ma d'obra								
	A013H000	H	AJUDANT ELECTRICISTA	0,020	/R x 15,28000	= 0,30560		
	A012H000	H	OFICIAL 1A ELECTRICISTA	0,025	/R x 17,80000	= 0,44500		
					Subtotal:	0,75060		0,75060
Materials								
	BG22RE10	m	Tub corbable corrugat de PVC, de 65 mm de diàmetre nominal, aïllant i no propagador de la flama, resistència a l'impacte de 6 J, resistència a compressió de 250 N, per a canalitzacions soterrades	2,020	x 0,88000	= 1,77760		
					Subtotal:	1,77760		1,77760
			DESPESES AUXILIARS		1,50 %			0,01126
			COST DIRECTE					2,53946
			DESPESES INDIRECTES		0,00 %			0,00000
			COST EXECUCIÓ MATERIAL					**2,53946**
P-32	**G214U010**	m3	Enderroc d'edificació, mesurat en volum aparent, inclosa la coberta, paviment de la planta baixa, solera i massís, càrrega i transport a l'abocador, inclòs cànon d'abocament i manteniment de l'abocador	**Rend.: 12,859**				**17,85 €**
				Unitats	Preu	Parcial		Import
Ma d'obra								
	A0121000	H	OFICIAL 1A	1,000	/R x 17,23000	= 1,33992		
	A0150000	h	Manobre especialista	1,800	/R x 16,11000	= 2,25507		
					Subtotal:	3,59499		3,59499
Maquinària								
	C110U025	h	Retroexcavadora de 95 hp, amb martell de 800 kg a 1500 kg	1,000	/R x 57,07000	= 4,43814		
	C200SU01	m3	Canon d'abocament de runes	3,500	/R x 8,51000	= 2,31628		
	C131U001	h	Pala carregadora de 170 hp, tipus CAT-950 o equivalent	1,000	/R x 54,18000	= 4,21339		

PARTIDES D'OBRA

NÚM	CODI	UA	DESCRIPCIÓ					PREU
	C15019U0	h	Camió de 250 hp, de 20 t (9,6 m3)	1,000	/R x 41,46000	=	3,22420	
	C200SU00	h	Equip i elements auxiliars per a tall oxiacetilenic	0,250	/R x 3,25000	=	0,06319	
					Subtotal:		14,25520	14,25520
			COST DIRECTE					17,85019
			DESPESES INDIRECTES		0,00 %			0,00000
			COST EXECUCIÓ MATERIAL					**17,85019**

P-33	**G214U020**	m3	Enderroc d'estructures de qualsevol tipus, de formigó en massa o armat, amb mitjans mecànics o manuals, inclòs tall d'armadures, càrrega, transport a l'abocador, cànon d'abocament i manteniment de l'abocador	**Rend.: 1,585**				**68,49 €**
				Unitats	Preu		Parcial	Import
Ma d'obra								
	A0121000	H	OFICIAL 1A	0,250	/R x 17,23000	=	2,71767	
	A0150000	h	Manobre especialista	1,250	/R x 16,11000	=	12,70505	
	A0112000	h	Cap de colla	0,200	/R x 20,19000	=	2,54763	
					Subtotal:		17,97035	17,97035
Maquinària								
	C131U001	h	Pala carregadora de 170 hp, tipus CAT-950 o equivalent	0,050	/R x 54,18000	=	1,70915	
	C110U025	h	Retroexcavadora de 95 hp, amb martell de 800 kg a 1500 kg	1,000	/R x 57,07000	=	36,00631	
	C200SU00	h	Equip i elements auxiliars per a tall oxiacetilenic	0,250	/R x 3,25000	=	0,51262	
	C110U040	h	Compressor portàtil, amb dos martells pneumàtics de 20 kg a 30 kg	1,000	/R x 15,33000	=	9,67192	
	C15019U0	h	Camió de 250 hp, de 20 t (9,6 m3)	0,100	/R x 41,46000	=	2,61577	
					Subtotal:		50,51577	50,51577
			COST DIRECTE					68,48612
			DESPESES INDIRECTES		0,00 %			0,00000
			COST EXECUCIÓ MATERIAL					**68,48612**

P-34	**G219Q105**	m	Tall amb serra de disc de paviment de mescles bituminoses o formigó, fins a una fondària de 20 cm	**Rend.: 1,000**				**3,08 €**
				Unitats	Preu		Parcial	Import
Ma d'obra								
	A0121000	H	OFICIAL 1A	0,060	/R x 17,23000	=	1,03380	
	A0150000	h	Manobre especialista	0,060	/R x 16,11000	=	0,96660	
					Subtotal:		2,00040	2,00040
Maquinària								
	C110U070	h	Equip de màquina de serra de disc de diamant per a tallar	0,060	/R x 14,61000	=	0,87660	
	C110A0G0	h	Dipòsit d'aire comprimit de 180 m3/h	0,060	/R x 2,93000	=	0,17580	
					Subtotal:		1,05240	1,05240

JUSTIFICACIÓ DE PREUS

Data: 18/03/16 Pàg.: 22

PARTIDES D'OBRA

NÚM	CODI	UA	DESCRIPCIÓ				PREU
				DESPESES AUXILIARS	1,50 %		0,03001
				COST DIRECTE			3,08281
				DESPESES INDIRECTES	0,00 %		0,00000
				COST EXECUCIÓ MATERIAL			**3,08281**

P-35 K2R24200 m3 Classificació a peu d'obra de residus de la construcció en residus inerts, no especials i especials amb mitjans manuals. **Rend.: 0,757** **21,04 €**

				Unitats	Preu		Parcial	Import
Ma d'obra								
	A0140000	h	Manobre	1,000	/R x 15,69000	=	20,72655	
					Subtotal:		20,72655	20,72655
Altres								
	A%AUX001	%	Despeses auxiliars sobre la mà d'obra	1,500	% s 20,72667	=	0,31090	
					Subtotal:		0,31090	0,31090

COST DIRECTE			21,03745
DESPESES INDIRECTES	0,00 %		0,00000
COST EXECUCIÓ MATERIAL			**21,03745**

P-36 K2R540G0 m3 Transport de residus a centre de reciclatge, a monodipòsit, a abocador específic o a centre de recollida i transferència, amb contenidor **Rend.: 1,000** **10,92 €**

				Unitats	Preu		Parcial	Import
Maquinària								
	C150AE00	m3	Subministrament i recollida de residus amb contenidor, de 4 a 6 m3 de capacitat	1,000	/R x 10,92000	=	10,92000	
					Subtotal:		10,92000	10,92000

COST DIRECTE			10,92000
DESPESES INDIRECTES	0,00 %		0,00000
COST EXECUCIÓ MATERIAL			**10,92000**

P-37 PPA900SS pa Partida alçada de cobrament íntegre per la Seguretat i Salut a l'obra **Rend.: 1,000** **850,00 €**

P-38 Z0010001-01 m Estesa cable RZ 3x95 ALI54.6 ALM a paret normal **Rend.: 1,000** **10,69 €**

P-39 Z0010001-02 m Suplement per metre d'ubicació de cable superficial RZ50 mm2 en canalata **Rend.: 1,000** **21,65 €**

P-40 Z0010001-03 m Estesa cable RZ 3x95 ALI54.6 ALM tensada **Rend.: 1,000** **6,46 €**

P-41 Z0010001-04 ut Amarre RZ 3x95I54,6 sense tensor palometa-creuament **Rend.: 1,000** **22,13 €**

JUSTIFICACIÓ DE PREUS

Data: 18/03/16 Pàg.: 23

PARTIDES D'OBRA

NÚM	CODI	UA	DESCRIPCIÓ		PREU	
P-42	Z0010001-05	ut	Fusibles ganivetes 2-315	Rend.: 1,000	13,03	€
P-43	Z0010001-06	ut	Connexió línia 3x150I95 amb RZ 3x95I54,6	Rend.: 1,000	16,26	€
P-44	Z0010001-07	ut	onnexió línia 3x150I95 amb RZ 3x15I80	Rend.: 1,000	16,26	€
P-45	Z0010001-08	ut	Creuament subterrani RV 3x240I150 al a RZ 3x150I80 ALM	Rend.: 1,000	259,21	€
P-46	Z0010001-09	ut	Arrancada palometa o pal	Rend.: 1,000	58,69	€
P-47	Z0010001-10	m	Arrencada metres cable BT RZ 3x25-54,6 amb suport	Rend.: 1,000	2,60	€
P-48	Z0010001-11	m	Arrencada metres cable BT RZ 3x150-95-22 AC amb suport	Rend.: 1,000	2,60	€
P-49	Z0010001-12	m	Arrencada metres cable BT RZ 3x150-95 per façana	Rend.: 1,000	3,51	€
P-50	Z0010001-13	ut	Complement TET connexió xarxa o derivació aèrea	Rend.: 1,000	11,59	€
P-51	Z0010001-14	ut	Complements TET desconnexió xarxa o derivació aèrea	Rend.: 1,000	9,33	€
P-52	Z0010001-15	ut	Complement TET connexió escomesa xarxa trenada	Rend.: 1,000	9,21	€
P-53	Z0010001-16	ut	Complement TET desconnexió xarxa trenada	Rend.: 1,000	7,03	€
P-54	Z0010001-17	m	Estesa simple 1 C. 3x1x240-1x150	Rend.: 1,000	11,34	€
P-55	Z0010001-18	m	Estesa simple 2 C. 3x1x240-1x150	Rend.: 1,000	22,70	€
P-56	Z0010001-19	m	Estesa simple 4 C. 3x1x240-1x150	Rend.: 1,000	45,40	€
P-57	Z0010001-20	m	Estesa tubular 2 C. 3x1x240-1x150	Rend.: 1,000	28,71	€
P-58	Z0010001-21	m	Estesa tubular 4 C. 3x1x240-1x150	Rend.: 1,000	57,43	€
P-59	Z0010001-22	ut	Connexió cable amb terminal 3x240-1x50 mm2	Rend.: 1,000	32,34	€
P-60	Z0010001-23	ut	Confecció plànol AS Built per a xarxa soterrada BT de més de 15 m	Rend.: 1,000	270,71	€
P-61	Z0010001-24	ut	Trobada/material-connexió línia 3x150I95 amb RZ 3x150I80	Rend.: 1,000	16,26	€

JUSTIFICACIÓ DE PREUS

Data: 18/03/16

PARTIDES D'OBRA

NÚM	CODI	UA	DESCRIPCIÓ		PREU	
P-62	Z0010001-25	ut	Supervisió obres	Rend.: 1,000	235,29	€
P-63	Z0010001-26	ut	Desconnexió cable soterrat BT superficial 4x50 de borns o terminal	Rend.: 1,000	15,02	€
P-64	Z0010001-27	ut	Prova rigidesa cable soterrat BT	Rend.: 1,000	77,55	€
P-65	Z0010001-28	ut	Trobada/material-fusible ganivetes tamany 2 315	Rend.: 1,000	4,34	€
P-66	Z0010001-29	ut	Enginyeria i projecte	Rend.: 1,000	235,29	€
P-67	Z0010001-30	m	Estesa cable RZ 3x150 AL/80ALM a paret normal	Rend.: 1,000	12,75	€
P-68	Z0010001-31	ut	Caixa distribució a urbanitzacions	Rend.: 1,000	157,57	€
P-69	Z0010001-32	ut	Connexió PAT caixes i armaris distribució LSBT	Rend.: 1,000	90,64	€
P-70	Z0010001-33	ut	Identificació tall cable soterrat qualsevol tensió	Rend.: 1,000	39,95	€
P-71	Z0010001-34	ut	Maniobra CT i creació zona protegida amb treball	Rend.: 1,000	116,30	€
P-72	Z0010001-35	ut	Desplaçament circuit cable soterrat	Rend.: 1,000	3,95	€
P-73	Z0010001-36	ut	Armari prefabricat monobloc i sòcol independent, amb porta metal·lica per a caixa de distribució per a urbanitzacions o caixa seccionament amb sortides part inferior Model CAHORs o similar	Rend.: 1,000	530,00	€
P-74	Z0010001-38	ut	Trobada material-connexió BT sec 3x240-150 mm2	Rend.: 1,000	16,34	€
P-75	Z0010001-39	ut	Candau 25x5 armari i instal·lat	Rend.: 1,000	16,27	€

JUSTIFICACIÓ DE PREUS

Data: 18/03/16

PARTIDES ALÇADES

NÚM	CODI	UA	DESCRIPCIÓ		PREU	
	PPA80001	pa	Partida alçada de cobrament íntegre per a la seguretat vial, senyalització, abalisament i desviaments provisionals durant l'execució de les obres, segons indicació de la Direcció Facultativa	**Rend.: 1,000**	**250,00**	**€**

Annex 3- Estudi bàsic de Seguretat i Salut

ANNEX 3

ESTUDI BÀSIC DE SEGURETAT I SALUT

ÍNDEX

1 DADES DE L'OBRA

2 DADES TÈCNIQUES

3 COMPLIMENT DEL R.D. 1626/97 DE 24 D'OCTUBRE SOBRE DISPOSICIONS MÍNIMES DE SEGURETAT I SALUT A LES OBRES DE CONSTRUCCIÓ

1 DADES DE L'OBRA

1.1 Tipus d'obra

Projecte d'enderroc dels edificis situats als carrers Tarragona i Castell de la Trinitat RC 44947-01 i 44947-02

Bàsicament consistirà en l'enderrocament de les edificacions existents que consten de planta baixa i una planta pis.

1.2 Emplaçament

Carrers Tarragona i Castell de la Trinitat. Roses (Alt Empordà)

1.3 Superfície afectada 156 m ² de solar

1.4 Pressupost d'execució material: 41.442,59.-€.

1.5 Termini d'execució previst: 3 mes

1.6 Promotor

Ajuntament de Roses

1.7 Tècnics autors del Projecte d'execució

Cristina Casas i Facerias. Arquitecta.

1.8 Tècnic redactor de l'Estudi Bàsic de Seguretat i Salut

Cristina Casas i Facerias. Arquitecta.

2 DADES TÈCNIQUES DE L'EMPLAÇAMENT

2.1 Àmbit de desenvolupament

L'àmbit d'actuació és en l'àmbit dels carrers Tarragona i Castell de la Trinitat, situat al Casc antic de la vila de Roses, a segona línia de mar.

2.2 Condicions físiques i d'ús dels edificis de l'entorn

Els edificis de l'entorn, existents, no presenten deficiències físiques importants, visibles externament. L'ús dels edificis més propers a l'enderroc és el de residencial.

2.3 Instal·lacions de serveis públics, tant vistes com soterrades:

En l'àmbit de l'enderroc s'afecten diferents línies grapades i en palometa a les façanes dels edificis a enderrocar i que està inclòs en el projecte la retirada i desviament.

3 COMPLIMENT DEL R.D. 1626/97 DE 24 D'OCTUBRE SOBRE DISPOSICIONS MÍNIMES DE SEGURETAT I SALUT A LES OBRES DE CONSTRUCCIÓ

3.1 INTRODUCCIÓ

3.2 PRINCIPIS GENERALS APLICABLES DURANT L'EXECUCIÓ DE L'OBRA

3.3 IDENTIFICACIÓ DELS RISCOS

3.4 MESURES DE PREVENCIÓ I PROTECCIÓ

3.5 PRIMERS AUXILIS

3.6 NORMATIVA APLICABLE

3.1 INTRODUCCIÓ

Aquest Estudi Bàsic de Seguretat i Salut estableix, durant l'execució d'aquesta obra, les previsions respecte a la prevenció de riscos d'accidents i malalties professionals, així com informació útil per efectuar en el seu dia, en les degudes condicions de seguretat i salut, els previsibles treballs posteriors de manteniment.
Servirà per donar unes directrius bàsiques a l'empresa constructora per dur a terme les seves obligacions en el terreny de la prevenció de riscos professionals, facilitant el seu desenvolupament, d'acord amb el Reial Decret 1627/1997 de 24 d'octubre, pel qual s'estableixen disposicions mínimes de seguretat i de salut a les obres de construcció.

En base a l'art. 7è, i en aplicació d'aquest Estudi Bàsic de Seguretat i Salut, el contractista ha d'elaborar un Pla de Seguretat i Salut en el treball en el qual s'analitzin, estudiïn, desenvolupin i complementin les previsions contingudes en el present document.
El Pla de Seguretat i Salut haurà de ser aprovat abans de l'inici de l'obra pel Coordinador de Seguretat i Salut durant l'execució de l'obra o, quan no n'hi hagi, per la Direcció Facultativa. En cas d'obres de les Administracions Públiques s'haurà de sotmetre a l'aprovació d'aquesta Administració.

Es recorda l'obligatorietat de què a cada centre de treball hi hagi un Llibre d'Incidències pel seguiment del Pla. Qualsevol anotació feta al Llibre d'Incidències

haurà de posar-se en coneixement de la Inspecció de Treball i Seguretat Social en el termini de 24 hores.
Tanmateix es recorda que, segons l'art. 15è del Reial Decret, els contractistes i sots-contractistes hauran de garantir que els treballadors rebin la informació adequada de totes les mesures de seguretat i salut a l'obra.

Abans del començament dels treballs el promotor haurà d'efectuar un avís a l'autoritat laboral competent, segons model inclòs a l'annex III del Reial Decret.
La comunicació d'obertura del centre de treball a l'autoritat laboral competent haurà d'incloure el Pla de Seguretat i Salut.

El Coordinador de Seguretat i Salut durant l'execució de l'obra o qualsevol integrant de la Direcció Facultativa, en cas d'apreciar un risc greu imminent per a la seguretat dels treballadors, podrà aturar l'obra parcialment o totalment, comunicant-lo a la Inspecció de Treball i Seguretat Social, al contractista, sots-contractistes i representants dels treballadors.
Les responsabilitats dels coordinadors, de la Direcció Facultativa i del promotor no eximiran de les seves responsabilitats als contractistes i als sots-contractistes (art. 11è).

3.2 PRINCIPIS GENERALS APLICABLES DURANT L'EXECUCIÓ DE L'OBRA

L'article 10 del R.D.1627/1997 estableix que s'aplicaran els principis d'acció preventiva recollits en l'art. 15è de la "Ley de Prevención de Riesgos Laborales (Ley 31/1995, de 8 de noviembre)" durant l'execució de l'obra i en particular en les següents activitats:

a) El manteniment de l'obra en bon estat d'ordre i neteja
b) L'elecció de l'emplaçament dels llocs i àrees de treball, tenint en compte les seves condicions d'accés i la determinació de les vies o zones de desplaçament o circulació
c) La manipulació dels diferents materials i la utilització dels mitjans auxiliars
d) El manteniment, el control previ a la posada en servei i el control periòdic de les instal·lacions i dispositius necessaris per a l'execució de l'obra, amb objecte de corregir els defectes que poguessin afectar a la seguretat i salut dels treballadors
e) La delimitació i condicionament de les zones d'emmagatzematge i dipòsit dels diferents materials, en particular si es tracta de matèries i substàncies perilloses
f) La recollida dels materials perillosos utilitzats
g) L'emmagatzematge i l'eliminació o evacuació de residus i runes
h) L'adaptació en funció de l'evolució de l'obra del període de temps efectiu que s'haurà de dedicar a les diferents feines o fases del treball
i) La cooperació entre els contractistes, sots-contractistes i treballadors autònoms
j) Les interaccions i incompatibilitats amb qualsevol altre tipus de feina o activitat que es realitzi a l'obra o a prop de l'obra.

Els principis d'acció preventiva establerts a l'article 15è de la Llei 31/95 són els següents:

1 L'empresari aplicarà les mesures que integren el deure general de prevenció, d'acord amb els següents principis generals:
   a) Evitar riscos
   b) Avaluar els riscos que no es puguin evitar
   c) Combatre els riscos a l'origen

   d) Adaptar el treball a la persona, en particular amb el que respecta a la concepció dels llocs de treball, l'elecció dels equips i els mètodes de treball i de producció, per tal de reduir el treball monòton i repetitiu i reduir els efectes del mateix a la salut
   e) Tenir en compte l'evolució de la tècnica

f) Substituir allò que és perillós per allò que tingui poc o cap perill
g) Planificar la prevenció, buscant un conjunt coherent que integri la tècnica, l'organització del treball, les condicions de treball, les relacions socials i la influència dels factors ambientals en el treball
h) Adoptar mesures que posin per davant la protecció col·lectiva a la individual
i) Donar les degudes instruccions als treballadors

2 L'empresari tindrà en consideració les capacitats professionals dels treballadors en matèria de seguretat i salut en el moment d'encomanar les feines

3 L'empresari adoptarà les mesures necessàries per garantir que només els treballadors que hagin rebut informació suficient i adequada puguin accedir a les zones de risc greu i específic

4 L'efectivitat de les mesures preventives haurà de preveure les distraccions i imprudències no temeràries que pogués cometre el treballador. Per a la seva aplicació es tindran en compte els riscos addicionals que poguessin implicar determinades mesures preventives, que només podran adoptar-se quan la magnitud dels esmentats riscos sigui substancialment inferior a les dels que es pretén controlar i no existeixin alternatives més segures

5 Podran concertar operacions d'assegurances que tinguin com a finalitat garantir com a àmbit de cobertura la previsió de riscos derivats del treball, l'empresa respecte dels seus treballadors, els treballadors autònoms respecte d'ells mateixos i les societats cooperatives respecte els socis, l'activitat dels quals consisteixi en la prestació del seu treball personal.

3.3 IDENTIFICACIÓ DELS RISCOS

Sense perjudici de les disposicions mínimes de Seguretat i Salut aplicables a l'obra establertes a l'annex IV del Reial Decret 1627/1997 de 24 d'octubre, s'enumeren a continuació els riscos particulars de diferents treballs d'obra, tot i considerant que alguns d'ells es poden donar durant tot el procés d'execució de l'obra o bé ser aplicables a d'altres feines.

S'haurà de tenir especial cura en els riscos més usuals a les obres, com ara són, caigudes, talls, cremades, erosions i cops, havent-se d'adoptar en cada moment la postura més adient pel treball que es realitzi.
A més, s'ha de tenir en compte les possibles repercussions a les estructures d'edificació veïnes i tenir cura en minimitzar en tot moment el risc d'incendi.
Tanmateix, els riscos relacionats s'hauran de tenir en compte pels previsibles treballs posteriors (reparació, manteniment...).

3.3.1 MITJANS I MAQUINÀRIA

- Atropellaments, topades amb altres vehicles, atrapades
- Interferències amb instal·lacions de subministrament públic (aigua, llum, gas...)
- Desploma i/o caiguda de maquinària d'obra (sitges, grues...)
- Riscos derivats del funcionament de grues
- Caiguda de la càrrega transportada
- Generació excessiva de pols o emanació de gasos tòxics
- Caigudes des de punts alts i/o des d'elements provisionals d'accés (escales, plataformes)
- Cops i ensopegades
- Caiguda de materials, rebots
- Ambient excessivament sorollós
- Contactes elèctrics directes o indirectes
- Accidents derivats de condicions atmosfèriques

3.3.2 TREBALLS PREVIS

- Interferències amb instal·lacions de subministrament públic (aigua, llum, gas...)
- Caigudes des de punts alts i/o des d'elements provisionals d'accés (escales, plataformes)
- Cops i ensopegades
- Caiguda de materials, rebots
- Sobre esforços per postures incorrectes
- Bolcada de piles de materials
- Riscos derivats de l'emmagatzematge de materials (temperatura, humitat, reaccions químiques)

3.3.3 ENDERROCS

- Interferències amb instal·lacions de subministrament públic (aigua, llum, gas...)
- Generació excessiva de pols o emanació de gasos tòxics
- Projecció de partícules durant els treballs
- Caigudes des de punts alts i/o des d'elements provisionals d'accés (escales, plataformes)
- Contactes amb materials agressius
- Talls i punxades
- Cops i ensopegades
- Caiguda de materials, rebots
- Ambient excessivament sorollós
- Fallida de l'estructura
- Sobre esforços per postures incorrectes
- Acumulació de runes

3.3.4 MOVIMENTS DE TERRES I EXCAVACIONS

- Interferències amb instal·lacions de subministrament públic (aigua, llum, gas...)
- Generació excessiva de pols o emanació de gasos tòxics
- Caigudes des de punts alts i/o des d'elements provisionals d'accés (escales, plataformes)
- Cops i ensopegades

- Despreniment i/o esllavissament de terres i/o roques
  - Caiguda de materials, rebots
  - Ambient excessivament sorollós
  - Desploma i/o caiguda de les parets de contenció, pous i rases
  - Desploma i/o caiguda de les edificacions veïnes
  - Accidents derivats de condicions atmosfèriques
  - Sobre esforços per postures incorrectes

3.3.5 REFORÇ I ESTABILITZACIÓ DEL SÒL; RECALÇAMENT DE FONAMENTS D'EDIFICACIONS EXISTENTS SI ÉS NECESSARI PER A L'EXECUCIÓ DE L'OBRA D'URBANITZACIÓ.

- Interferències amb instal·lacions de subministrament públic (aigua, llum, gas...)
- Projecció de partícules durant els treballs
- Caigudes des de punts alts i/o des d'elements provisionals d'accés (escales, plataformes)
- Contactes amb materials agressius
- Talls i punxades
- Cops i ensopegades
- Caiguda de materials, rebots
- Ambient excessivament sorollós
- Desploma i/o caiguda de les parets de contenció, pous i rases
- Desploma i/o caiguda de les edificacions veïnes

- Despreniment i/o esllavissament de terres i/o roques
  - Contactes elèctrics directes o indirectes
  - Sobre esforços per postures incorrectes
  - Fallides d'encofrats
  - Generació excessiva de pols o emanació de gasos tòxics
  - Bolcada de piles de material
  - Riscos derivats de l'emmagatzematge de materials (temperatura, humitat, reaccions químiques)

3.3.6 ESTRUCTURA; CONSTRUCCIÓ DEL FERM

- Interferències amb instal·lacions de subministrament públic (aigua, llum, gas...)
- Projecció de partícules durant els treballs
- Caigudes des de punts alts i/o des d'elements provisionals d'accés (escales, plataformes)
- Contactes amb materials agressius
- Talls i punxades

- Cops i ensopegades
- Caiguda de materials, rebots
- Ambient excessivament sorollós
- Contactes elèctrics directes o indirectes
- Sobre esforços per postures incorrectes
- Fallides d'encofrats
- Generació excessiva de pols o emanació de gasos tòxics
- Bolcada de piles de material
- Riscos derivats de l'emmagatzematge de materials (temperatura, humitat, reaccions químiques)

3.3.7 RAM DE PALETA; OBRA CIVIL I ELEMENTS D'URBANITZACIÓ

- Generació excessiva de pols o emanació de gasos tòxics
- Projecció de partícules durant els treballs
- Caigudes des de punts alts i/o des d'elements provisionals d'accés (escales, plataformes)
- Contactes amb materials agressius
- Talls i punxades
- Cops i ensopegades
- Caiguda de materials, rebots
- Ambient excessivament sorollós
- Sobre esforços per postures incorrectes
- Bolcada de piles de material
- Riscos derivats de l'emmagatzematge de materials (temperatura, humitat, reaccions químiques)

3.3.8 PAVIMENTACIÓ; REVESTIMENTS I ACABATS

- Generació excessiva de pols o emanació de gasos tòxics
- Projecció de partícules durant els treballs
- Caigudes des de punts alts i/o des d'elements provisionals d'accés (escales, plataformes)
- Contactes amb materials agressius
- Talls i punxades
- Cops i ensopegades
- Caiguda de materials, rebots
- Sobre esforços per postures incorrectes
- Bolcada de piles de material
- Riscos derivats de l'emmagatzematge de materials (temperatura, humitat, reaccions químiques)

3.3.9 INSTAL·LACIONS; SERVEIS URBANS

- Interferències amb instal·lacions de subministrament públic (aigua, llum, gas...)
- Caigudes des de punts alts i/o des d'elements provisionals d'accés (escales, plataformes)
- Talls i punxades

- Cops i ensopegades
- Caiguda de materials, rebots
- Emanacions de gasos en obertures de pous morts
- Contactes elèctrics directes o indirectes
- Sobreesforços per postures incorrectes
- Caigudes de pals i antenes

3.3.10 RELACIÓ NO EXHAUSTIVA DELS TREBALLS QUE IMPLIQUEN RISCOS ESPECIALS (Annex II del R.D.1627/1997)

1 Treballs amb riscos especialment greus de sepultament, enfonsament o caiguda d'altura, per les particulars característiques de l'activitat desenvolupada, els procediments aplicats o l'entorn del lloc de treball

2 Treballs en els quals l'exposició a agents químics o biològics suposi un risc d'especial gravetat, o pels quals la vigilància específica de la salut dels treballadors sigui legalment exigible

3 Treballs amb exposició a radiacions ionitzades pels quals la normativa específica obligui a la delimitació de zones controlades o vigilades

4 Treballs en la proximitat de línies elèctriques d'alta tensió

5 Treballs que exposin a risc d'ofegament per immersió

6 Obres d'excavació de túnels, pous i altres treballs que suposin moviments de terres subterranis

7 Treballs realitzats en immersió amb equip subaquàtic

8 Treballs realitzats en cambres d'aire comprimit

9 Treballs que impliquin l'ús d'explosius

10 Treballs que requereixin muntar o desmuntar elements prefabricats pesats.

3.4 MESURES DE PREVENCIÓ I PROTECCIÓ

Com a criteri general privaran les proteccions col·lectives en front les individuals. A més, s'hauran de mantenir en bon estat de conservació els medis auxiliars, la maquinària i les eines de treball. D'altra banda els medis de protecció hauran d'estar homologats segons la normativa vigent.
Tanmateix, les mesures relacionades s'hauran de tenir en compte pels previsibles treballs posteriors (reparació, manteniment...).
Les persones que intervinguin de forma mes continuada a l'obra cal que rebin informació detallada de les operacions a realitzar, utilització adequada de les màquines i mitjans auxiliars, riscos que impliquen i utilització necessària dels mitjans de protecció col·lectiva, així com del comportament que cal tenir per a combatre aquest riscos en situacions d'emergència.

Els elements de protecció col·lectiva s'ajustaran a les característiques fonamentals següents:

- Les tanques autònomes de limitació i protecció tindran com a mínim 90 cm. d'alçada, essent construïdes a base de tubs metàl·lics i amb peus per a mantenir la seva verticalitat.
- Els topalls de desplaçament de vehicles es podran realitzar amb un parell de taulons embridats, fixats al terreny per mitjà de rodons clavats a aquest, o d'una altra forma eficaç.
- Les xarxes seran de poliamida. Les seves característiques generals seran tals que compleixin, amb garantia, la funció protectora per a la qual estan previstes
- Els elements de subjecció, cinturó de seguretat, ancoratges, suports i ancoratges de xarxes tindran suficient resistència per a suportar els esforços a que puguin ser sotmesos d'acord amb la seva funció protectora.
- La sensibilitat mínima dels interruptors diferencials serà per a l'enllumenat de 30 A i per força de 300 m. La resistència de les preses de terra no serà superior a la que garanteix d'acord amb la sensibilitat de l'interruptor diferencial, una tensió de contacte indirecta màxima de 24 V. Es mesurarà la seva resistència periòdicament i, sobretot, l'època més seca de l'any.
- Els extintors seran adequats en agent extintor i mida al tipus d'incendi previsible, i es revisaran cada 6 mesos com a màxim.
- Els mitjans auxiliars de topografia, les cintes, banderoles, mires, etc..., seran dialèctics, atès el risc d'electrocució per les línies elèctriques i catenàries del ferrocarril.
- Les pistes per a vehicles es regaran convenientment perquè no es produeixi aixecament de pols.

3.4.1 MESURES DE PROTECCIÓ COL.LECTIVA

- Organització i planificació dels treballs per evitar interferències entre les diferents feines i circulacions dins l'obra
  - Senyalització de les zones de perill
  - Preveure el sistema de circulació de vehicles i la seva senyalització, tant a l'interior de l'obra com en relació amb els vials exteriors
  - Deixar una zona lliure a l'entorn de la zona excavada pel pas de maquinària
  - Immobilització de camions mitjançant falques i/o topalls durant les tasques de càrrega i descàrrega
  - Respectar les distàncies de seguretat amb les instal·lacions existents
  - Els elements de les instal·lacions han d'estar amb les seves proteccions aïllants
  - Fonamentació correcta de la maquinària d'obra
  - Muntatge de grues fet per una empresa especialitzada, amb revisions periòdiques, control de la càrrega màxima, delimitació del radi d'acció, frenada, blocatge, etc
  - Revisió periòdica i manteniment de maquinària i equips d'obra
  - Sistema de reg que impedeixi l'emissió de pols en gran quantitat
  - Comprovació de solucions d'execució a l'estat real dels elements (subsòl, edificacions veïnes)
  - Comprovació d'apuntalaments, condicions d'estrebats i pantalles de protecció de rases

- Utilització de paviments antilliscants.
- Col·locació de baranes de protecció en llocs amb perill de caiguda.
- Col·locació de xarxa en forats horitzontals
- Protecció de forats i façanes per evitar la caiguda d'objectes (xarxes, lones)
- Ús de canalitzacions d'evacuació de runes, correctament instal·lades
- Ús d'escales de mà, plataformes de treball i bastides

3.4.2 MESURES DE PROTECCIÓ INDIVIDUAL

- Utilització de caretes i ulleres homologades contra la pols i/o projecció de partícules
- Utilització de calçat de seguretat
- Utilització de casc homologat
- A totes les zones elevades on no hi hagi sistemes fixes de protecció caldrà establir punts d'ancoratge segurs per poder subjectar-hi el cinturó de seguretat homologat, la utilització del qual serà obligatòria
- Utilització de guants homologats per evitar el contacte directe amb materials agressius i minimitzar el risc de talls i punxades
- Utilització de protectors auditius homologats en ambients excessivament sorollosos
- Utilització de davantals
- Sistemes de subjecció permanent i de vigilància dels treballs amb perill d'intoxicació per més d'un operari. Utilització d'equips de subministrament d'aire
- Tot element de protecció s'ajustarà a les Normes Tècniques Reglamentàries del Ministeri de Treball (MT).
- En els casos en que no existeixi Norma d'Homologació Oficial, seran de qualitat adequada a les seves respectives prestacions.
- Totes les peces de protecció personal o elements de protecció col·lectiva compliran el que especifiqui la normativa vigent. A més, tindrà fixat un període de vida útil, que es refusarà a la finalització d'aquest.
- Quant per les circumstàncies de treball es produeixi un deteriorament més ràpid en una determinada peça de roba o equip, es farà la reposició d'aquesta, independentment de la durada prevista o data de lliurament.
- Qualsevol peça de roba o equip de protecció que hagi sofert un tracte límit, és a dir el màxim per el qual fou concebut (per exemple un accident) serà refusat i es farà la reposició al moment.
- Aquelles peces de roba que pel seu ús hagin adquirit més folgances o toleràncies de les admeses pel fabricant, seran reposades immediatament.
- L'ús d'una peça de roba o equip de protecció mai representarà un risc en si mateix.
- Totes les reposicions de material personal i col·lectiu que s'hagin de dur a terme durant el transcurs de la realització de l'obra, per motius de deteriorament, mal estat, desaparició, robatori, etc..., seran a càrrec del contractista.

3.4.3 MESURES DE PROTECCIÓ A TERCERS

- Tancament, senyalització i enllumenat de l'obra. Cas que el tancament envaeixi la calçada s'ha de preveure un passadís protegit pel pas de vianants. El tancament ha d'impedir que persones alienes a l'obra puguin entrar.
- Preveure el sistema de circulació de vehicles tant a l'interior de l'obra com en relació amb els vials exteriors
- Immobilització de camions mitjançant falques i/o topalls durant les tasques de càrrega i descàrrega
- Comprovació de solucions d'execució a l'estat real dels elements (subsòl, edificacions veïnes)
- Protecció de forats i façanes per evitar la caiguda d'objectes (xarxes, lones)

3.4.4 INSTAL·LACIONS PROVISIONALS

- Es disposarà de caseta per a magatzem, caseta d'oficines, caseta per a vestuari, serveis higiènics i caseta menjador, degudament dotats.
- El vestuari tindrà armaris individuals amb clau, seients i calefacció.
- La caseta de serveis higiènics tindrà un lavabo i una dutxa amb aigua freda i calenta per a cada deu treballadors, i un WC per a cada 25 treballadors, amb miralls i calefacció.
- El menjador disposarà de taules i seients amb respatller, piques per a rentar els plats, escalfador de menjar, calefacció i un contenidor per a deixalles.
- Per a la neteja i conservació d'aquest locals es disposarà d'un treballador amb la dedicació necessària.

3.4.5 VIGILANT DE SEGURETAT

- Es nomenarà un vigilant de seguretat d'acord amb allò que preveu l'Ordenança General de Seguretat i higiene en el Treball.

3.4.6 COMITÈ DE SEGURETAT I SALUT LABORAL

- Quan a l'obra se superin els 50 treballadors, és obligat constituir un comitè de seguretat i higiene en el treball, les obligacions i forma d'actuació del qual seran les que assenyala l'OGSHT en el seu article núm. 8.

La seva composició serà la següent:

President: El cap d'obra o persona que designi.
Vice-president: El tècnic de seguretat de l'obra.
Secretari: Un administratiu de l'obra
Vocals: L'ATS i almenys 3 treballadors que pertanyin als oficis més significatius de l'obra.

3.5 PRIMERS AUXILIS

Es disposarà d'una farmaciola amb el contingut de material especificat a la normativa vigent, que es revisarà mensualment i es farà d'immediat la reposició del material consumit.
S'informarà a l'inici de l'obra, de la situació dels diferents centres mèdics als quals s'hauran de traslladar els accidentats. És convenient disposar a l'obra i en lloc ben visible, d'una lista amb els telèfons i adreces dels centres assignats per a urgències, ambulàncies, taxis, etc. per garantir el ràpid trasllat dels possibles accidentats als centres d'assistència.

3.5.1 LLISTAT DE CENTRES D'ASSISTÈNCIA

ÀREA BÀSICA DE SALUT (C.A.P.)
Ctra. Mas Oliva, s/n telf. 972.15 38 10

HOSPITAL DE FIGUERES
Ronda Parroco Aroles, s/n telf. 972.50 14 00

CONSORCI TRANSPORT SANITARI
telf. 972.50 50 50
972.67 50 50

3.5.2 RECONEIXEMENT MÈDIC

Tot el personal que comenci a treballar a l'obra, haurà de passar un reconeixement mèdic previ al treball i, que serà repetit en el període d'un any.

3.6 NORMATIVA APLICABLE

(En negreta les que afecten directament a la construcció). Data d'actualització:18/12/1997

- **Directiva 92/57/CEE** de 24 de Junio (DO: 26/08/92)
  Disposiciones mínimas de seguridad y de salud que deben aplicarse en las obras de construcción temporales o móviles

- **RD 1627/1997** de 24 de octubre (BOE: 25/10/97)
  Disposiciones mínimas de Seguridad y de Salud en las obras de construcción
  Transposició de la Directiva 92/57/CEE
  Deroga el RD 555/86 sobre obligatorietat d'inclusió d'Estudi de Seguretat i Higiene en projectes d'edificació i obres públiques

- **Ley 31/1995** de 8 de noviembre (BOE: 10/11/95)
  Prevención de riesgos laborales

  Desenvolupament de la Llei a través de les següents disposicions:

  - **RD 39/1997** de 17 de enero (BOE: 31/01/97)
    Reglamento de los Servicios de Prevención

  - **RD 485/1997** de 14 de abril (BOE: 23/04/97)

Disposiciones mínimas en materia de señalización, de seguridad y salud en el trabajo

- **RD 486/1997** de 14 de abril (BOE: 23/04/97)
  Disposiciones mínimas de seguridad y salud en los lugares de trabajo
  En el capítol 1 excloeix les obres de construcció però el RD 1627/1997 l'esmenta en quant a escales de mà.
  Modifica i deroga alguns capítols de la Ordenanza de Seguridad e Higiene en el trabajo (O. 09/03/1971)

- **RD 487/1997** de 14 de abril (BOE: 23/04/97)
  Disposiciones mínimas de seguridad y salud relativas a la manipulación manual de cargas que entrañe riesgos, en particular dorsolumbares, para los trabajadores

- **RD 665/1997** de 12 de mayo (BOE: 24/05/97)
  Protección de los trabajadores contra los riesgos relacionados con la exposición a agentes cancerígenos durante el trabajo

- **RD 773/1997** de 30 de mayo (BOE: 12/06/97)
  Disposiciones mínimas de seguridad y salud, relativas a la utilización por los trabajadores de equipos de protección individual

- **RD 1215/1997** de 18 de julio (BOE: 07/08/97)
  Disposiciones mínimas de seguridad y salud para la utilización por los trabajadores de los equipos de trabajo
  Transposició de la Directiva 89/655/CEE sobre utilització dels equips de treball
  Modifica i deroga alguns capítols de la Ordenanza de Seguridad e Higiene en el trabajo (O. 09/03/1971)

- **O. de 20 de mayo de 1952** (BOE: 15/06/52)
  Reglamento de Seguridad e Higiene del Trabajo en la industria de la Construcción
  Modificacions: O. de 10 de diciembre de 1953 (BOE: 22/12/53)
  O. d 23 de septiembre de 1966 (BOE: 01/10/66)

Art. 100 a 105 derogats per O. de 20 de gener de 1956

- **O. de 31 de enero de 1940. Andamios: Cap. VII, art. 66º a 74º** (BOE: 03/02/40)
  Reglamento general sobre Seguridad e Higiene

- **O. de 28 de agosto de 1970. Art. 1º a 4º, 183º a 291º y Anexos I y II** (BOE: 05/09/70; 09/09/70)
  Ordenanza del trabajo para las industrias de la Construcción, vidrio y cerámica
  Correcció d'errades: BOE: 17/10/70

- **O. de 20 de septiembre de 1986** (BOE: 13/10/86)
  Modelo de libro de incidencias correspondiente a las obras en que sea obligatorio el estudio de Seguridad e Higiene
  Correcció d'errades: BOE: 31/10/86

- **O. de 16 de diciembre de 1987** (BOE: 29/12/87)
  Nuevos modelos para la notificación de accidentes de trabajo e instrucciones para su cumplimiento y tramitación

- **O. de 31de agosto de 1987** (BOE: 18/09/87)
  Señalización, balizamiento, limpieza y terminación de obras fijas en vías fuera de poblado

- **O. de 23 de mayo de 1977** (BOE: 14/06/77)
  Reglamento de aparatos elevadores para obras
  Modificació: O. de 7 de marzo de 1981 (BOE: 14/03/81)

- **O. de 28 de junio de 1988** (BOE: 07/07/88)
  Instrucción Técnica Complementaria MIE-AEM 2 del Reglamento de Aparatos de elevación y Manutención referente a grúas-torre desmontables para obras

Modificació: O. de 16 de abril de 1990 (BOE: 24/04/90)

- **O. de 31 de octubre de 1984** (BOE: 07/11/84)
  Reglamento sobre seguridad de los trabajos con riesgo de amianto

- **O. de 7 de enero de 1987** (BOE: 15/01/87)
  Normas complementarias del Reglamento sobre seguridad de los trabajos con riesgo de amianto

- **RD 1316/1989** de 27 de octubre (BOE: 02/11/89)
  Protección a los trabajadores frente a los riesgos derivados de la exposición al ruido durante el trabajo

- O. de 9 de marzo de 1971 (BOE: 16 i 17/03/71)
  Ordenanza General de Seguridad e Higiene en el trabajo
  Correcció d'errades: BOE: 06/04/71
  Modificació: BOE: 02/11/89
  Derogats alguns capítols per: Ley 31/1995, RD 485/1997, RD 486/1997, RD 664/1997, RD 665/1997, RD 773/1997 i RD 1215/1997

- **Resoluciones aprobatorias de Normas técnicas Reglamentarias para distintos medios de protección personal de trabajadores**
  - R. de 14 de diciembre de 1974 (BOE: 30/12/74): N.R. MT-1: Cascos no metálicos
  - R. de 28 de julio de 1975 (BOE: 01/09/75): N.R. MT-2: Protectores auditivos
  - R. de 28 de julio de 1975 (BOE: 02/09/75): N.R. MT-3: Pantallas para soldadores
    Modificació: BOE: 24/10/75
  - R. de 28 de julio de 1975 (BOE: 03/09/75): N.R. MT-4: Guantes aislantes de electricidad
    Modificació: BOE: 25/10/75
  - R. de 28 de julio de 1975 (BOE: 04/09/75): N.R. MT-5: Calzado de seguridad contra riesgos mecánicos
    Modificació: BOE: 27/10/75
  - R. de 28 de julio de 1975 (BOE: 05/09/75): N.R. MT-6: Banquetas aislantes de maniobras
    Modificació: BOE: 28/10/75

  - R. de 28 de julio de 1975 (BOE: 06/09/75): N.R. MT-7: Equipos de protección personal de vias respiratorias. Normasa comunes y adaptadores faciales
    Modificació: BOE: 29/10/75
  - R. de 28 de julio de 1975 (BOE: 08/09/75): N.R. MT-8: Equipos de protección personal de vias respiratorias: filtros mecánicos
    Modificació: BOE: 30/10/75
  - R. de 28 de julio de 1975 (BOE: 09/09/75): N.R. MT-9: Equipos de protección personal de vias respiratorias: mascarillas autofiltrantes
    Modificació: BOE: 31/10/75
  - R. de 28 de julio de 1975 (BOE: 10/09/75): N.R. MT-10: Equipos de protección personal de vias respiratorias: filtros químicos y mixtos contra amoníaco
    Modificació: BOE: 01/11/75

- Normativa d'àmbit local (ordenances municipals)

Roses, febrer de 2016

EL TÈCNIC REDACTOR

Cristina Casas i Facerias
Arquitecta municipal

Annex 4- Afectacions de serveis-Bens i drets afectats

ANNEX 4

BAIXA TENSIÓ

NOM DEL CARRER	NÚM.	REF. CADASTRAL	PROPIETARI
C/ DEL CASTELL TRINITAT	20	44940-08	EDUARDO HUGUET PEREZ
C/ DEL CASTELL TRINITAT	22	44935-02	MARIA VIDAL SABATER ROSA MARIA BAULIDA VIDAL JOSEFINA BAULIDA VIDAL
C/ DEL CASTELL TRINITAT	25	44947-03	BRAHIM NEDJOUM RACHIDA REKIBI

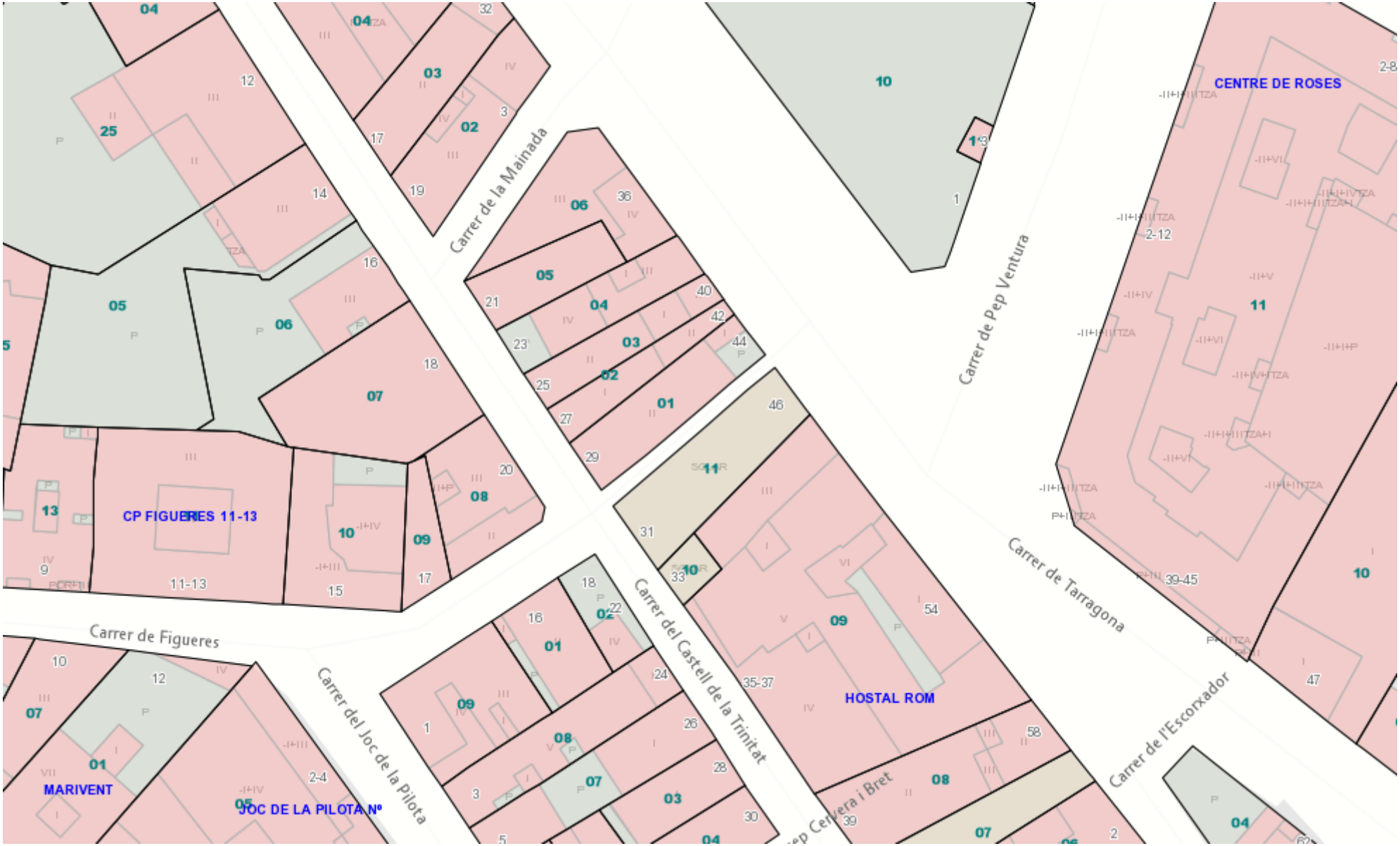

Escala 1:500

18/3/2016

BAR
ANTONIO
BAR ANTONIO

BAR
ANTONIO

Montnegre, 84 17190 - Salt

endesa distribución

Ref. Sol•licitud: **NSCRGI 9027483**
Tipus Sol•licitud: **Servicio**

SEGETEC, S.L.
JOAN TIMONEDA, 24
ROSES - 17480

Endesa Distribución Eléctrica S.L. Unipersonal R.M.de Barcelona, Tom 36345, Foli 83, Full B 285819, Inscripció 32 - Domicili Social Av.Mianova 12, 08018 Barcelona C.I.F. B82846817

Benvolgut Sr/Benvolguda Sra.:

Des de **Endesa Distribución Eléctrica S.L. Unipersonal** ens posem en contacte amb vostès en relació amb la sol·licitud de modificació d'instal·lacions d'**Endesa Distribución Eléctrica S.L. Unipersonal** que ha de formulat a **TRINITAT 27, - 29,VARIANTE, ROSES, 17480, ALT EMPORDA, (GI)**, amb l'objecte de comunicar-li les condicions tècniques i econòmiques per dur a terme el servei sol·licitat.

D'acord amb l'establert en la legislació vigent, a continuació adjuntem en un primer document el **Plec de Condicions Tècniques**, on us informem dels treballs que són necessaris per tal de portar a terme la modificació de les instal·lacions, diferenciant entre els corresponents a actuacions a les instal·lacions de la xarxa en servei o en proximitat d'aquestes, si és que són necessàries, i els que es requereixen per a la nova instal·lació de la xarxa de distribució.

De manera separada, en un segon document els aportem la informació referent al **Pressupost** de les instal·lacions que són necessàries realitzar per tal de fer possible el servei sol·licitat

La validesa d'aquestes condicions tècniques i econòmiques és de 6 mesos.

Conforme a l'establert al RD 1073/2015, l'informem que hem remés també les presents condicions tècniques i econòmiques al sol·licitant que vostè representa.

Restem a la vostra disposició per a qualsevol aclariment al telèfon del nostre Servei d'Assistència Tècnica **902.534.100**, o a la nostra pàgina web www.endesadistribucion.es, on podrà obtenir més informació amb relació a la tramitació d'aquest procés i legislació aplicable.

Atentament,

Endesa Distribución Eléctrica S.L. Unipersonal.

15/03/2016

Montnegre, 84 17190 - Salt

endesa distribución

PLEC DE CONDICIONS TÈCNIQUES

I - Punt/s de connexió a la xarxa de distribució

El/s punts de connexió és/són el/s lloc/s de la xarxa de distribució on es connectarà la nova instal·lació de la xarxa de distribució.
Una cop analitzada la vostra sol·licitud, el/els punt de connexió que reuneix/en els requisits reglamentaris de qualitat, seguretat i viabilitat física és/són el/s següent/s:

- Punts de connexió: TRINITAT 27-29, ROSES

II - Treballs a realitzar a la xarxa de distribució

1. Treballs amb afectació a instal·lacions de la xarxa existent EN SERVEI.

Els treballs inclosos en aquest apartat, que requereixen actuacions sobre instal·lacions ja existents en servei, de conformitat amb la legislació vigent, seran realitzats directament per l'empresa distribuïdora propietària de les xarxes, per raons de seguretat, fiabilitat i qualitat del subministrament, consistint en:

- Adequacions o reformes d'instal·lacions en servei amb cost a càrrec del client:
  - Treballs d'adequació:
  - Entroncament i connexió de les noves instal · lacions amb la xarxa existent:
    - L'operació serà realitzada a càrrec d'aquesta empresa distribuïdora.
    - El cost dels materials utilitzats a càrrec del client.

2. Treballs necessaris per a les NOVES instal·lacions de la xarxa de distribució.

Comprenen les noves instal·lacions de xarxa que poden construir-se sense afectació a les ja existents en servei.

Aquests treballs podran ser executats, a decisió del sol·licitant, per qualsevol empresa instal·ladora legalment autoritzada, o per l'empresa distribuïdora Endesa Distribución Eléctrica S.L. Unipersonal, incloent les instal·lacions següents:

- Instal·lacions d'extensió.

Adjuntem el detall dels tràmits a seguir en cas de què opteu per encarregar la seva execució a una empresa instal·ladora. Un cop finalitzades les obres i supervisades per Endesa Distribución Eléctrica S.L. Unipersonal, han de cedir-se a aquesta Distribuïdora, que es responsabilitzarà des d'aquell moment de la seva operació i manteniment.

Endesa Distribución Eléctrica S.L. Unipersonal R.M.de Barcelona, Tom 36345, Foli 83, Full B 285819, Inscripció 32 - Domicili Social Av.Mianova 12, 08018 Barcelona C.I.F. B82846817

Montnegre, 84 17190 - Salt

endesa distribución

TRÀMITS NECESSARIS PER A L'EXECUCIÓ I CESSIÓ D'INSTAL•LACIONS AMB PROJECTE I PERMISOS A NOM DEL SOL•LICITANT.

- Es presentarà una còpia del Projecte Elèctric, signat per un tècnic competent en matèria elèctrica degudament acreditat (per mitjà de titulació acadèmica, carnet de col•legiat, visat de projecte,...), per a la seva revisió per part dels nostres Serveis Tècnics.
- Aquest projecte haurà de contemplar les indicacions reflectides en les "Normes Tècniques Particulars relatives a les instal•lacions de xarxa i a les instal•lacions d'enllaç" de FECSA Endesa, aprovades per la DGEMiSI amb la Resolució ECF/4548/2006 de 29 de desembre de 2006.
- Un cop revisat podreu procedir a obtenir tots els permisos oficials i de particulars necessaris.
- Qualsevol variació respecte a les previsions del projecte d'execució haurà de ser comunicada prèviament a Endesa Distribución Eléctrica S.L. Unipersonal per escrit, qui manifestarà la seva aprovació o no, a aquesta modificació.

Previ a l'inici dels treballs, es realitzarà una reunió amb el Promotor en la que es designarà a les persones, que al llarg de la realització d'aquest treballs es constituiran en interlocutors permanents per analitzar i decidir aquells aspectes que vagin sorgint. Així mateix, es decidiran les responsabilitats de cada part, així com les fites d'execució que es concretaran en la:

- Signatura d'un Conveni de Subministrament entre Endesa Distribución Eléctrica S.L. Unipersonal i el Promotor.
- El Promotor avisarà a Endesa Distribución Eléctrica S.L. Unipersonal amb la suficient antelació sobre la previsió de les diferents etapes de realització i en especial aquelles partides que un cop finalitzades quedaran fora de la simple visualització "in situ". Es definirà també la documentació a aportar pel Promotor relativa a la qualitat de les instal•lacions: assajos, etc.
- Així mateix.
- El sol•licitant i la seva empresa de contracta comunicaran la planificació de l'obra, amb les dades d'inici i finalització previstes, perquè es puguin realitzar controls de qualitat i planificar els treballs previs a la posada en servei.
- Els materials utilitzats hauran de correspondre exclusivament a marques i models homologats per la distribuïdora (s/ les indicacions reflectides en les "Normes Tècniques Particulars, aprovades per la DGEMiSI).

Finalitzada l'obra, per tal de procedir a la seva Autorització Administrativa i traspàs de titularitat a Endesa Distribución Eléctrica S.L. Unipersonal, se procederá de acuerdo con lo que dispone la Instrucción 1/2012 de la *Direcció General d'Energia,* es procedirà, d'acord amb el que disposa la Instrucció 1/2012 de la Direcció General d'Energia, Mines i Seguretat Industrial tenint en compte els següents aspectes que es relacionant a continuació i que venen condicionats per l'aplicatiu telemàtic de l'Administració:

Es realitzarà un projecte independent per cada nova estació transformadora i les seves línies de Mitja Tensió que l'alimenten.

En un polígon hi hauran tants projectes com estacions transformadores es connectin amb les seves línies d'alimentació.

Perquè Endesa Distribución Eléctrica S.L. Unipersonal pugui tramitar la sol·licitud d 'Autorització Administrativa, el sol·licitant presentarà la documentació que es relaciona a continuació acompanyada d'una carta en la que es farà constar la referència d'Endesa Distribución Eléctrica S.L. Unipersonal (referència de la sol·licitud) , aportant els 4 tipus de documents que es descriuen a continuació **en format pdf** :

1 Memòria del Projecte executiu de la instal·lació, ajustat al contingut que preveuen les reglamentacions aplicables amb el grau de detall suficient per a que la instal·lació pugui ser executada per un enginyer diferent del que hagi redactat el projecte. Contindrà la descripció literal i gràfica dels bens i drets afectats per a cadascun dels organismes i empreses de serveis comunitaris afectades, i l'afirmació inequívoca de que la instal·lació complirà la legislació aplicable.

2 Plànols del Projecte executiu acotats de tota la instal·lació de distribució construïda, referenciada amb un mínim de dues coordenades UTM i amb detall dels encreuaments i paral·lelismes amb altres serveis.

3 Certificat de Direcció i Acabament d'Instal·lació, subscrit per enginyer competent Director d'obra.

4 Altres :

- **4.a.** Autoritzacions i llicències dels Organismes Oficials afectats. Si hagués calgut procedir a fer algun tipus de pagament, aquesta documentació s'acompanyarà de tots els documents acreditatius dels pagaments efectuats que estiguin associats a cadascun dels diferents documents.
- **4.b**. Permisos de pas dels propietaris i empreses de serveis afectades, amb justificació de la liquidació econòmica per la indemnització corresponent, si s'ha donat el cas.
- **4.c**. Conveni de Cessió d'ús de local, de terreny o servituds de pas que correspongui. Si hagués calgut procedir a fer algun tipus de pagament, aquesta documentació s'acompanyarà de tots els documents acreditatius dels pagaments efectuats que estiguin associats a cadascun dels diferents documents.
- **4.d**. Conveni signat de Cessió del projecte i dels permisos i de les instal·lacions a favor de l'empresa distribuïdora, per a convertir-la en beneficiària dels seus efectes. Aquesta documentació s'acompanyarà de tots els documents acreditatius dels pagaments efectuats que estiguin associats a cadascun dels diferents documents (llicències, taxes....).

La següent documentació no es necessària presentar-la en format digital :

- Certificat d'acompliment de requisits estructurals, en aquells casos en que sigui necessari, signat per un arquitecte degudament acreditat..
- Certificat d'acompliment de distàncies reglamentàries entre serveis en encreuaments i paral·lelismes en xarxes subterrànies, signat pel Director d'Obra, d'acord amb el Decret 120, de 5 de juliol de 1993, (DOGC 1782 d' 11 agost 1993).
- Protocols d'assaig dels transformadors d'acord amb els que s'estableix a la NTP-CT (en cas de ser aportats pel sol·licitant)
- Full de verificació i proves dels cables d'alta i baixa tensió (en el cas que no hagin estat realitzades per Endesa Distribución Eléctrica S.L. Unipersonal).
- Altra documentació d'interès a proposta del sol·licitant o a petició de l'empresa distribuïdora (proves d'aïllament acústic, proves de compactació del terreny, etc.)

Endesa Distribución Eléctrica S.L. Unipersonal R.M.de Barcelona, Tom 36345, Foli 83, Full B 285819, Inscripció 32 - Domicili Social Av.Mianova 12, 08018 Barcelona C.I.F. B82846817

Montnegre, 84 17190 - Salt

Un cop disposem **de tota la documentació anterior** i hagi estat verificat pels nostres serveis tècnics la correcta execució de les instal·lacions conforme al projecte, es presentarà telemàticament d'una sola vegada la sol·licitud d'Autorització Administrativa i Posada en Servei de la instal·lació davant l'Oficina Virtual de Tràmits de la Generalitat en compliment de la instrucció 1/2012 del Departament d'Empresa i Ocupació (Direcció General d'Energia, Mines i Seguretat Industrial de la Generalitat de Catalunya) de l'1 de febrer de 2012.

La posada en servei es realitzarà per Endesa Distribución Eléctrica S.L. Unipersonal **,** una vegada concedida l'Autorització de Posada en Servei de la instal·lació per part de la DGEMSI i realitzades pel Promotor les proves i ajust dels equips i complimentats els protocols corresponents, havent d'estar present el responsable de la construcció de les instal·lacions per si es produeix alguna anomalia en el moment de donar tensió a les instal·lacions.

Endesa Distribución Eléctrica S.L. Unipersonal R.M.de Barcelona, Tom 36345, Foli 83, Full B 285819, Inscripció 32 - Domicili Social Av.Mianova 12, 08018 Barcelona C.I.F. B82846817

Montnegre, 84 17190 - Salt

Full 2 – Condicions addicionals a afegir al full de TRÀMITS NECESSARIS PER A L'EXECUCIÓ I CESSIÓ D'INSTAL•LACIONS AMB PROJECTE I PERMISOS A NOM DEL SOL•LICITANT quan el promotor executi les rases i Endesa Distribución Eléctrica S.L. Unipersonal intervingui com contractista per a l'execució de part dels treballs.

A més de les condicions generals i tràmits establerts en el full anterior que li siguin d'aplicació, l'actuació de Endesa Distribución Eléctrica S.L. Unipersonal, en una obra compartida es donarà només sota les circumstàncies que s'indiquen:

- En tot cas, les rases i l'obra civil hauran de constar en el projecte general d'urbanització, sota la responsabilitat del promotor i de la direcció facultativa de l'obra de urbanització.
- En el projecte elèctric per a la legalització de la instal•lació, a nom de la distribuïdora, es farà constar que s'executa el treball en rases a realitzar pel promotor de la urbanització.
- Per a la presentació del projecte a la seva aprovació administrativa por Endesa Distribución Eléctrica S.L. Unipersonal, el promotor de la urbanització haurà d'aportar el permís d'autorització de les canalitzacions atorgat pel propietari del polígon, junt amb un escrit de l'Ajuntament on consti l'aprovació del projecto per la Junta de Govern. En obres d'actuació municipal ser suficient un escrit de l'Ajuntament on consti l'aprovació del projecte per la Junta de Govern.
- El Coordinador de Seguretat serà designat pel Promotor de la urbanització general, segons el RD 1627/97, serà qui elaborarà l'Estudi de Seguritat i Salut de l'obra i el facilitarà a Endesa Distribución Eléctrica S.L. Unipersonal.

Endesa Distribución Eléctrica S.L. Unipersonal, lliurarà el Pla de Seguretat, específic per a les obres que realitzarà, al coordinador, que l'haurà d'aprovar e incloure'l en el pla general de la urbanització.

Endesa Distribución Eléctrica S.L. Unipersonal R.M.de Barcelona, Tom 36345, Foli 83, Full B 285819, Inscripció 32 - Domicili Social Av.Mianova 12, 08018 Barcelona C.I.F. B82846817

Montnegre, 84 17190 - Salt

endesa distribución

Endesa Distribución Eléctrica S.L. Unipersonal R.M.de Barcelona, Tom 36345, Foli 83, Full B 285819, Inscripció 32 - Domicili Social Av.Mianova 12, 08018 Barcelona C.I.F. B82846817

PRESSUPOST

A continuació es detalla la informació referent al **Pressupost** de les instal·lacions que són necessàries realitzar per tal de fer possible el servei sol·licitat:

I - Treballs amb afectació a instal·lacions de la xarxa existent en servei.

De conformitat amb el que disposa la legislació vigent , els treballs que afecten a instal·lacions de la xarxa de distribució en servei, inclosos en aquest apartat 1, hauran de ser realitzats en tot cas per aquesta empresa distribuïdora, en la seva condició de propietària d'aquestes xarxes i per raons de seguretat, fiabilitat i qualitat del subministrament, essent a càrrec del sol·licitant. En el vostre cas en concret:

- Treballs d'adequació:
- Adjuntem pressupost detallat dels treballs amb afectació a instal•lacions en servei, a realitzar por Endesa Distribución Eléctrica S.L. Unipersonal i dels materials utilitzats en el entroncament , per import de:

- Treballs d'adequació d'instal·lacions existents i dels materials utilitzats en el entroncament:	1.114,12 €

(No inclou els treballs contemplats a l'apartat 2)

L'operació d'entroncament i connexió de les noves instal · lacions amb la xarxa existent serà realitzat a càrrec d'aquesta empresa distribuïdora.

II - Treballs necessaris per a les noves instal·lacions de la xarxa de distribució.

De conformitat amb el que disposa la legislació vigent, podeu encomanar els treballs contemplats en aquest apartat 2 a l'empresa distribuïdora Endesa Distribución Eléctrica S.L. Unipersonal, o be a qualsevol empresa instal·ladora legalment autoritzada, que haureu de dur a terme la instal·lació d'acord al Plec de Condicions Tècniques, a les normes tècniques i de seguretat reglamentàries, i a les establertes per l'empresa distribuïdora aprovades per la Generalitat de Catalunya.

En cas que desitgi que els treballs siguin realitzats per Endesa Distribución Eléctrica S.L. Unipersonal, el pressupost és el següent:

- Pressupost de les noves instal·lacions:	6.433,84 €

Per que disposeu d'una informació el més detallada possible i pogueu adoptar la decisió que us resulti més convenient, us adjuntem el desglossament d'aquest pressupost, que inclou tant l'execució de les noves instal·lacions de la xarxa de distribució, com la tramitació administrativa per a la seva legalització i posada en servei.

Aquest pressupost no serà objecte de modificacions a no ser que siguin necessaris canvis substancials a la solució tècnica que s'ha definit, per raons degudament justificades i alienes a Endesa Distribución Eléctrica S.L. Unipersonal, que puguin sorgir durant la gestió de les autoritzacions, permisos o execució dels treballs.

No obstant, podrà ser revisat si transcorregut un any des de la seva eventual acceptació no fora possible l'inici dels treballs per manca de disponibilitat de les instal·lacions interiors que han de ser realitzades pel client.

Per major claredat, a continuació resumim les opcions de que vostè disposa per a la realització de les instal·lacions de la xarxa de distribució que són necessàries i els seus corresponents imports:

a) Encarregar directament a Endesa Distribución Eléctrica S.L. Unipersonal l'execució de les noves instal·lacions (apartat 2).

En aquest cas, l'import de la totalitat dels treballs necessaris per a modificar les instal·lacions d'Endesa Distribución Eléctrica S.L. Unipersonal, impostos inclosos, que haureu de satisfer a la nostra empresa és el que us indiquem a continuació:

- Pressupost de les noves instal·lacions de xarxa:	6.433,84 €
- Treballs dadequació d'instal·lacions existents:	1.114,12 €
- **Suma parcial:**	**7.547,96 €**
- IVA en vigor (21 %[1]):	1.585,07 €
- **Total import a pagar pel SOL·LICITANT[2]:**	**9.133,03 €**

1 *Import calculat amb l'impost vigent en el moment d'emetre aquestes condicions econòmiques. Si es produeix una variació en el mateix, l'import a abonar s'ha d'actualitzar amb l'impost en vigor a la data del pagament.*
2 No inclou drets per supervisió d'instal·lacions cedides, per ser construïdes les instal·lacions per la distribuïdora.

Montnegre, 84 17190 - Salt

endesa distribución

Si aquesta alternativa és del vostre interès, per la vostra comoditat us preguem ens ho comuniqueu a través del nostre Servei d'Assistència Tècnica, bé per mitjà del correu electrònic SAT.NNSS@endesa.es, bé per correu ordinari o bé a través del telèfon **902.534.100**, fent constar la referència de la sol·licitud Nº **NSCRGI 9027483** i que l'opció triada ha estat la **"A".** En aquest cas, posteriorment contactarem amb vostè per acordar la forma de pagament de l'import indicat, que inclou la possibilitat d'establir un acord de pagament per fites.

b) Encarregar la construcció de les noves instal·lacions de xarxa (apartat 2) a una empresa legalment autoritzada, alternativa a aquesta distribuïdora.

En aquest cas, conforme el que disposa la legislació vigent, Endesa Distribución Eléctrica S.L. Unipersonal haurà de dur a terme únicament els treballs amb afecció a instal·lacions en servei (apartat 1), i supervisar les infraestructures realitzades per l'empresa instal·ladora autoritzada de la vostra elecció, percebent el següent import per la mencionada supervisió:

- Drets de Supervisió: 101,52 €

Per tant, si el sol·licitant decideix encarregar els treballs de nova extensió de xarxa (apartat 2) a una empresa instal·ladora autoritzada, l'import a pagar a Endesa Distribución Eléctrica S.L. Unipersonal és el que us indiquem a continuació:

- Drets de Supervisió:	101,52	€
- Treballs d'adequació d'instal·lacions existents:	1.114,12	€
- **Suma parcial:**	**1.215,64**	**€**
- IVA en vigor (21 %)[3]:	255,28	€
- **Total import a pagar pel SOL·LICITANT:**	**1.470,92**	**€**

Si aquesta alternativa és del vostre interès, per a la vostra comoditat podeu fer efectiu l'import esmentat, **1.470,92 €** per mitjà de transferència bancària al compte **ES59-2100-2931-91-0200132942**, fent constar al justificant la referència a la sol·licitud Nº **NSCRGI 9027483** així com que l'opció triada ha estat la **"B",** enviant-lo bé per mitjà del correu electrònic SAT.NNSS@endesa.es o bé a través del telèfon **902.534100**, identificant nom i N.I.F. de la persona (física o jurídica) a qui s'ha d'emetre la factura, amb antelació suficient per a la consecució dels permisos necessàris i l'execució dels treballs.

Observacions:

Tots els permisos necessaris per a l'execució de l'obra aniran a càrrec del client. Per a la realització de l'obra, cal instal·lació prèvia, per part del sol·licitant, del nínxol per a la caixa de distribució i l'alliberament i sanejament de la façana on s'han d'instal·lar les conversions.

Si per qualsevol circumstància aliena a Endesa davant imprevistos que poguessin sorgir durant els tràmits previs a l'inici de les obres o durant la seva execució, el client decidís renunciar al subministrament, li tornaríem l'import que hagués pagat un cop deduïts de l'esmentat import els costos en què hagués incorregut Endesa fins el moment de la renuncia.

El cost de la infrastructura necessària de portar la xarxa d'extensió fins un altre emplaçament més allunyat d'aquest límit de propietat haurà de ser assumit pel client, atenent als costos de construcció que corresponguin, els quals en el cas de donar-se aquesta situació, seran objecte d'una oferta complementària.

Forma de pagament

TRANSFERÈNCIA BANCÀRIA A COMPTE: ES59-2100 2931 91 0200132942
INDICAR REFERÈNCIA SOL•LICITUD NÚMERO NSCRGI - 09027483
AJUNTAMENT DE ROSES CIF. P1716100A
Remetre còpia justificant transferència bancaria a l'adreça de correo electrònic:
SAT.NNSS@endesa.es

Endesa Distribución Eléctrica S.L. Unipersonal R.M.de Barcelona, Tom 36345, Foli 83, Full B 285819, Inscripció 32 - Domicili Social Av.Mianova 12, 08018 Barcelona C.I.F. B82846817

3 *Import calculat amb l'impost vigent en el moment d'emetre aquestes condicions econòmiques. Si es produeix una variació en el mateix, l'import a abonar s'ha d'actualitzar amb l'impost en vigor a la data del pagament.*

endesa distribución

PRESSUPOST

Avda. Vilanova, 12
08018 - Barcelona

ESTUDI TÈCNIC NÚM. EP760

Sol·licitud de subministrament elèctric	Data d'emissió	Número de pàg.
00044/001/9027483	15/03/2016	01

Nom o raó social del client	DNI / CIF	Telèfon
AJUNTAMENT DE ROSES	P1716100A	972256144

Adreça del client
PZ CATALUNYA 12, BJO, ROSES, 17480, ALT EMPORDA, (GI)

Adreça del subministrament
TRINITAT 27, -29,VARIANTE, ROSES, 17480, ALT EMPORDA, (GI)

Subsector d'activitat
DESCONOCIDO

DESGLOSSAMENT

Unitats	Descripció	Preu unitari	Total
30	TENDIDO CABLE RZ 3X95 AL|54,6 ALM EN PARED NORMAL	12,72	381,60
14	TENDIDO CABLE RZ 3X150 AL|80 ALM EN PARED NORMAL	15,17	212,38
14	SUPLEMENTO POR M UBICACION CABLE SUP RZ 50 MM2 EN CANALETA	25,76	360,64
6	TENDIDO CABLE RZ 3X95 AL|54,6 ALM TENSADA	7,69	46,14
2	AMARRE RZ 3X95|54,6 SIN TENSOR PALOM.-CRUCE	26,34	52,68
1	CONEXION LINEA 3X150|95 CON RZ 3X95|54,6	19,35	19,35
1	CONEXION LINEA 3X150|95 CON RZ 3X150|80	19,35	19,35
5	CRUCE SUBT.RV 3X240|150 AL A RZ 3X150|80 ALM	308,46	1.542,30
2	ARRANQUE PALOMILLA O POSTECILLO	69,84	139,68
7	ARRANQUE M CABLE BT RZ 3X25-54,6 POR APOYO	3,09	21,63
108	ARRANQUE M CABLE BT RZ 3X150-95-22 AC POR APOYO	3,09	333,72
16	ARRANQUE M CABLE RZ 3X150-95 POR FACHADA	4,18	66,88
30	TENDIDO SIMPLE 1 C. 3X1X240-1X150	13,50	405,00
22	TENDIDO SIMPLE 2 C. 3X1X240-1X150	27,02	594,44
10	TENDIDO SIMPLE 4 C. 3X1X240-1X150	54,03	540,30
6	TENDIDO EN TUBULAR 2 C. 3X1X240-1X150	34,17	205,02
6	TENDIDO EN TUBULAR 4 C. 3X1X240-1X150	68,34	410,04
1	CAJA DISTRIBUCION EN URBANIZACIONES LSBT	187,51	187,51
1	CONEX. PAT CAJAS Y ARMARIOS DISTRIBUCION LSBT	107,20	107,20
5	CONEXION CABLE CON TERMINAL 3X240-1X150 MM2	38,48	192,40
1	CONFEC. PLANO AS BUILT PARA RED SUBT BT DE MÁS DE 15 M	322,15	322,15
4	ENTRONQUE/MATERIAL-CONEXION LINEA 3X150|95 CON RZ 3X150|80	19,35	77,40
2	ENTRONQUE/MATERIAL-EMPALME BT SECO 3X240-150 MM2	19,44	38,88
2	DESPLAZAMIENTO CIRCUITO DE CABLE SUBTERRANEO	4,70	9,40
2	DESCONEXION C.SUBT. BT SUP.4X50 DE BORNES O TERMIN	17,88	35,76
4	PRUEBA RIGIDEZ CABLE SUBT. BT	92,28	369,12
2	IDENTIF.Y CORTE CABLE SUBT.CUALQ.TENSION	46,35	92,70
1	MANIOB.CT Y CREAC.ZONA PROTEG.C-REALIZ.TRABAJOS	138,40	138,40
6	ENTRONQUE/MATERIAL-FUSIBLE CUCHILLAS TAMAÑO 2 315	5,17	31,02
4	ENTRONQUE/MANO OBRA-COMPL. TET CONEXION REDES O	ENDESA	ENDESA

NOTA: TOTES LES QUANTITATS FIGUREN EN EUROS I SENSE IMPOSTOS VIGENTS.

LA VALIDESA D'AQUESTES CONDICIONS: 6 MESOS

Endesa Distribución Eléctrica S.L. Unipersonal R.M.de Barcelona, Tomo 36345, Folio 83, Hoja B 285819, Inscripción 32 - Domicilio Social Av.Vilanova 12, 08018 Barcelona C.I.F. B82846817

endesa distribución

PRESSUPOST

Avda. Vilanova, 12
08018 - Barcelona

ESTUDI TÈCNIC NÚM. EP760

Sol·licitud de subministrament elèctric	Data d'emissió	Número de pàg.
00044/001/9027483	15/03/2016	02

Nom o raó social del client	DNI / CIF	Telèfon
AJUNTAMENT DE ROSES	P1716100A	972256144

Adreça del client
PZ CATALUNYA 12, BJO, ROSES, 17480, ALT EMPORDA, (GI)

Adreça del subministrament
TRINITAT 27, -29,VARIANTE, ROSES, 17480, ALT EMPORDA, (GI)

Subsector d'activitat
DESCONOCIDO

DESGLOSSAMENT

Unitats	Descripció	Preu unitari	Total
4	ENTRONQUE/MANO OBRA-COMPL. TET CONEXION ACOMETIDAS RED	ENDESA	ENDESA
4	ENTRONQUE/MANO OBRA-COMPL. TET DESCONEXION ACOMETIDAS	ENDESA	ENDESA
2	ENTRONQUE/MANO OBRA-EMPALME BT SECO 3X240-150 MM2	ENDESA	ENDESA
1	ENTRONQUE/MANO OBRA-UTILIZACION TABLET IMPLEMENTACION 5RO	ENDESA	ENDESA
10	ENTRONQUE/MANO OBRA-ABRIR O CERRAR PUENTES EN LINEA BT	ENDESA	ENDESA
1	ENTRONQUE/MANO OBRA-COLOC.HASTA 50 AVISOS	ENDESA	ENDESA
8	ENTRONQUE/MANO OBRA-COMPL.TET EMPALME RED BT SUBT. POR	ENDESA	ENDESA
1	ENTRONQUE/MANO OBRA-SUPL.ESPERA ENTREGA Y	ENDESA	ENDESA
3	FUSIBLE CUCHILLAS TAMAÑO 2 315	15,51	15,51
1	CANDADO 25X5 ARMARIO E INSTALA	19,36	19,36
1	INGENIERÍA,TOPOGRAFÍA,PROYECTO	280,00	280,00
1	SUPERVISIÓ D'OBRES	280,00	280,00
	SUMA D'UNITATS D'OBRA:		7.547,96

PRESSUPOST TOTAL: **7.547,96**

NOTA: TOTES LES QUANTITATS FIGUREN EN EUROS I SENSE IMPOSTOS VIGENTS.

LA VALIDESA D'AQUESTES CONDICIONS: 6 MESOS

Endesa Distribución Eléctrica S.L. Unipersonal R.M.de Barcelona, Tomo 36345, Folio 83, Hoja B 285819, Inscripción 32 - Domicilio Social Av.Vilanova 12, 08018 Barcelona C.I.F. B82846817

endesa distribución

PRESSUPOST

Avda. Vilanova, 12
08018 - Barcelona

ESTUDI TÈCNIC NÚM. EP764

Sol·licitud de subministrament elèctric	Data d'emissió	Número de pàg.
00044/001/9027483	15/03/2016	01

Nom o raó social del client	DNI / CIF	Telèfon
AJUNTAMENT DE ROSES	P1716100A	972256144

Adreça del client
PZ CATALUNYA 12, BJO, ROSES, 17480, ALT EMPORDA, (GI)

Adreça del subministrament
TRINITAT 27, -29,VARIANTE, ROSES, 17480, ALT EMPORDA, (GI)

Subsector d'activitat
DESCONOCIDO

DESGLOSSAMENT

Unitats	Descripció	Preu unitari	Total
1	CONEXION LINEA 3X150|95 CON RZ 3X95|54,6	19,35	19,35
1	CONEXION LINEA 3X150|95 CON RZ 3X150|80	19,35	19,35
2	ARRANQUE PALOMILLA O POSTECILLO	69,84	139,68
7	ARRANQUE M CABLE BT RZ 3X25-54,6 POR APOYO	3,09	21,63
108	ARRANQUE M CABLE BT RZ 3X150-95-22 AC POR APOYO	3,09	333,72
16	ARRANQUE M CABLE RZ 3X150-95 POR FACHADA	4,18	66,88
4	COMPL. TET CONEXION REDES O DERIVACION AEREA	13,79	55,16
4	COMPL. TET CONEXION ACOMETIDAS RED TRENZADA	10,96	43,84
4	COMPL. TET DESCONEXION ACOMETIDAS RED TRENZADA	8,37	33,48
2	ENTRONQUE/MATERIAL-EMPALME BT SECO 3X240-150 MM2	19,44	38,88
2	DESPLAZAMIENTO CIRCUITO DE CABLE SUBTERRANEO	4,70	9,40
2	DESCONEXION C.SUBT. BT SUP.4X50 DE BORNES O TERMIN	17,88	35,76
2	IDENTIF.Y CORTE CABLE SUBT.CUALQ.TENSION	46,35	92,70
1	MANIOB.CT Y CREAC.ZONA PROTEG.C-REALIZ.TRABAJOS	138,40	138,40
6	ENTRONQUE/MATERIAL-FUSIBLE CUCHILLAS TAMAÑO 2 315	5,17	31,02
2	ENTRONQUE/MANO OBRA-EMPALME BT SECO 3X240-150 MM2	ENDESA	ENDESA
1	ENTRONQUE/MANO OBRA-UTILIZACION TABLET IMPLEMENTACION 5RO	ENDESA	ENDESA
10	ENTRONQUE/MANO OBRA-ABRIR O CERRAR PUENTES EN LINEA BT	ENDESA	ENDESA
1	ENTRONQUE/MANO OBRA-COLOC.HASTA 50 AVISOS	ENDESA	ENDESA
8	ENTRONQUE/MANO OBRA-COMPL.TET EMPALME RED BT SUBT. POR	ENDESA	ENDESA
1	ENTRONQUE/MANO OBRA-SUPL.ESPERA ENTREGA Y	ENDESA	ENDESA
3	FUSIBLE CUCHILLAS TAMAÑO 2 315	15,51	15,51
1	CANDADO 25X5 ARMARIO E INSTALA	19,36	19,36
			1.114,12

NOTA: TOTES LES QUANTITATS FIGUREN EN EUROS I SENSE IMPOSTOS VIGENTS.

LA VALIDESA D'AQUESTES CONDICIONS: 6 MESOS

Endesa Distribución Eléctrica S.L. Unipersonal R.M.de Barcelona, Tomo 36345, Folio 83, Hoja B 285819, Inscripción 32 - Domicilio Social Av.Vilanova 12, 08018 Barcelona C.I.F. B82846817

T.M. DE ROSES

N.M.

Renault
Llar d'Infants la Cabanyeta
Carrer del Castell de la Trinitat
EM18897-02-02-230V
EM18990-01-01-400V
EM18990-03-06-400V
FER CONVERSIONS A/S EN FAÇANA
INSTAL.LAR NOVA CDU
NOVES ESTESES SUBTERRÀNIES RV-240AL (400V)
DESMUNTAR TRAMS AERIS EXISTENTS
EFECTUAR EMPALMAMENTS 240AL/240AL (400V)
EM18990
FER CONVERSIONS A/S EN FAÇANA
NOVA ESTESA RZ-95AL GRAPADA EN FAÇANA
Carrer de Figueres
C. de Figueres
C. del Joc de la Pilota
Carrer del Castell de la Trinitat
Hostal Rom
Carrer de Pep Ventura
Carrer de Tarragona
Carrer de l'Escorxador
Policia Local
C. de Josep Cervera Bret
Hotel la Carabela
ET

NOTA:
PER A LA REALITZACIÓ DE L'OBRA CAL INSTAL.LACIÓ PRÈVIA, PER PART DEL SOL.LICITANT, DEL NÍNXOL PER A LA CAIXA DE DISTRIBUCIÓ I L'ALLIBERAMENT I SANEJAMENT DE LA FAÇANA ON S'HAURAN D'INSTAL.LAR LES CONVERSIONS.

SIMBOLOGIA

- TREBALLS D'ADEQUACIÓ, REFORÇ, REFORMA o ENTRONCAMENT D'INSTAL.LACIONS DE LA XARXA EXISTENT EN SERVEI
- TREBALLS NECESARIS PER A LA NOVA EXTENSIÓ DE XARXA
- XARXA EXISTENT
- XARXA RETIRAR
- LÍNIA AÈRIA CONVENCIONAL
- LÍNIA AÈRIA TRENADA
- LÍNIA SUBTERRÀNIA
- CAIXA SECCIONAMENT i C.G.P.
- C.G.P. (CAIXA GENERAL DE PROTECCIÓ)
- C.D.U. (CAIXA DISTRIBUCIÓ URBANA)
- A.D.U. (ARMARI DISTRIBUCIÓ URBANA)
- (-) PUNTES i PONTS OBERTS
- CAIXA DE DERIVACIÓ
- EMPALMAMENT
- ESCOMESA
- CADIRETA
- CONVERSIÓ AÈRIA/SUBT.
- T.M. (TORRE METÀL.LICA)
- P.H. (SUPORT DE FORMIGÓ)
- P.F. (SUPORT DE FUSTA)
- SUPORTS DE FUSTA CASATS
- SUPORT DE FUSTA AMB TORNAPUNTES
- C.D. (CENTRE DE DISTRIBUCIÓ) C.M. (CENTRE DE MESURA) C.X. (CENTRE DE DISTRIBUCIÓ I MESURA)
- C.D.I. (CENTRE DISTRIBUCIÓ D'INTEMPÈRIE)

OBSERVACIONS:

*Estudi condicionat a l'obtenció de permisos municipals, d'organismes i particulars.

NOTA: Tota la canalització amb c.s. 3x1x240+1x150 mm² Al 0,6/1 kV.

BT

AVANTPROJECTE

AFECTACIONS																							
AJUNTAMENT	X	A.C.A.		GAS		TIC ELÈCTRIC		PARTICULAR	X	RENFE		ADIF		TELEFONICA									
GENERALITAT		DIPUTACIÓ		CTRES. ESTAT		AENA		AUTOPISTES		PEIN		ALTRES											

Obra: ESTUDI PER A VARIANT B.T. A 230V I 400V AL CARRER DEL CASTELL DE LA TRINITAT, NUM.27-29 (LMT_"MARINA 2" A 25kV)

endesa

	Nº Sol.licitud: 9026585	Tècnic: M.MASÓ
	Nº GOM:	EM18897 Q2-S2 EM18990 Q1-S6/7
	Client: AJUNTAMENT DE ROSES	
	T.M. DE ROSES	Escala: 1/500
Data: MARÇ-2016	PLÀNOL PLANTA GENERAL -B.T.-	Nº Plànol: 1

Conversió línea aèria a línia soterrada

13.2.5 Conversions de línia aèria a línia subterrània

Quan sigui necessari efectuar un encreuament subterrani des de la xarxa trenada BT posada a la façana, es realitzarà de la manera que s'indica a continuació:

- Els cables a utilitzar per realitzar el tram subterrani seran del tipus tipus RZ1 (fins a la implantació definitiva d'aquest conductor es podrà emprar cables RV).
- El tram de baixada d'aquests cables per la façana es protegirà amb tub de les característiques dels indicats en l'apartat 1.2.1 de la ITC-BT 11, fins a una alçada de 2,5 m. Quan per condicions específiques de la ubicació de la instal·lació (condicions climàtiques, previsió d'accions vandàliques, etc.) es podrà reforçar amb la col·locació suplementària d'un tub d'acer galvanitzat.
- L'extrem del tub que quedi a l'aire lliure se segellarà mitjançant un caputxó de protecció per evitar l'entrada d'aigua.
- Als punts d'inici de la conversió s'uniran els cables RV i RZ1 amb els RZ de la xarxa trenada mitjançant maniguets d'unió. L'encast serà mitjançant punxonat profund pels conductors de fase i mitjançant compressió hexagonal pel conductor neutre del cable RZ.
- Les unions es recobriran amb maniguets aïllants contràctils.
- Al tram subterrani dels cables RV i RZ1 se li donarà el mateix tractament que a una xarxa de BT subterrània habitual.

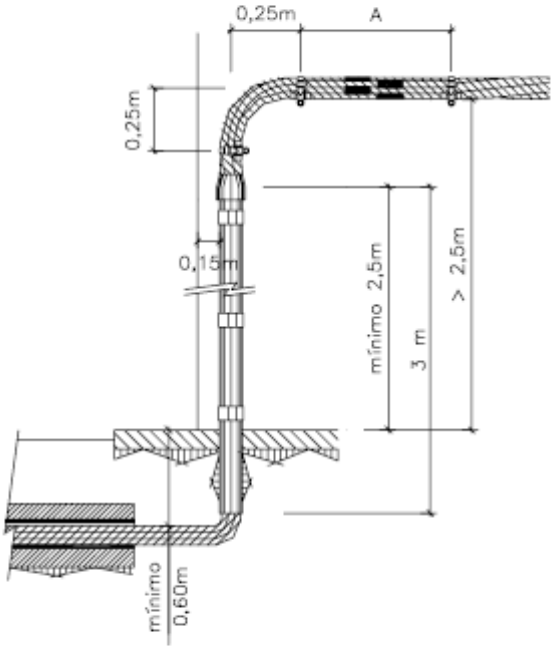

Figura 13. Conversió de línia aèria a subterrània

Rasa paral·lela a vorera sortida CT

(EN CALÇADA TUB FORMIGONAT)

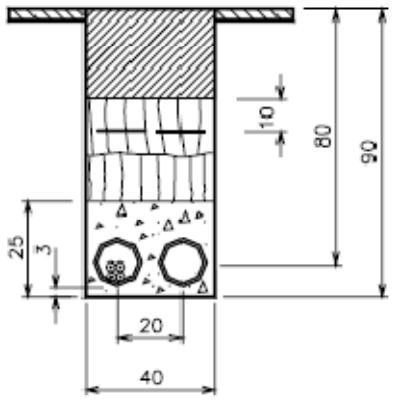

Dimensions en cm

Nota : Es proposa línia sota tub , per evitar tenir gaire temps la rasa oberta. També es pot fer sense tub i no formigonar.

Medició 12 metres

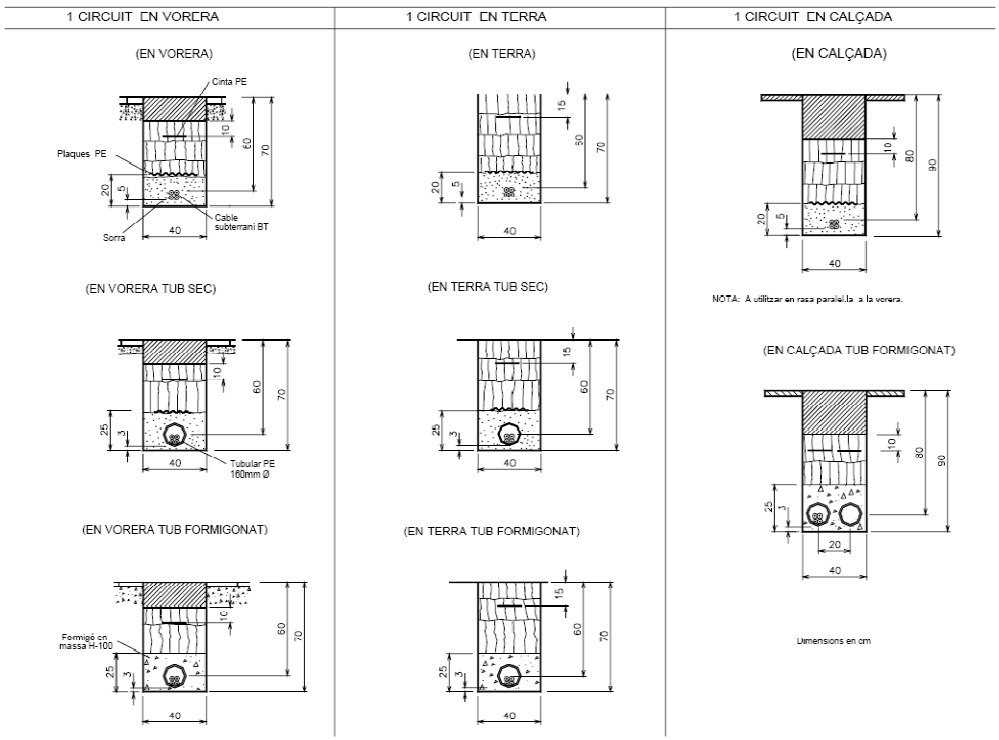

ANNEX 1 - Resum de rases BT d'1 circuit

Rasa per creuament de carrer

(EN CALÇADA TUB FORMIGONAT)

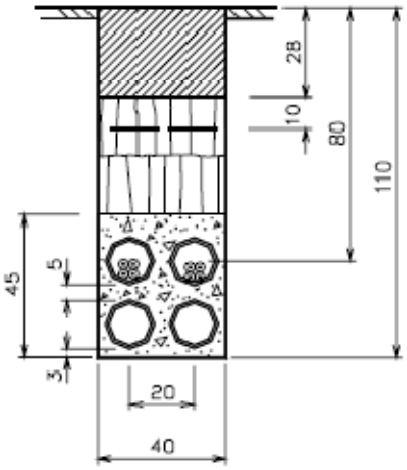

Dimensions en cm

Medició 6 metres

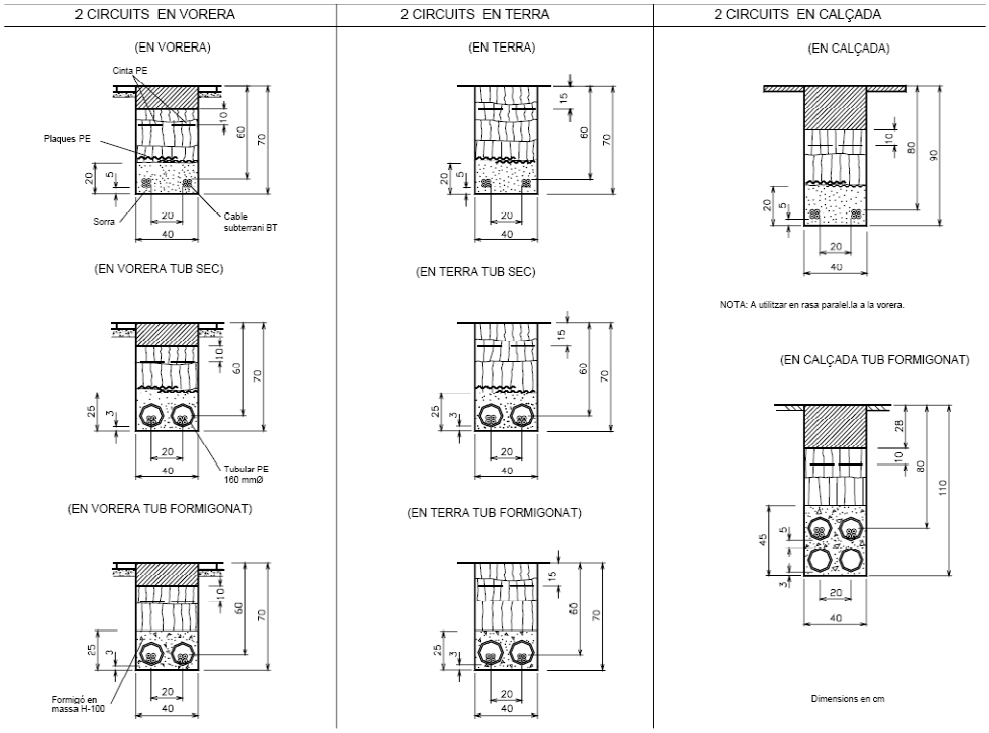

ANNEX 2 - Resum de rases BT de 2 circuits

Rasa paral.lela a edificis a enderrocar

(EN CALÇADA)

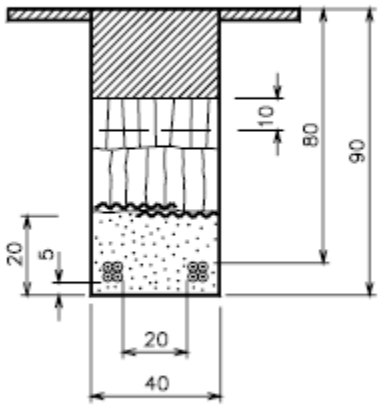

NOTA: A utilitzar en rasa paralel.la a la vorera.

Nota , cal ampliar la profunditat en 20 cm per poder posar les quatre línies

Medició 14 metres

Armari per instal.lar CDU o CS a l'interior

DETALLS CONSTRUCTIUS	3.11

Armari prefabricat monobloc més sòcol independent , amb porta metàl·lica per a caixa de distribució per a urbanitzacions o caixa seccionament amb sortides part inferior

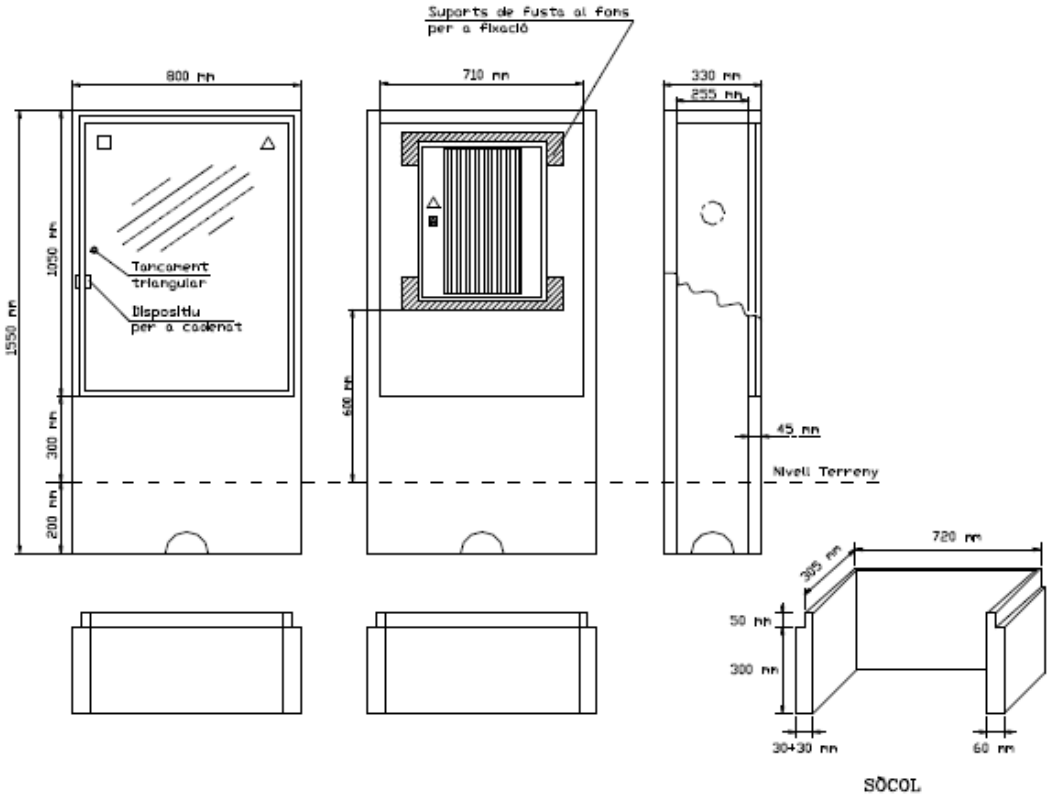

Especificació Tècnica:	6703931	
Composició:	GRC (UNE-EN 1169)	
Tipus de ciment:	CEM I 52,5 R	
Tipus de fibra de vidre:	AR	
Materials acceptats:	GET, S.L.	(PE - A)
	CAHORS, SA	(926.400)

Preu d'armari de distribució urbana instal·lat – 530 € /ut

DETALLS CONSTRUCTIUS	3.11

Armari prefabricat monobloc més sòcol independent , amb porta metàl·lica per a caixa de distribució per a urbanitzacions o caixa seccionament amb sortides part inferior

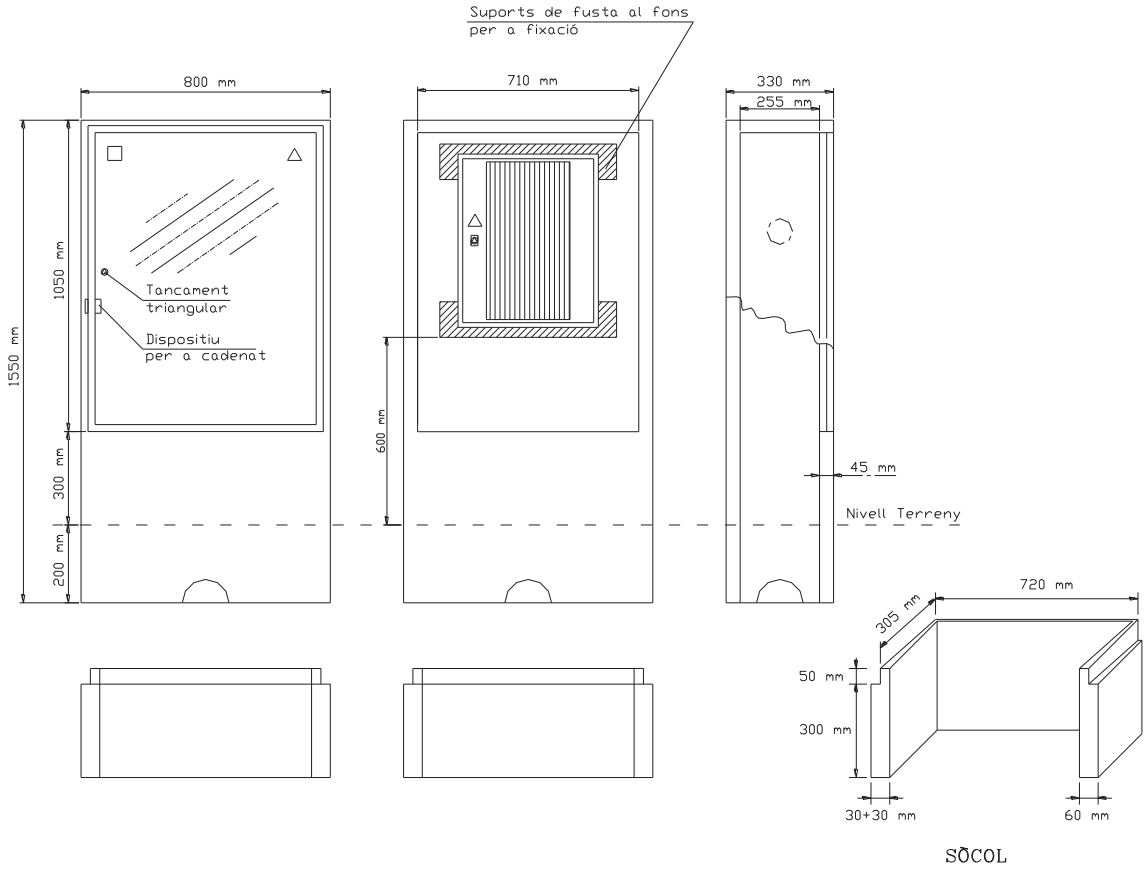

Especificació Tècnica:	6703931	
Composició:	GRC (UNE-EN 1169)	
Tipus de ciment:	CEM I 52,5 R	
Tipus de fibra de vidre:	AR	
Materials acceptats:	GET, S.L.	(PE - A)
	CAHORS, SA	(926.400)

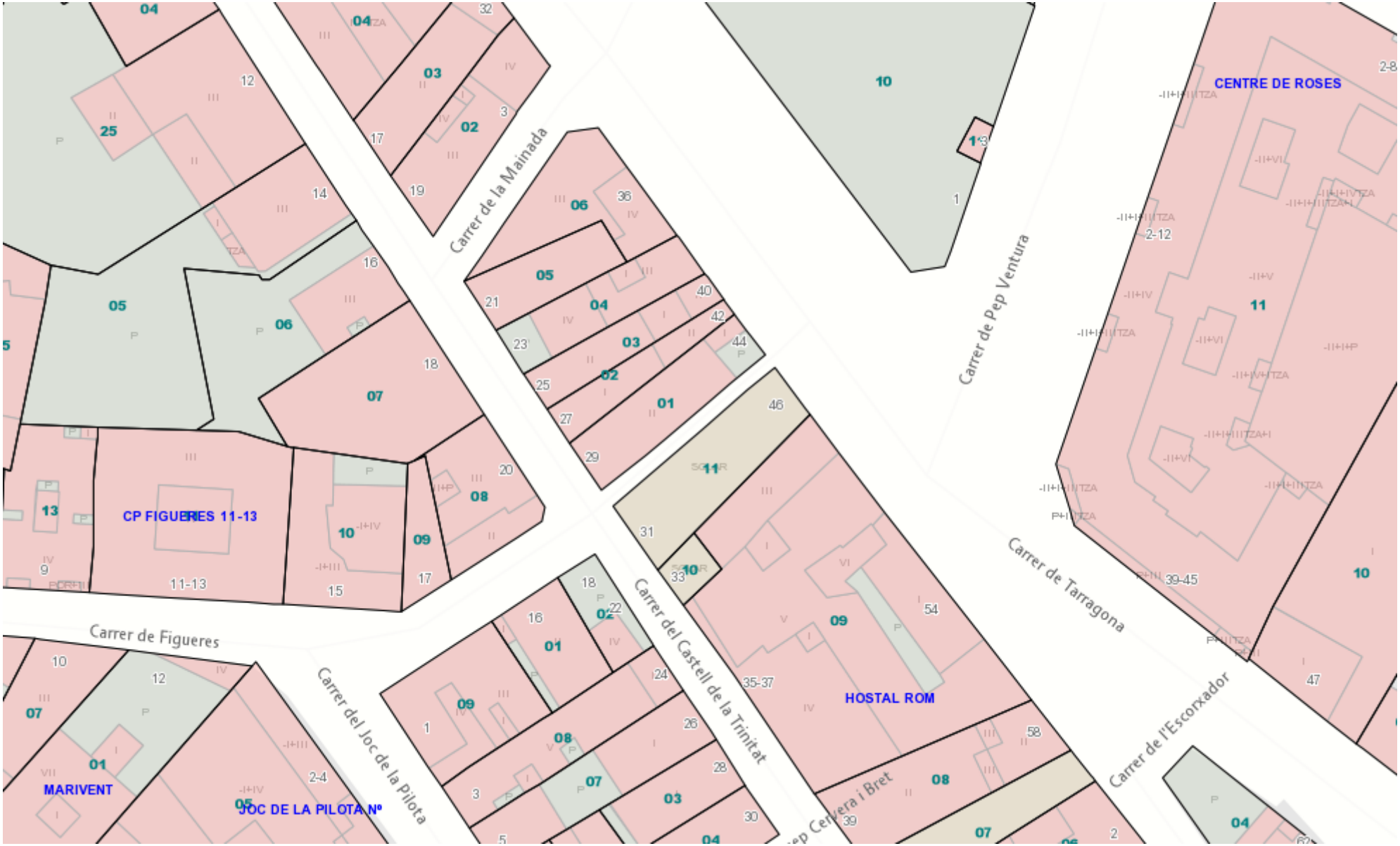

Escala 1:500

18/3/2016

ANNEX 4

TELEFONIA

NOM DEL CARRER	NÚM.	REF. CADASTRAL	PROPIETARI
C/ DEL CASTELL TRINITAT	20	44940-08	EDUARDO HUGUET PEREZ
C/ DEL CASTELL TRINITAT	22	44935-02	MARIA VIDAL SABATER ROSA MARIA BAULIDA VIDAL JOSEFINA BAULIDA VIDAL

PROPOSTA TRAÇATS LÍNIES DE TELEFONIA CARRER TRINITAT 27-29 DE ROSES

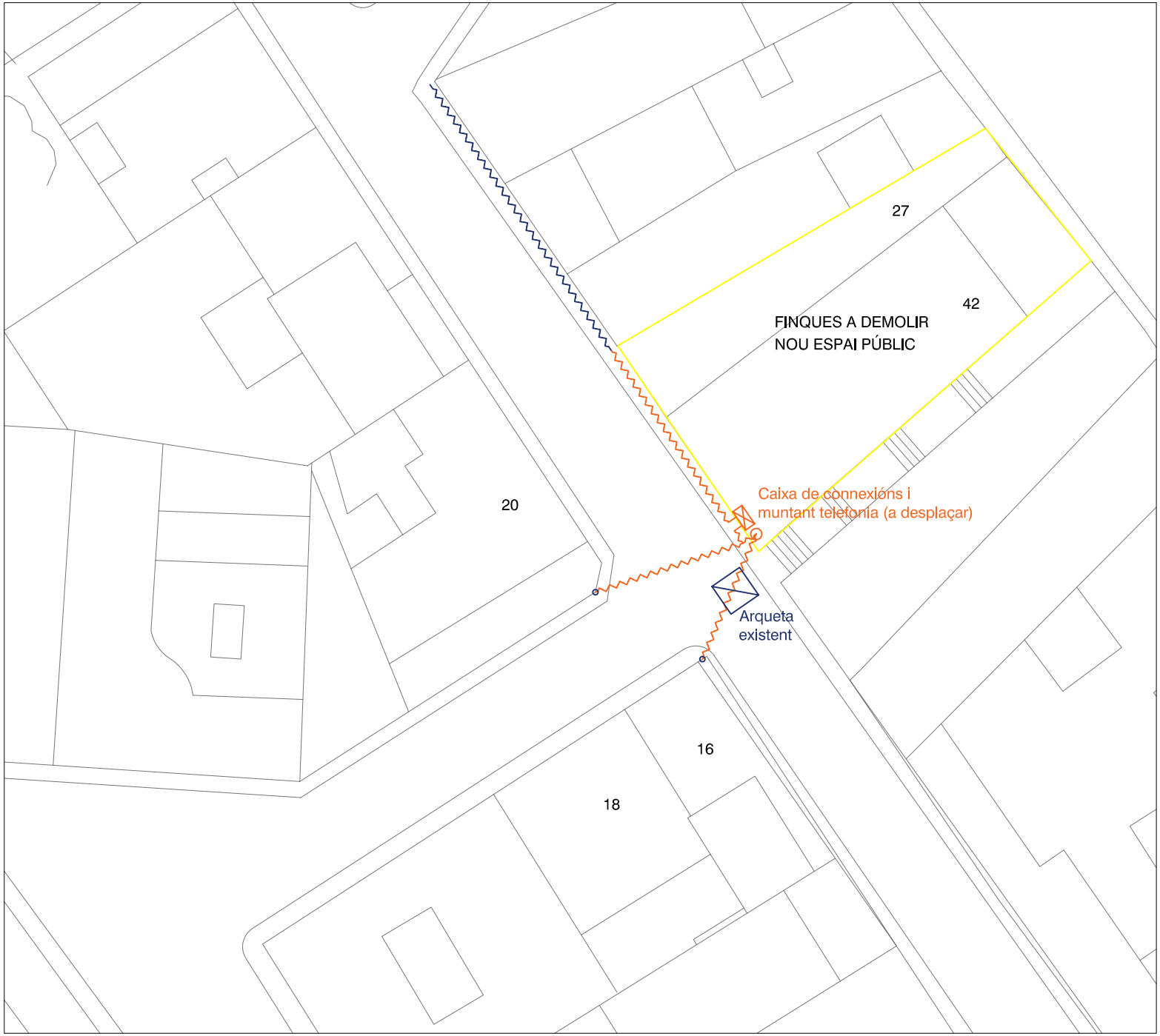

Instal·lacions existents

Instal·lacions existents a retirar

Noves Instal·lacions

Traçat aeri en façana

Traçat soterrat

Muntant per façana

Caixa de connexions

Planta distribució proposta (Esc: 1/ 250)

PROPOSTA MODIFICACIÓ DE TRAÇATS LÍNIES DE TELEFONIA CARRER TRINITAT 27-29 DE ROSES

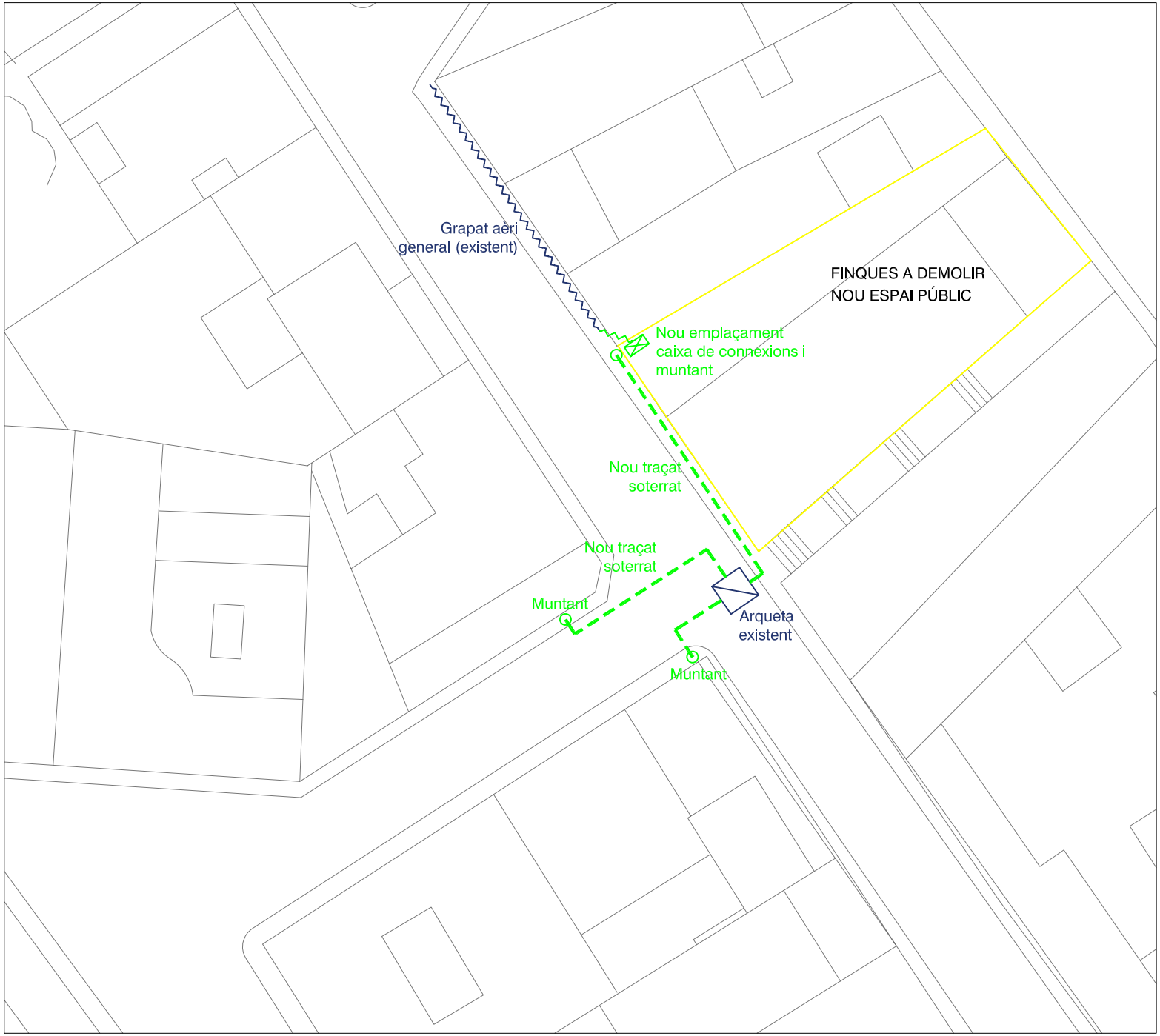

Instal·lacions existents

Instal·lacions existents a retirar

Noves Instal·lacions

Traçat aeri en façana

Traçat soterrat

Muntant per façana

Caixa de connexions

Planta distribució proposta (Esc: 1/ 250)

Annex 5- Decret d'encàrrec

Ajuntament de Roses
Urbanisme

D2015LLDE002096/17-07-2015

Exp. 3140/15
Codi:L128
Ref: ABR/rsg – ref.PU15004OT

RESOLUCIÓ DE L'ALCALDIA AMB PROPOSTA DEL REGIDOR

Anna Barceló i Puig - Cap de l'àrea d'Urbanisme

Identificació de l'expedient

Proposta del regidor responsable de l'Àrea d'Urbanisme i Medi Ambient per encarregar als serveis tècnics de l'Àrea d'Urbanisme, la redacció del Projecte d'enderroc dels habitatges de propietat municipal, situats al carrer del Castell de la Trinitat, 27 i 29 de Roses, amb referències cadastrals 4494702 i 4494701, respectivament.

Antecedents

1. Amb l'adquisició, aquest any, de la finca situada al carrer del Castell de la Trinitat, 29 de Roses, actualment qualificada pel Pla d'ordenació urbanística municipal (POUM) de Roses, com a espai lliure i viari, s'aconsegueix, juntament amb la finca adjacent (Castell de la Trinitat, 27) adquirida per l'Ajuntament durant l'any 2012, portar a terme la voluntat del consistori de millorar l'entorn i el paisatge urbà del nucli antic de Roses i, d'altra banda, comunicar i facilitar la mobilitat entre els carrers de Tarragona i del Castell de la Trinitat.

   Els habitatges, compostos de planta baixa i un pis, es troben, actualment, en estat ruïnós.

Fonaments de dret

Primer. Decret 179/1995, de 13 de juny, pel qual s'aprova el Reglament d'obres, activitats i serveis dels ens locals -ROAS- (DOGC núm. 2066, de 23.06.1995).

Segon. Llei 30/1992, de 26 de novembre, de règim jurídic de les administracions públiques i del procediment administratiu comú (BOE núm. 285, de 27.11.1992), modificada per la Llei 4/1999, de 13 de gener (BOE núm. 12, de 14.01.1999).

Proposta de resolució

Per tot això, es proposa a l'Alcaldia:

1. Encarregar als serveis tècnics de l'Àrea d'Urbanisme la redacció del Projecte d'enderroc dels habitatges de propietat municipal, situats al carrer del Castell de la Trinitat, 27 i 29 de Roses amb referències cadastrals 4494702 i 4494701, respectivament.

2. Establir que la redacció del projecte la podrà portar a terme el personal de la pròpia Àrea d'Urbanisme, bé a través de l'encàrrec de la redacció a un equip extern o a través de l'assistència tècnica en l'elaboració del projecte mitjançant un equip extern. Serà la cap de l'Àrea d'Urbanisme qui determinarà la forma en base a la càrrega de treball,

C/ del Dr. Jaume Pi i Sunyer, 13
17480 Roses
Tel. 972 25 24 00
informacio@roses.cat
www.roses.cat

Ajuntament de Roses
Urbanisme

l'especialització i la disponibilitat dels tècnics de l'àrea, i també de les disponibilitats pressupostàries.

3. Comunicar-ho a la cap de l'Àrea d'Urbanisme per al seu coneixement i efectes.

Roses, 7 de juliol de 2015

El regidor responsable de
l'Àrea d'Urbanisme i Medi Ambient

Carles Pàramo i Ponsetí

Resolució

En ús de les facultats conferides a aquesta alcaldia per l'article 21 de la Llei 7/85, de 2 d'abril, reguladora de les bases de règim local i l'article 53 del DL 2/2003, de 28 d'abril, pel qual s'aprova el text refós de la Llei municipal i de règim local de Catalunya, dono la meva conformitat a la present proposta i la converteixo en resolució.

QUE S'ACOMPLEIXI

Roses, 7 de juliol de 2015
L'alcaldessa presidenta

AJUNTAMENT de ROSES
Urbanisme

Davant meu,
El secretari general

Montse Mindan i Cortada

Francisco L. Muñoz Cameo

Exp.3140/15

C/ del Dr. Jaume Pi i Sunyer, 13
17480 Roses
Tel. 972 25 24 00
informacio@roses.cat
www.roses.cat

DOCUMENT Nº 2- PLÀNOLS

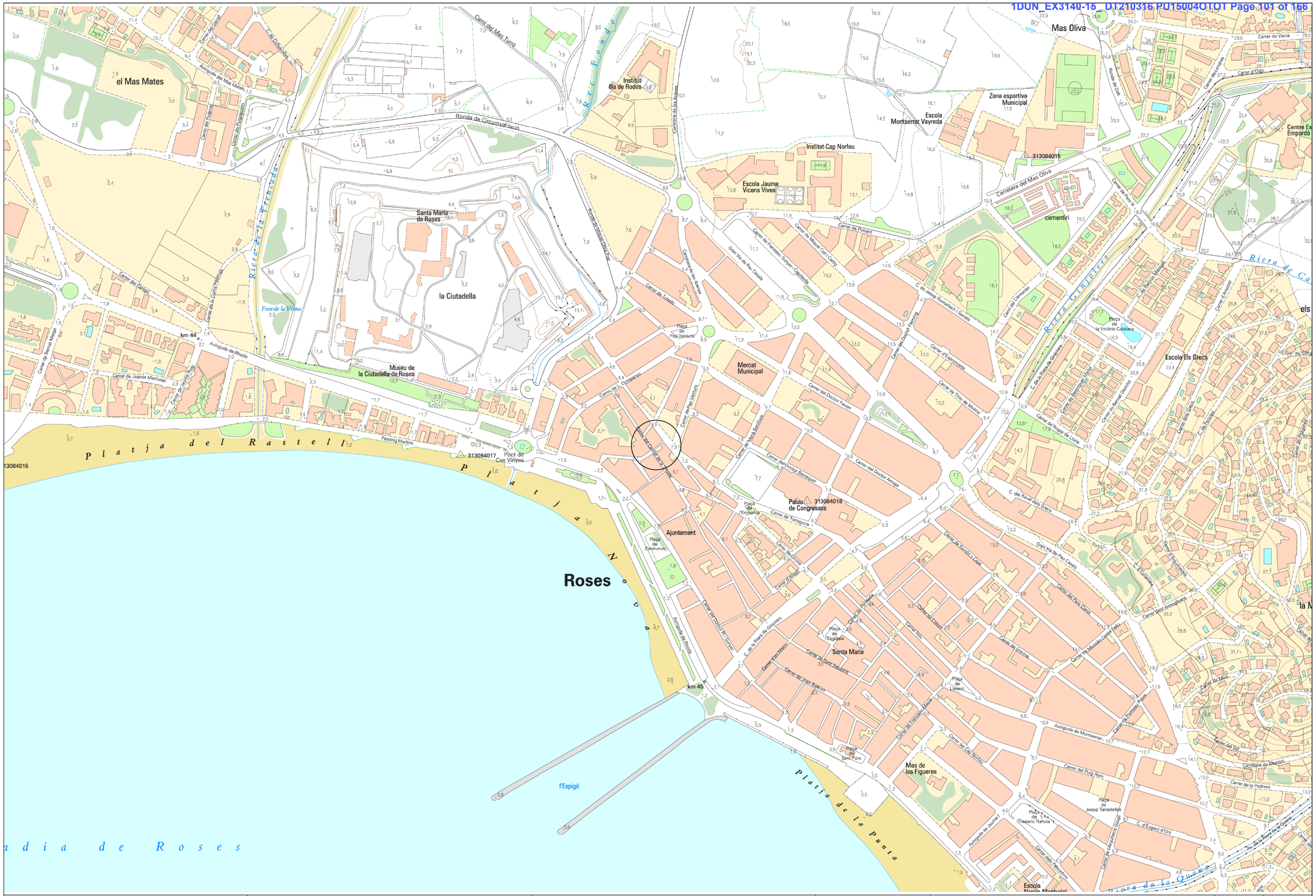

AJUNTAMENT DE ROSES AREA D'URBANISME	PROJECTE ENDERROC DES EDIFICIS SITUATS A LES PARCELES CADASTRALS 44947-01 i 44947-02 ENTRE ELS CARRERS TARRAGONA I CASTELL DE LA TRINITAT	REDACTORS DEL PROJECTE CRISTINA CASAS FACERIAS / arquitecta - cap de departament	ESCALA A3:1/5000 0 25 50 75m.	PLÀNOL SITUACIÓ	DATA MARÇ 2016	NÚMERO 1
					REFERÈNCIA PU15004OT	FULL 1 de 2

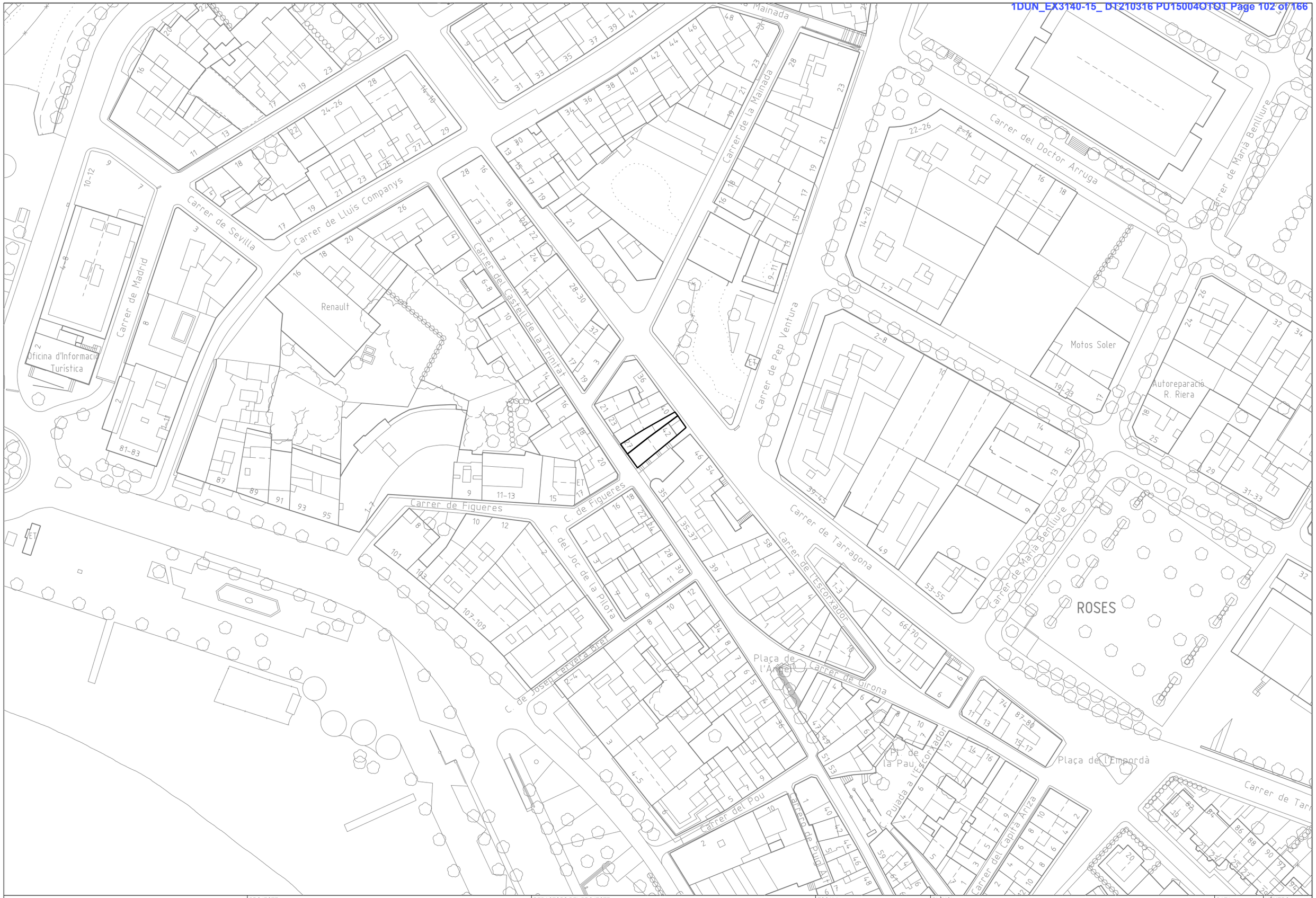

AJUNTAMENT DE ROSES AREA D'URBANISME	PROJECTE ENDERROC DES EDIFICIS SITUATS A LES PARCELES CADASTRALS 44947-01 i 44947-02 ENTRE ELS CARRERS TARRAGONA I CASTELL DE LA TRINITAT	REDACTORS DEL PROJECTE CRISTINA CASAS FACERIAS / arquitecta - cap de departament	ESCALA A3:1/1000 0 5 10 15m.	PLÀNOL EMPLAÇAMENT	DATA MARÇ 2016 NÚMERO 1 REFERÈNCIA PU15004OT FULL 2 de 2

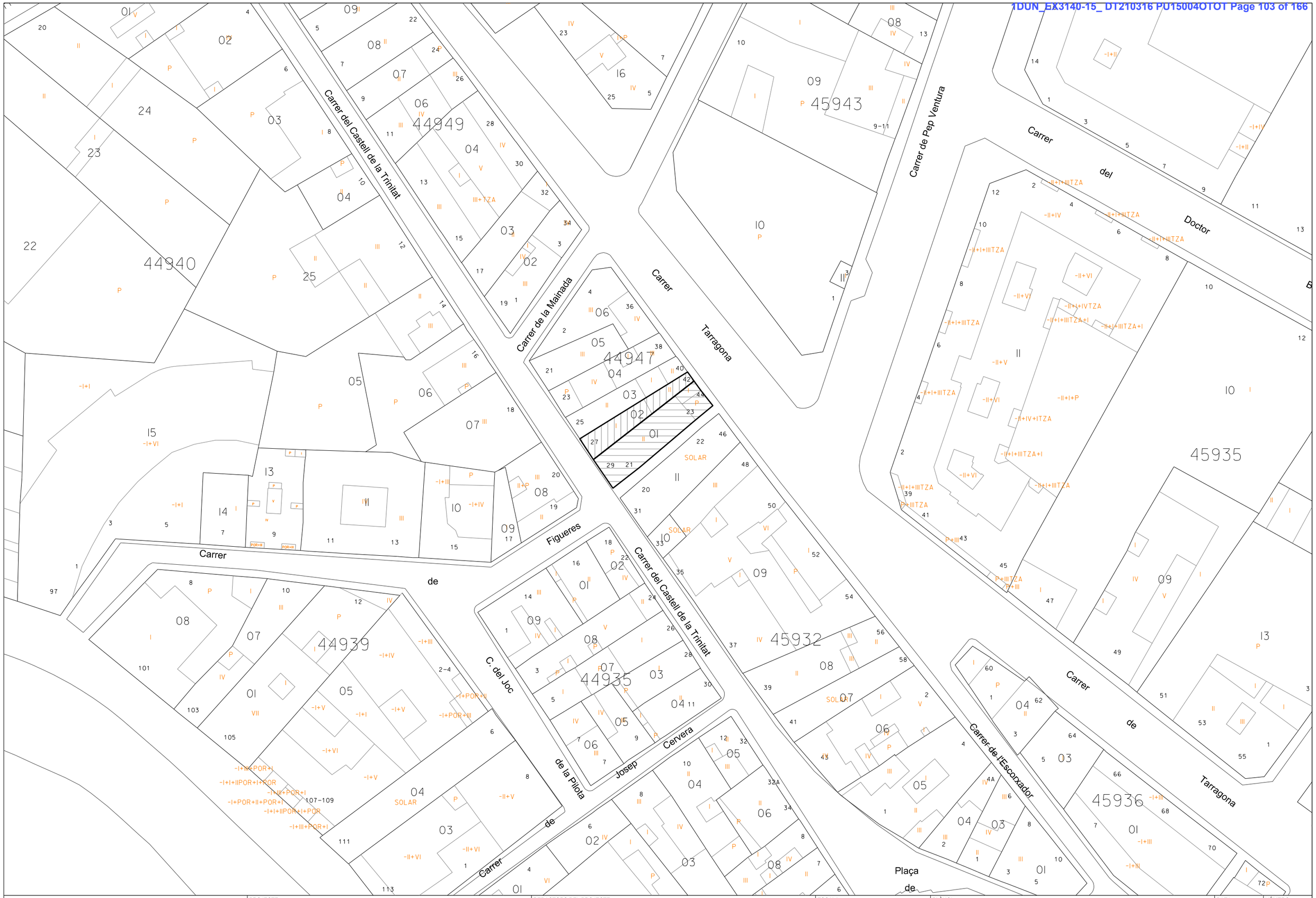

AJUNTAMENT DE ROSES AREA D'URBANISME	PROJECTE ENDERROC DES EDIFICIS SITUATS A LES PARCELES CADASTRALS 44947-01 i 44947-02 ENTRE ELS CARRERS TARRAGONA I CASTELL DE LA TRINITAT	REDACTORS DEL PROJECTE CRISTINA CASAS FACERIAS / arquitecta - cap de departament	ESCALA A3:1/500 0 2.5 5 7.5m.	PLÀNOL CADASTRE	DATA MARÇ 2016 REFERÈNCIA PU15004OT
					NÚMERO 2 FULL 1 de 2

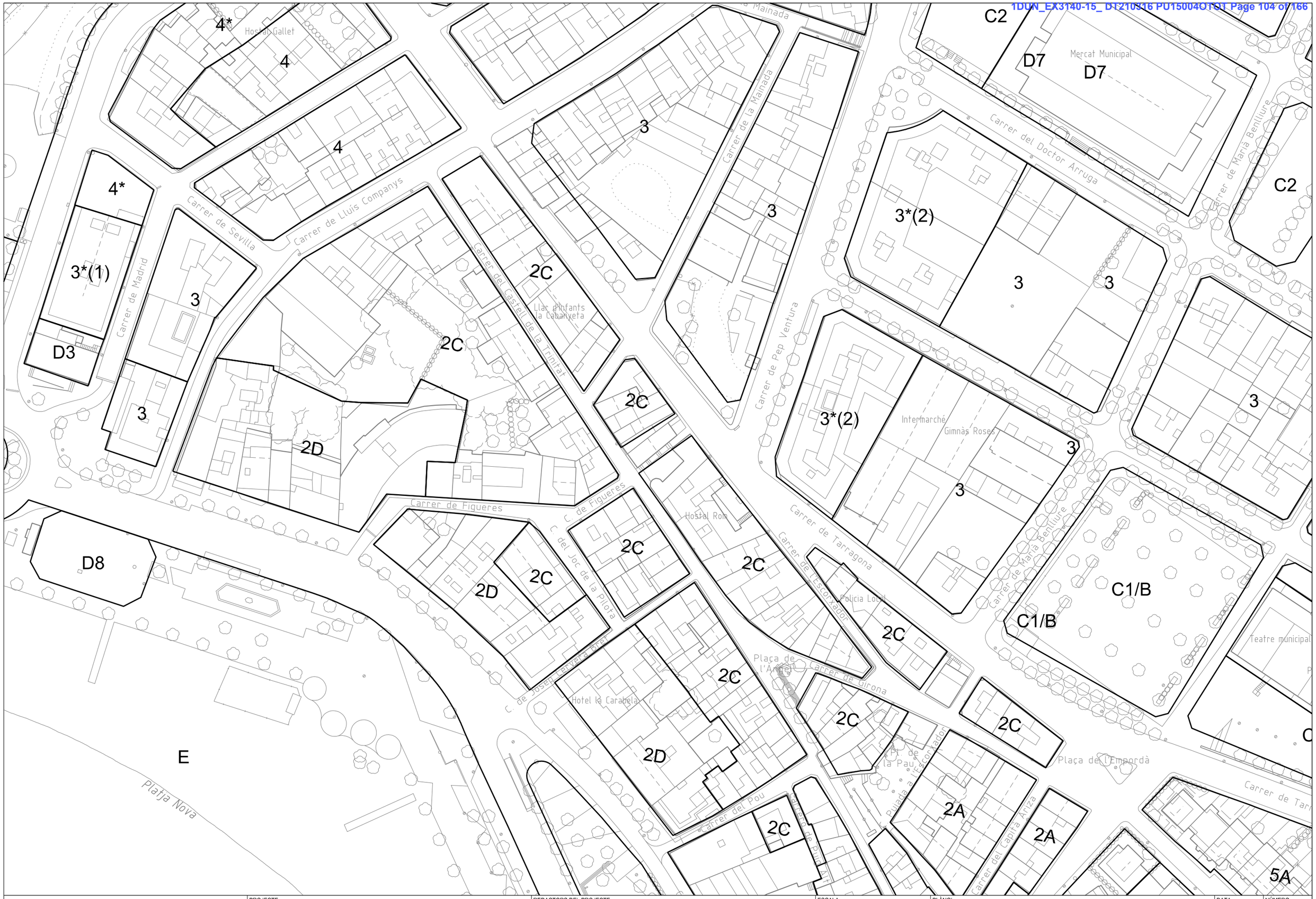

AJUNTAMENT DE ROSES AREA D'URBANISME	PROJECTE ENDERROC DES EDIFICIS SITUATS A LES PARCELES CADASTRALS 44947-01 i 44947-02 ENTRE ELS CARRERS TARRAGONA I CASTELL DE LA TRINITAT	REDACTORS DEL PROJECTE CRISTINA CASAS FACERIAS / arquitecta - cap de departament	ESCALA A3:1/1000 0 5 10 15m.	PLÀNOL INFORMACIÓ URBANÍSTICA PGOU-2003	DATA MARÇ 2016	NÚMERO 2
					REFERÈNCIA PU15004OT	FULL 2 de 2

FOTO-1

FOTO-2

FOTO-3

FOTO-4

AJUNTAMENT DE ROSES AREA D'URBANISME	PROJECTE ENDERROC DES EDIFICIS SITUATS A LES PARCELES CADASTRALS 44947-01 i 44947-02 ENTRE ELS CARRERS TARRAGONA I CASTELL DE LA TRINITAT	REDACTORS DEL PROJECTE CRISTINA CASAS FACERIAS / arquitecta - cap de departament	ESCALA A3:1/500 0 2.5 5 7.5m.	PLÀNOL ESTAT ACTUAL - TOPOGRÀFIC REPORTATGE FOTOGRÀFIC	DATA MARÇ 2016	NÚMERO 3
					REFERÈNCIA PU15004OT	FULL 1 de 4

FAÇANA SUD-OEST

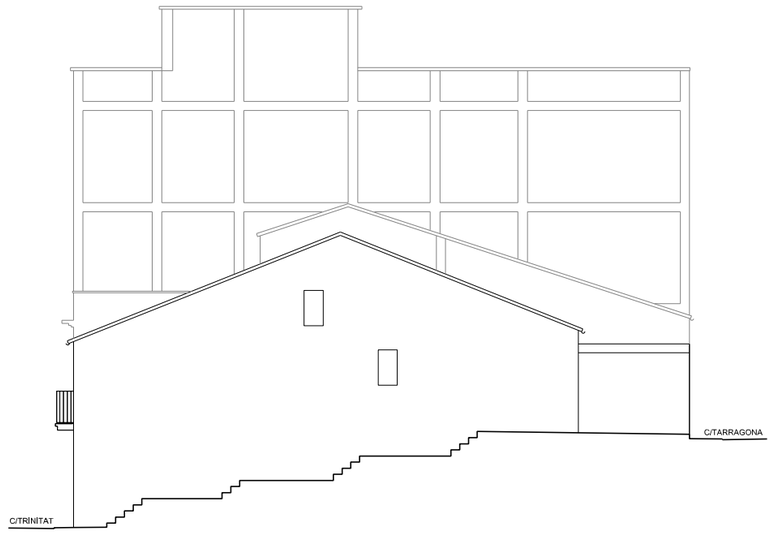

FAÇANA EST DES DEL PASSATGE

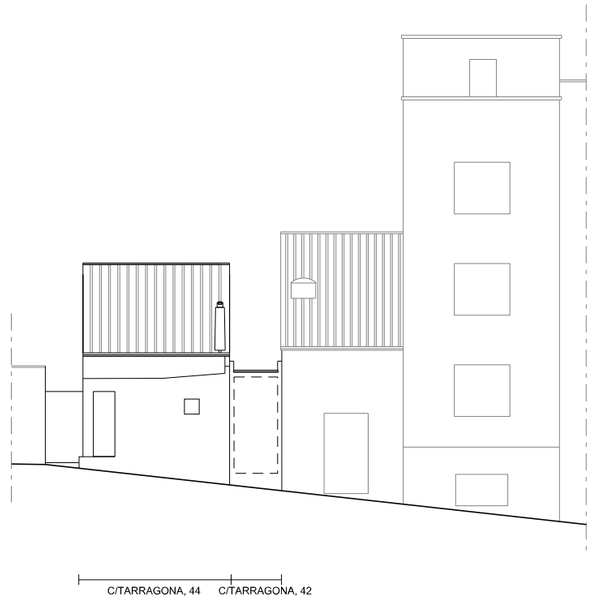

FAÇANA NORD-EST

AJUNTAMENT DE ROSES AREA D'URBANISME	PROJECTE ENDERROC DES EDIFICIS SITUATS A LES PARCELES CADASTRALS 44947-01 i 44947-02 ENTRE ELS CARRERS TARRAGONA I CASTELL DE LA TRINITAT	REDACTORS DEL PROJECTE CRISTINA CASAS FACERIAS / arquitecta - cap de departament	ESCALA A3:1/200 0 1 2 3m.	PLÀNOL ESTAT ACTUAL - FAÇANES	DATA MARÇ 2016	NÚMERO 3
					REFERÈNCIA PU15004OT	FULL 2 de 4

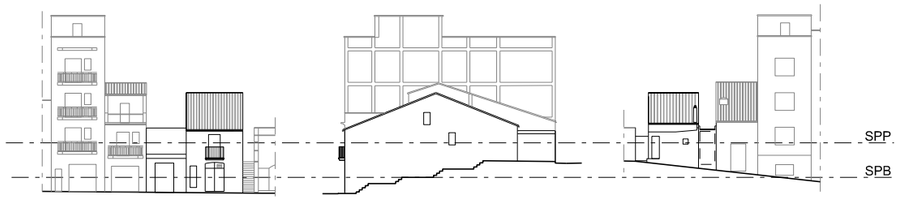

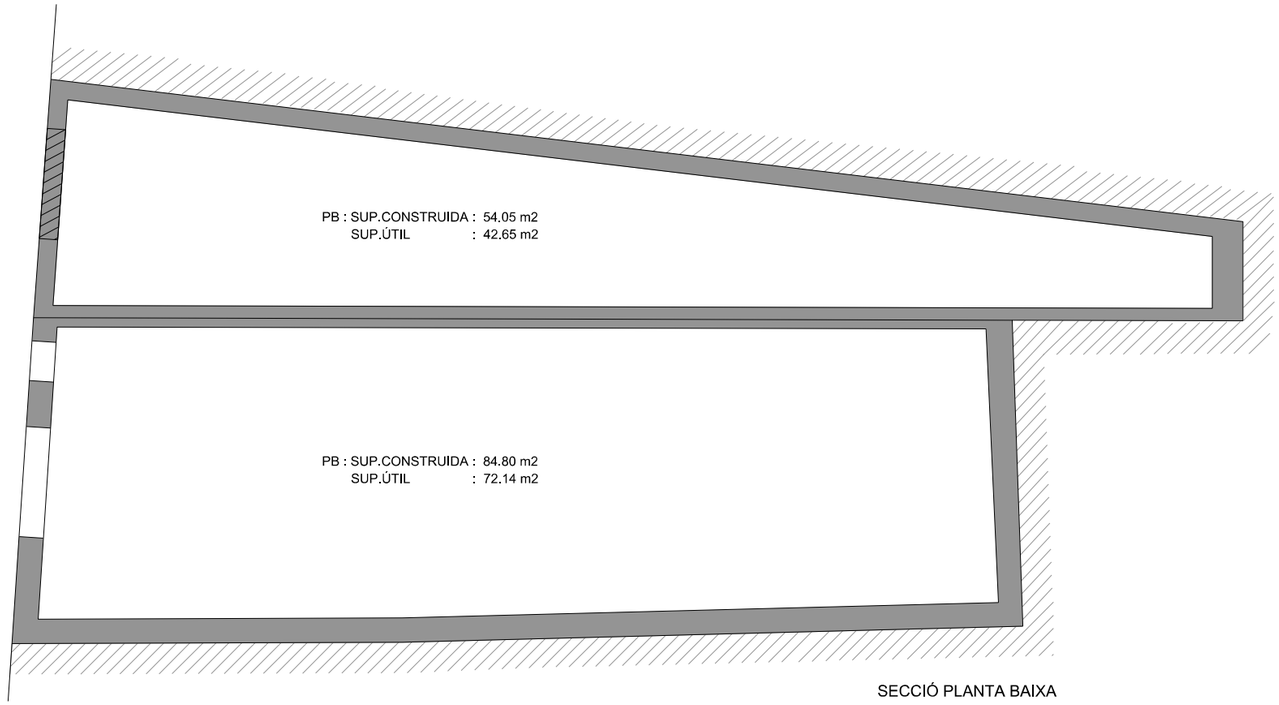

SECCIÓ PLANTA BAIXA

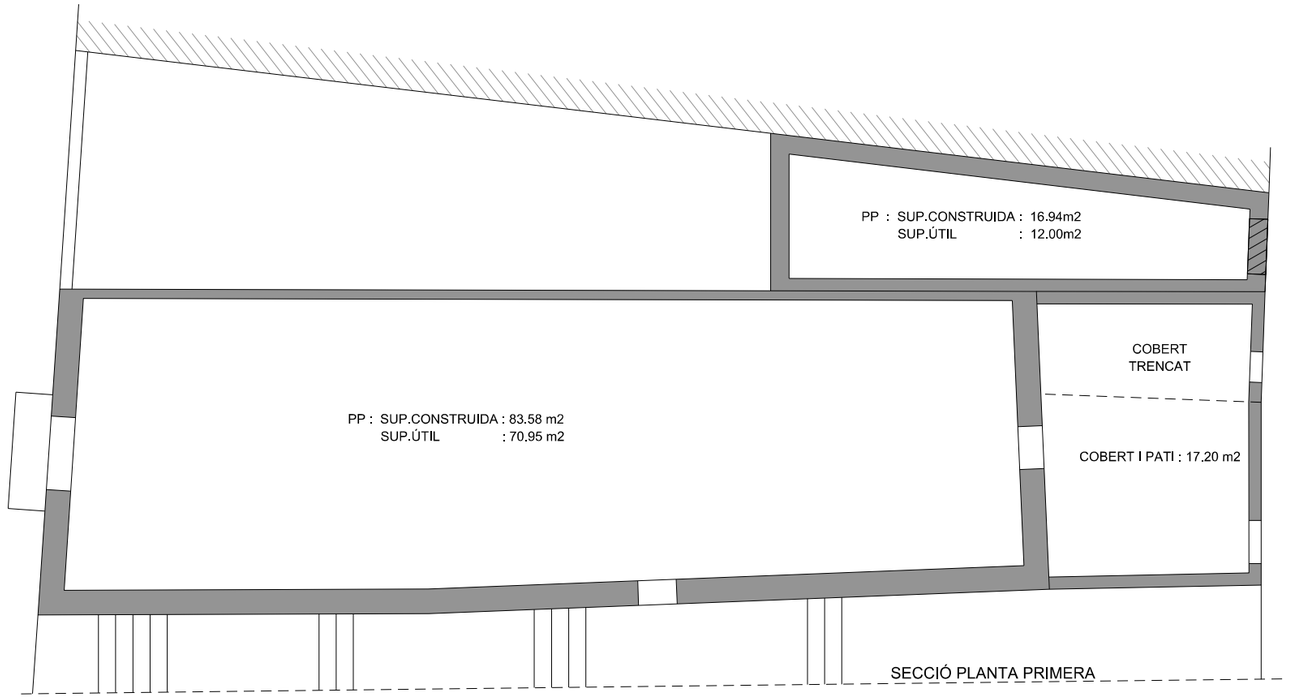

SECCIÓ PLANTA PRIMERA

AJUNTAMENT DE ROSES AREA D'URBANISME	PROJECTE ENDERROC DES EDIFICIS SITUATS A LES PARCELES CADASTRALS 44947-01 i 44947-02 ENTRE ELS CARRERS TARRAGONA I CASTELL DE LA TRINITAT	REDACTORS DEL PROJECTE CRISTINA CASAS FACERIAS / arquitecta - cap de departament	ESCALA A3:1/100 0 0.5 1 1.5m.	PLÀNOL ESTAT ACTUAL SECCIONS PLANTES	DATA MARÇ 2016	NÚMERO 3
					REFERÈNCIA PU15004OT	FULL 3 de 4

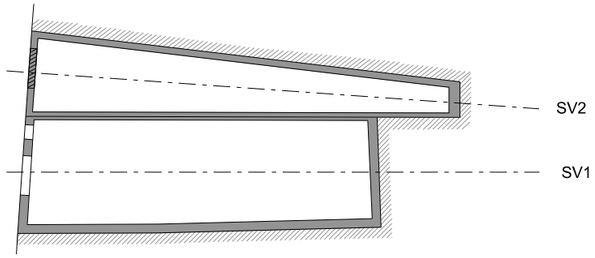

PLANTA BAIXA

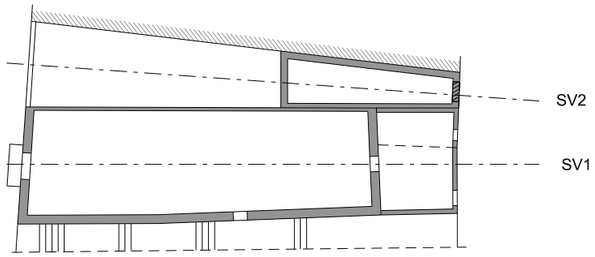

PLANTA PRIMERA

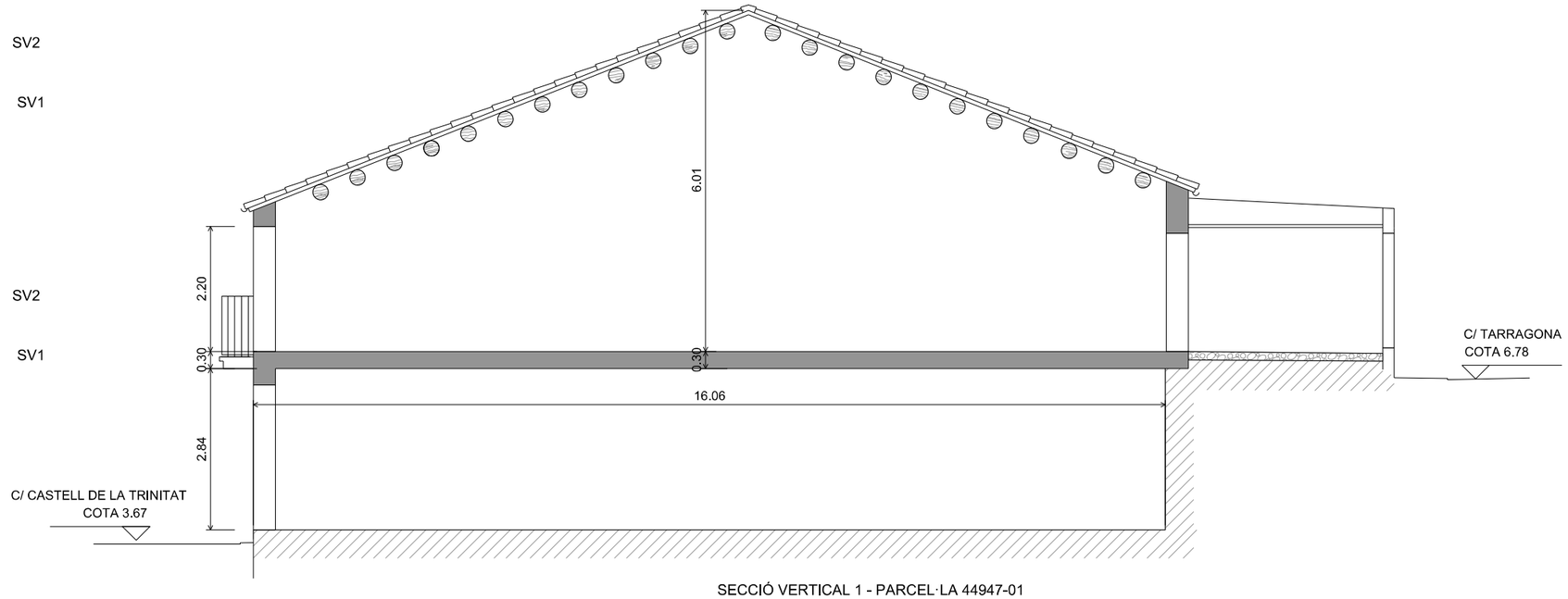

SECCIÓ VERTICAL 1 - PARCEL·LA 44947-01

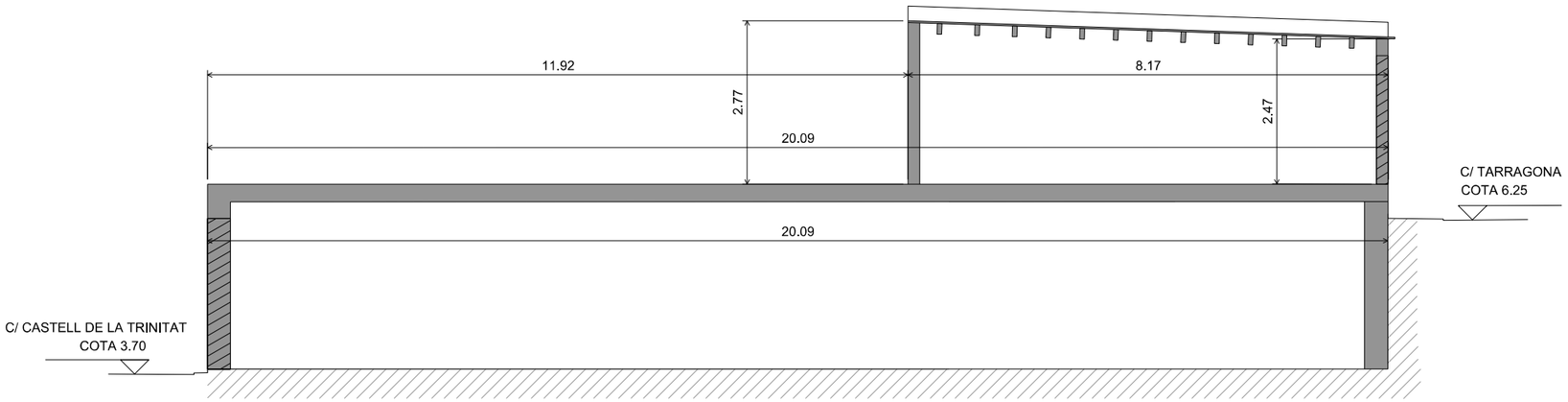

SECCIÓ VERTICAL 2 - PARCEL·LA 44947-02

AJUNTAMENT DE ROSES AREA D'URBANISME	PROJECTE ENDERROC DES EDIFICIS SITUATS A LES PARCELES CADASTRALS 44947-01 i 44947-02 ENTRE ELS CARRERS TARRAGONA I CASTELL DE LA TRINITAT	REDACTORS DEL PROJECTE CRISTINA CASAS FACERIAS / arquitecta - cap de departament	ESCALA A3:1/100 0 0.5 1 1.5m.	PLÀNOL ESTAT ACTUAL SECCIONS ALÇATS	DATA MARÇ 2016	NÚMERO 3
					REFERÈNCIA PU15004OT	FULL 4 de 4

ESTAT ACTUAL LINIES AERIES DE BAIXA TENSIÓ CARRER TRINITAT 27-29 DE ROSES

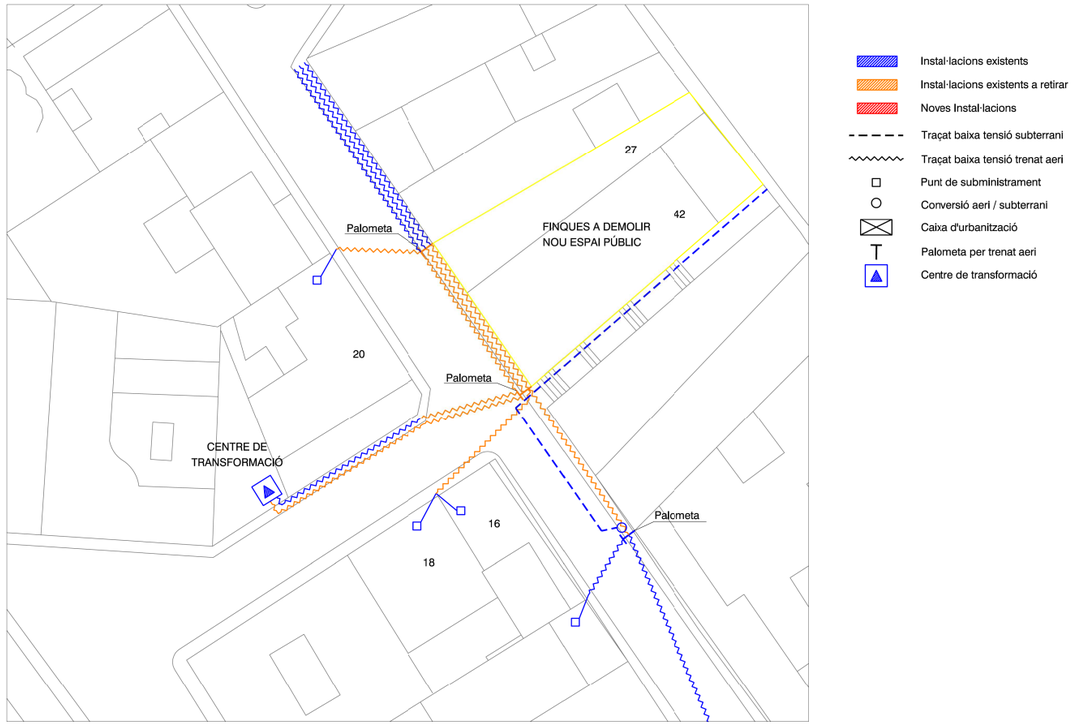

Instal·lacions existents
Instal·lacions existents a retirar
Noves Instal·lacions
Traçat baixa tensió subterrani
Traçat baixa tensió trenat aeri
Punt de subministrament
Conversió aeri / subterrani
Caixa d'urbanització
Palometa per trenat aeri
Centre de transformació

PROPOSTA LINIES AERIES DE BAIXA TENSIÓ CARRER TRINITAT 27-29 DE ROSES

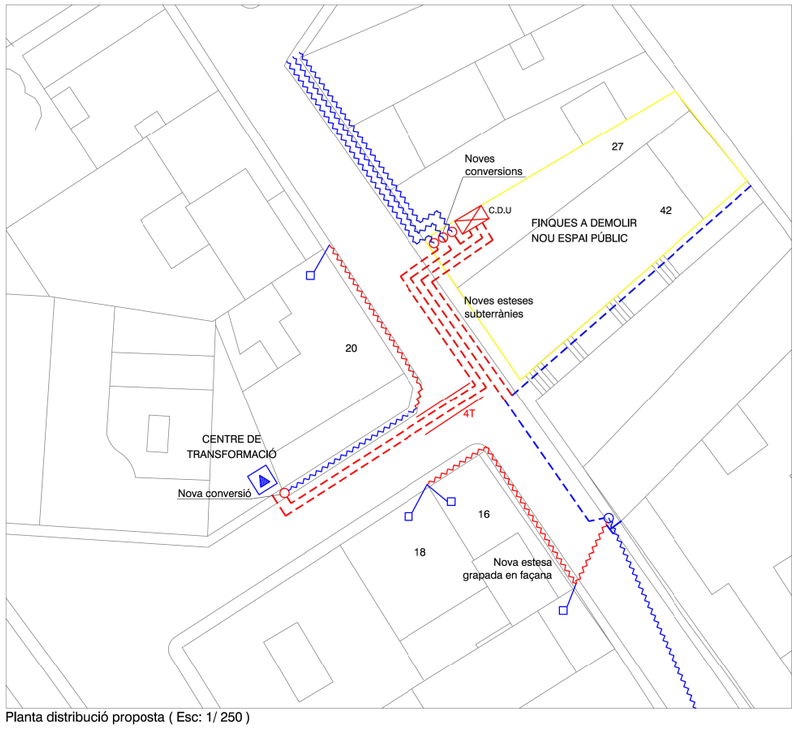

Instal·lacions existents
Instal·lacions existents a retirar
Noves Instal·lacions
Traçat baixa tensió subterrani
Traçat baixa tensió trenat aeri
Punt de subministrament
Conversió aeri / subterrani
Caixa d'urbanització
Palometa per trenat aeri
Centre de transformació

Planta distribució proposta (Esc: 1/ 250)

AJUNTAMENT DE ROSES AREA D'URBANISME	PROJECTE ENDERROC DES EDIFICIS SITUATS A LES PARCELES CADASTRALS 44947-01 i 44947-02 ENTRE ELS CARRERS TARRAGONA I CASTELL DE LA TRINITAT	REDACTORS DEL PROJECTE CRISTINA CASAS FACERIAS / arquitecta - cap de departament	ESCALA A3:1/200 0 1 2 3m.	PLÀNOL PROPOSTA : BAIXA TENSIÓ	DATA MARÇ 2016	NÚMERO 4
					REFERÈNCIA PU15004OT	FULL 1 de 4

PROPOSTA TRAÇATS LÍNIES DE TELEFONIA CARRER TRINITAT 27-29 DE ROSES

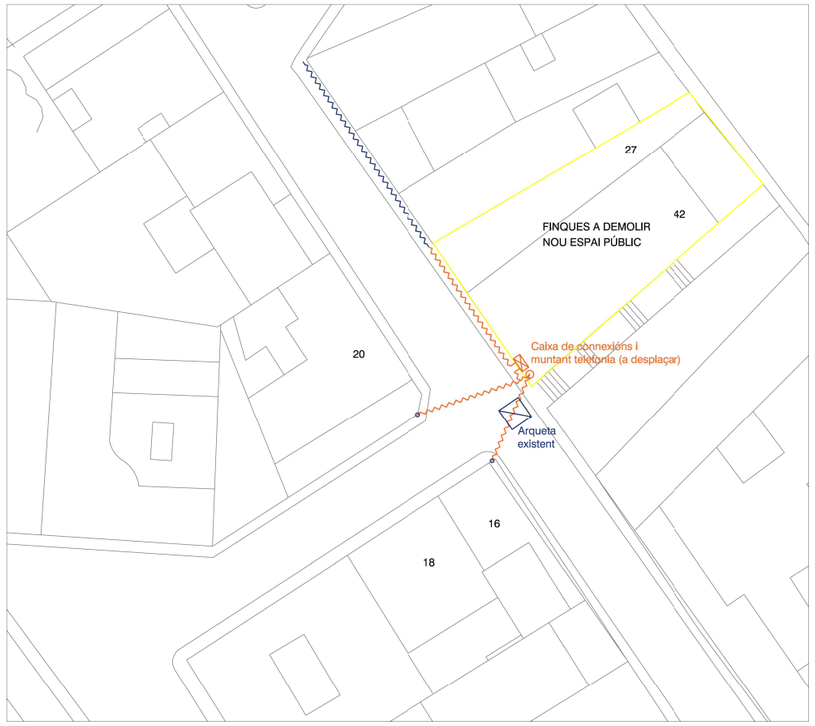

- Instal·lacions existents
- Instal·lacions existents a retirar
- Noves Instal·lacions
- Traçat aeri en façana
- Traçat soterrat
- Muntant per façana
- Caixa de connexions

PROPOSTA MODIFICACIÓ DE TRAÇATS LÍNIES DE TELEFONIA CARRER TRINITAT 27-29 DE ROSES

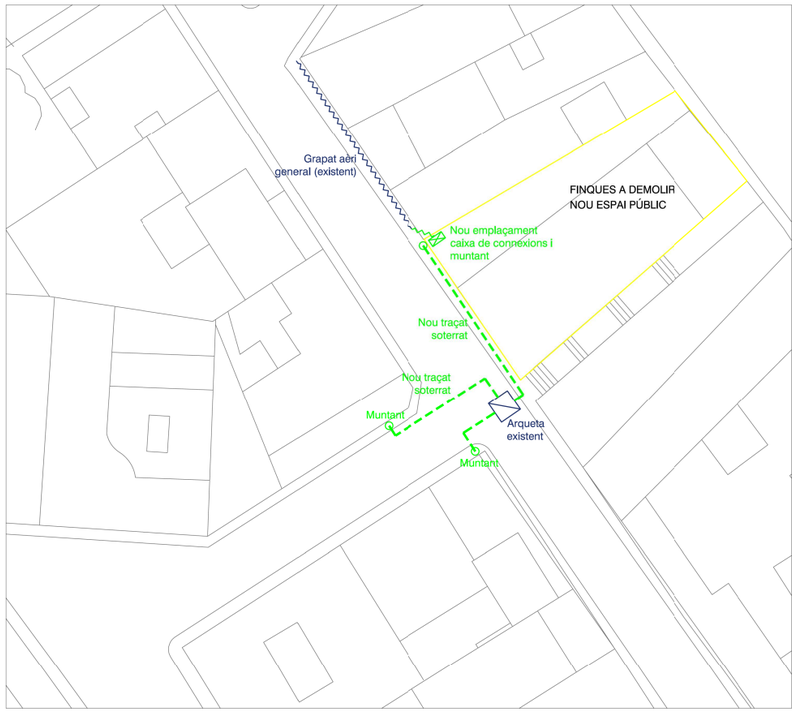

- Instal·lacions existents
- Instal·lacions existents a retirar
- Noves Instal·lacions
- Traçat aeri en façana
- Traçat soterrat
- Muntant per façana
- Caixa de connexions

AJUNTAMENT DE ROSES
AREA D'URBANISME

PROJECTE	REDACTORS DEL PROJECTE	ESCALA	PLÀNOL	DATA	NÚMERO
ENDERROC DES EDIFICIS SITUATS A LES PARCELES CADASTRALS 44947-01 i 44947-02 ENTRE ELS CARRERS TARRAGONA I CASTELL DE LA TRINITAT	CRISTINA CASAS FACERIAS / arquitecta - cap de departament	A3:1/200 (0 1 2 3m.)	PROPOSTA : TELEFONIA	MARÇ 2016	4
				REFERÈNCIA PU15004OT	FULL 2 de 4

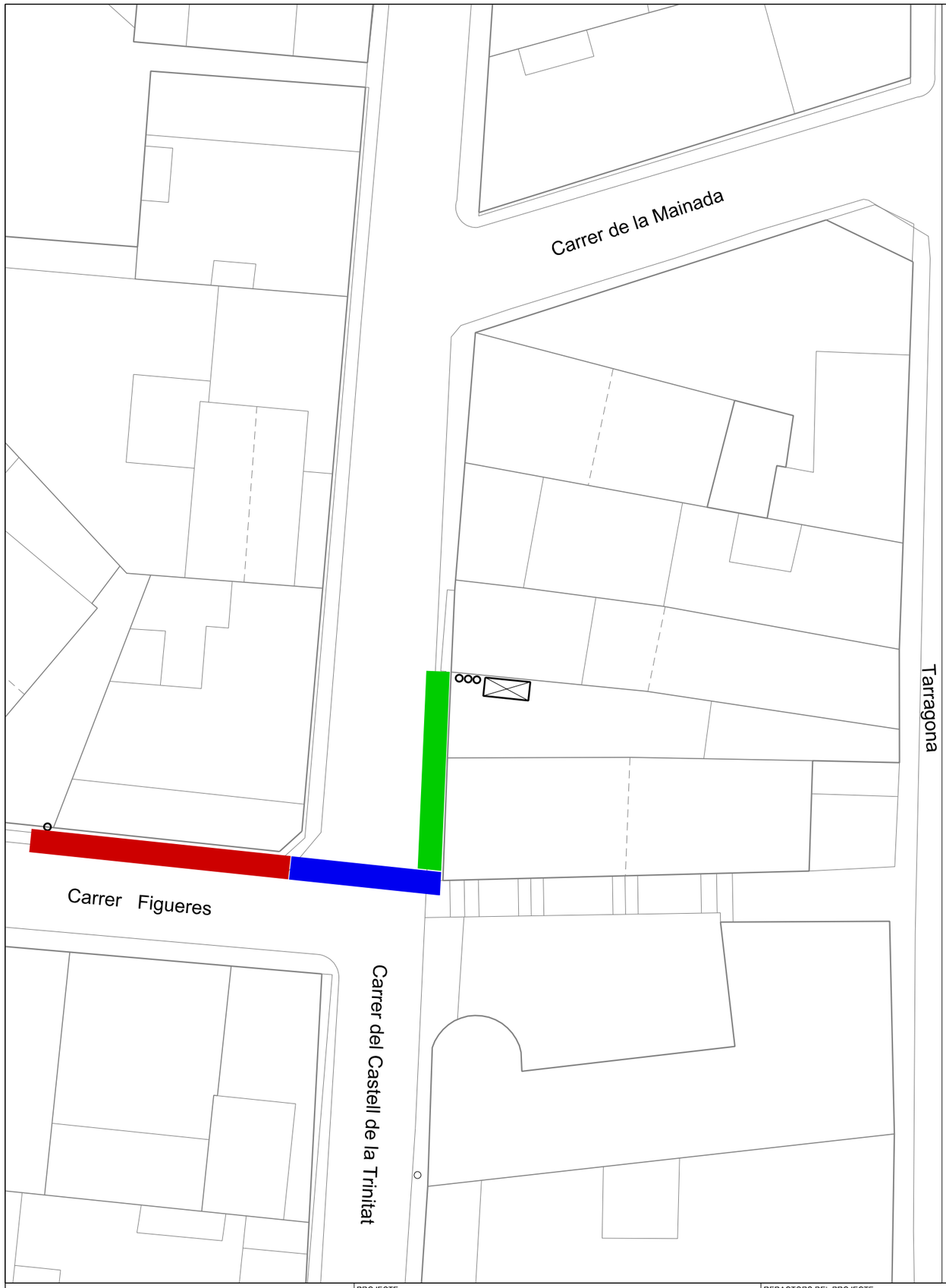

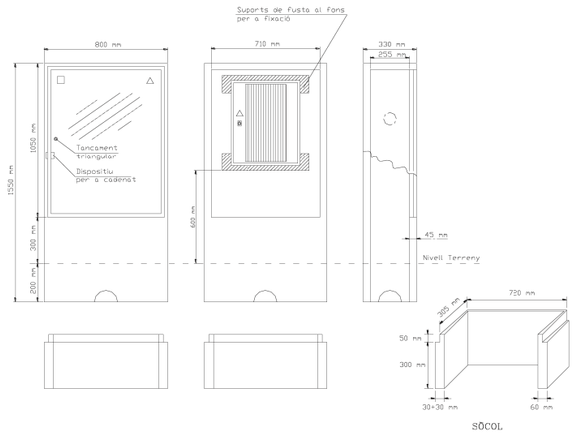

Especificació Tècnica:	6703931	
Composició:	GRC (UNE-EN 1169)	
Tipus de ciment:	CEM I 52,5 R	
Tipus de fibra de vidre:	AR	
Materials acceptats:	GET, S.L.	(PE - A)
	CAHORS, SA	(926.400)

ARMARI PREFABRICAT MONOBLOC MÉS SÒCOL INDEPENDENT, AMB PORTA METAL·LICA PER A CAIXA DE DISTRIBUCIÓ PER A URBANITZACIONS O CAIXA SECCIONAMENT AMB SORTIDES PART INFERIOR

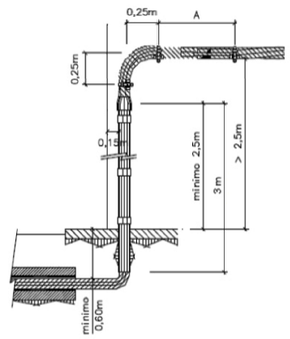

CONVERSIÓ LINIA AÈRIA A SUBTERRÀNIA

CAIXA DE DISTRIBUCIÓ

CONVERSIÓ : AÈRIA - SOTERRADA

RASA TIPUS "A"

RASA TIPUS "B"

RASA TIPUS "C"

RASA TIPUS "A"
Rasa paral·lela a vorera sortida CT
(1 circuit Calçada 2 tubs amb formigó)

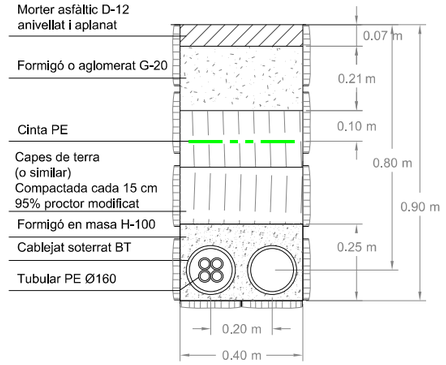

RASA TIPUS "B"
Rasa per creuament de carrer
(2 circuits Calçada 2 tubs amb formigó)

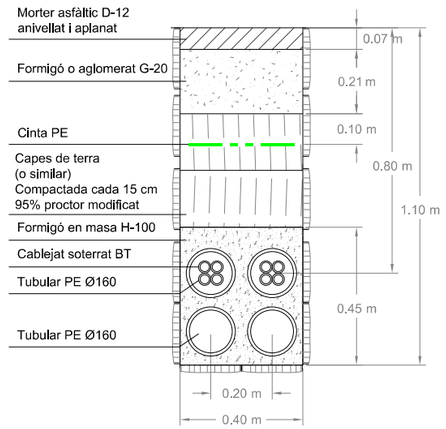

RASA TIPUS "C"
Rasa paral·la a edificis a enderrocar
(2 circuit Calçada)

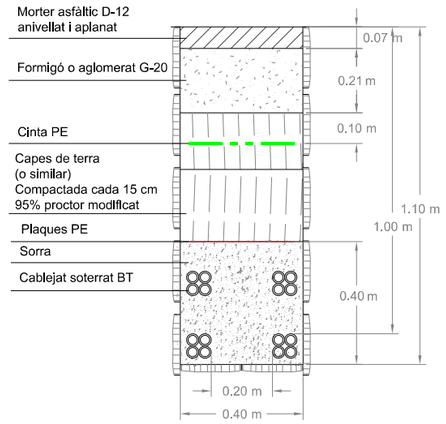

AJUNTAMENT DE ROSES AREA D'URBANISME	PROJECTE ENDERROC DES EDIFICIS SITUATS A LES PARCELES CADASTRALS 44947-01 i 44947-02 ENTRE ELS CARRERS TARRAGONA I CASTELL DE LA TRINITAT	REDACTORS DEL PROJECTE CRISTINA CASAS FACERIAS / arquitecta - cap de departament	ESCALA A3:1/200 0 1 2 3m.	PLÀNOL DETALLS BT. : CDU. RASES	DATA MARÇ 2016 REFERÈNCIA PU15004OT
					NÚMERO 4 FULL 3 de 4

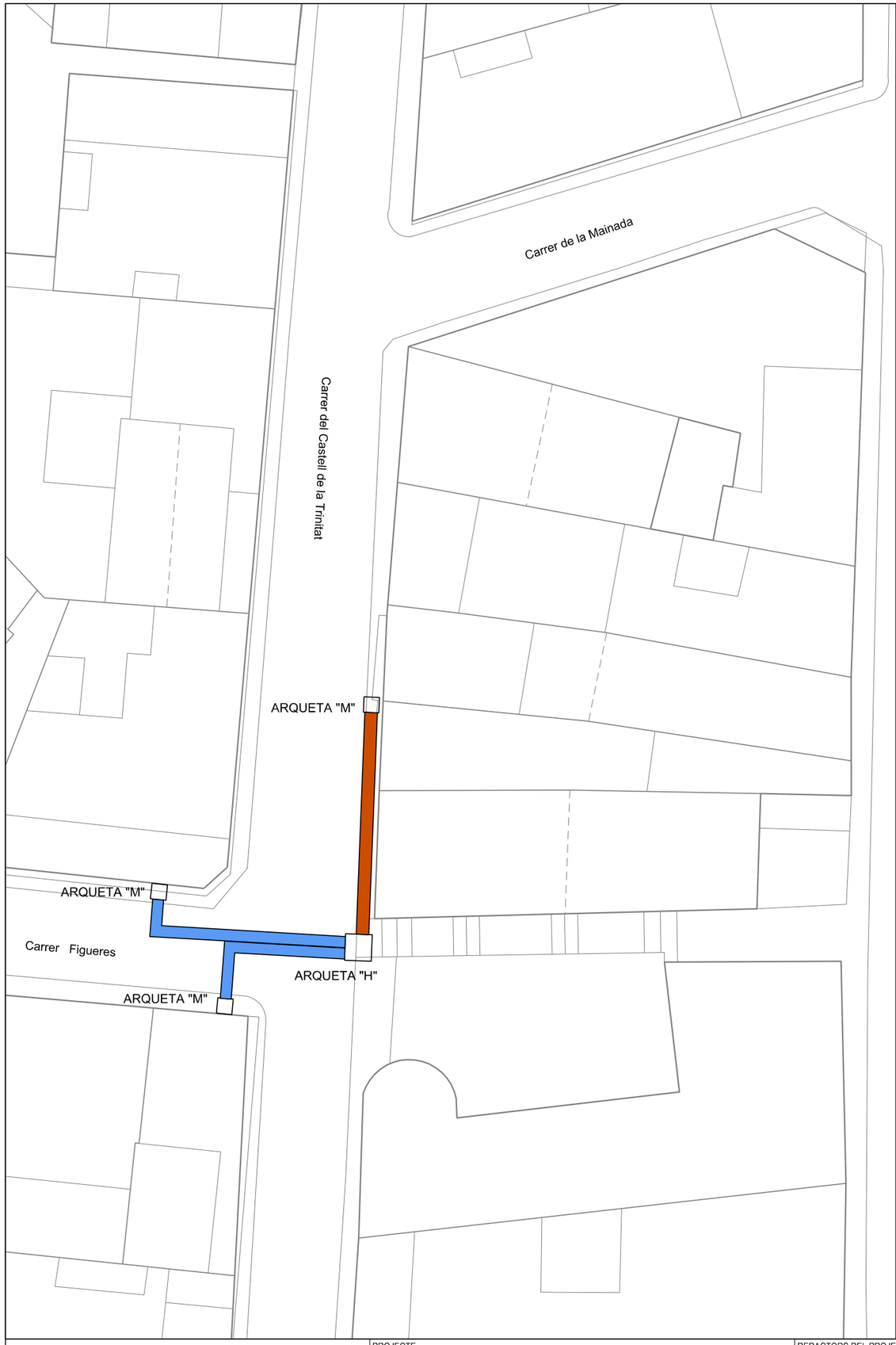

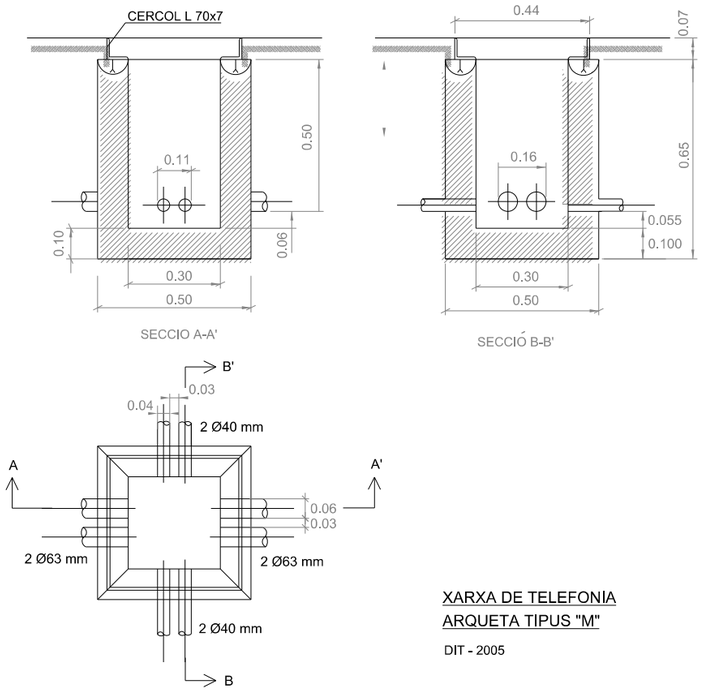

XARXA DE TELEFONIA
ARQUETA TIPUS "M"

DIT - 2005

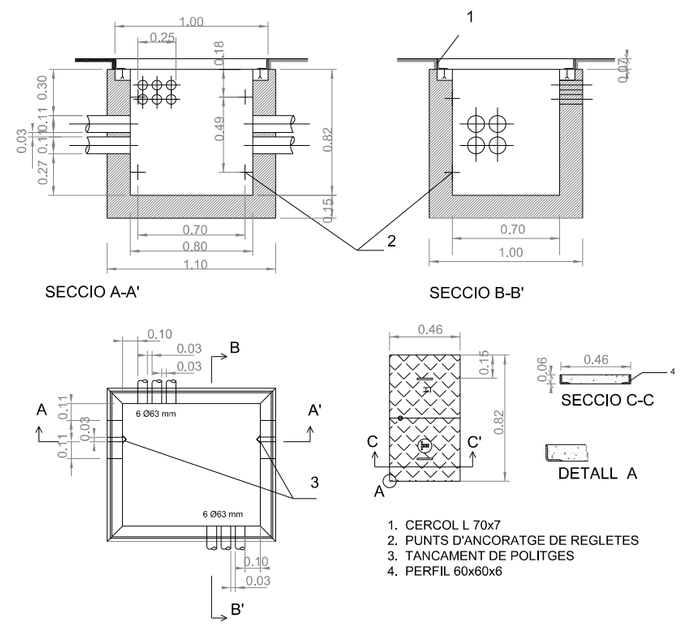

1. CERCOL L 70x7
2. PUNTS D'ANCORATGE DE REGLETES
3. TANCAMENT DE POLITGES
4. PERFIL 60x60x6

XARXA DE TELEFONIA
ARQUETA TIPUS "H"

DIT - 2001

RASA TIPUS "A"

Rasa en vorera
(2 conductes PVC D.90mm.)

RASA TIPUS "A"

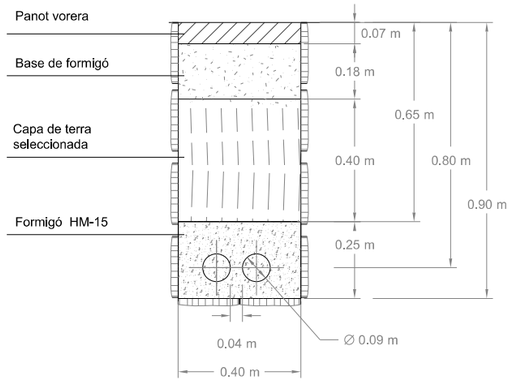

RASA TIPUS "B"

Rasa sota asfalt en creuament de carrer
(2 conductes PVC D.63mm.)

RASA TIPUS "B"

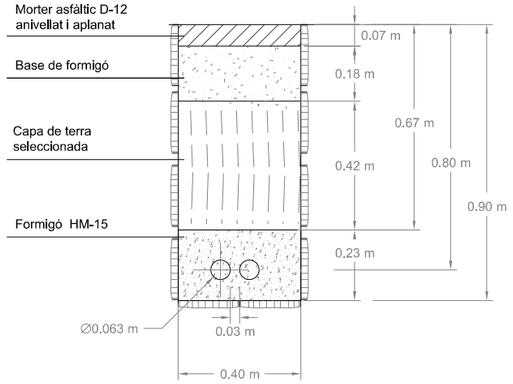

RASA TIPUS "A"

RASA TIPUS "B"

AJUNTAMENT DE ROSES AREA D'URBANISME	PROJECTE ENDERROC DES EDIFICIS SITUATS A LES PARCELES CADASTRALS 44947-01 i 44947-02 ENTRE ELS CARRERS TARRAGONA I CASTELL DE LA TRINITAT	REDACTORS DEL PROJECTE CRISTINA CASAS FACERIAS / arquitecta - cap de departament	ESCALA A3:1/200 0 1 2 3m.	PLÀNOL DETALL RASES I ARQUETES : TELEFONIA	DATA MARÇ 2016	NÚMERO 4
					REFERÈNCIA PU15004OT	FULL 4 de 4

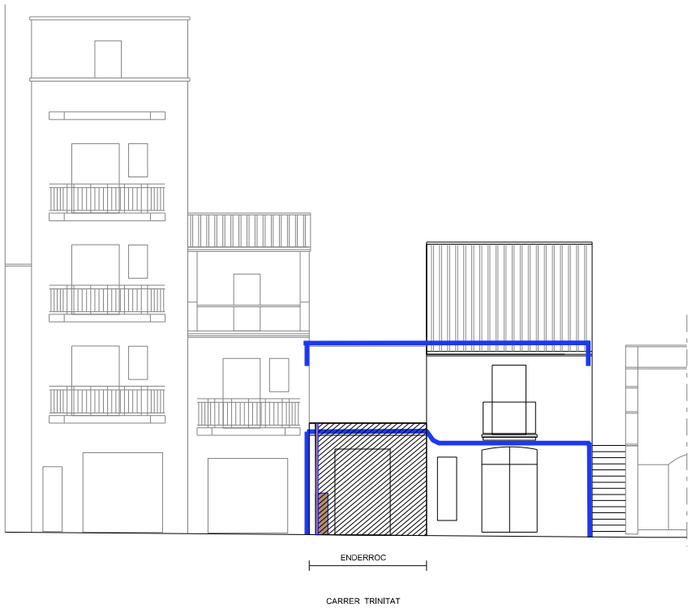

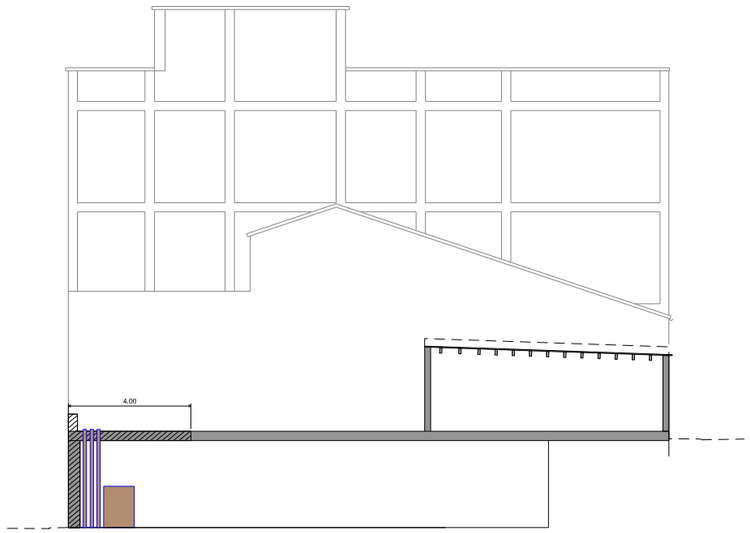

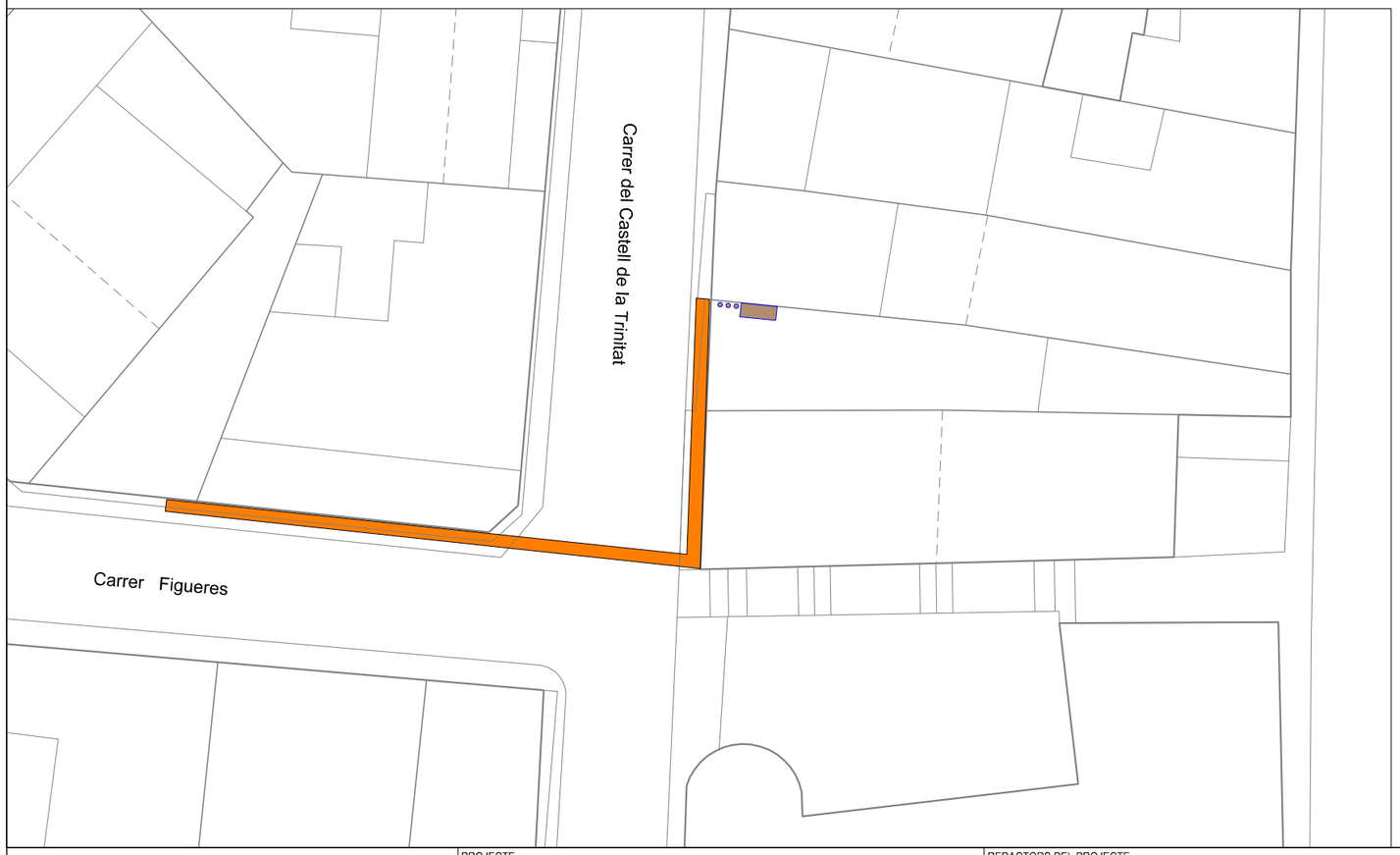

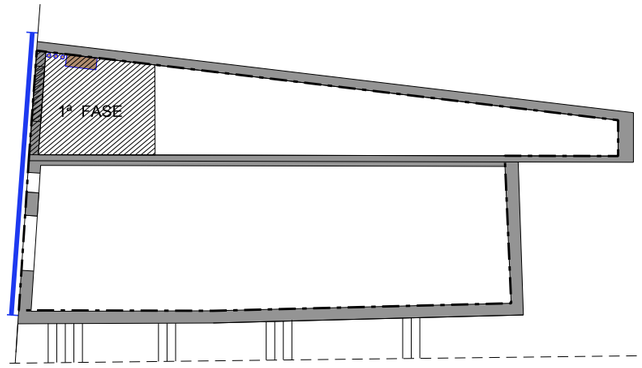

1ª FASE : ENDERROC PARCIAL

2ª FASE : 1. INSTAL·LACIÓ C.D.U. - CAIXA DE DISTRIBUCIÓ I CONVERSIÓ LINEES AÈRIES DE B.T I TELEFONIA EN SOTERRADES

2. EXCAVACIÓ RASES PEL SOTERRAMENT LINIES

3. DESMUNTATGE CABLEJAT

3ª FASE : ENDERROC TOTAL

AJUNTAMENT DE ROSES AREA D'URBANISME	PROJECTE ENDERROC DES EDIFICIS SITUATS A LES PARCELES CADASTRALS 44947-01 i 44947-02 ENTRE ELS CARRERS TARRAGONA I CASTELL DE LA TRINITAT	REDACTORS DEL PROJECTE CRISTINA CASAS FACERIAS / arquitecta - cap de departament	ESCALA A3:1/200 0 1 2 3m.	PLÀNOL FASES CONSTRUCTIVES	DATA MARÇ 2016	NÚMERO 5
					REFERÈNCIA PU15004OT	FULL 1 de 1

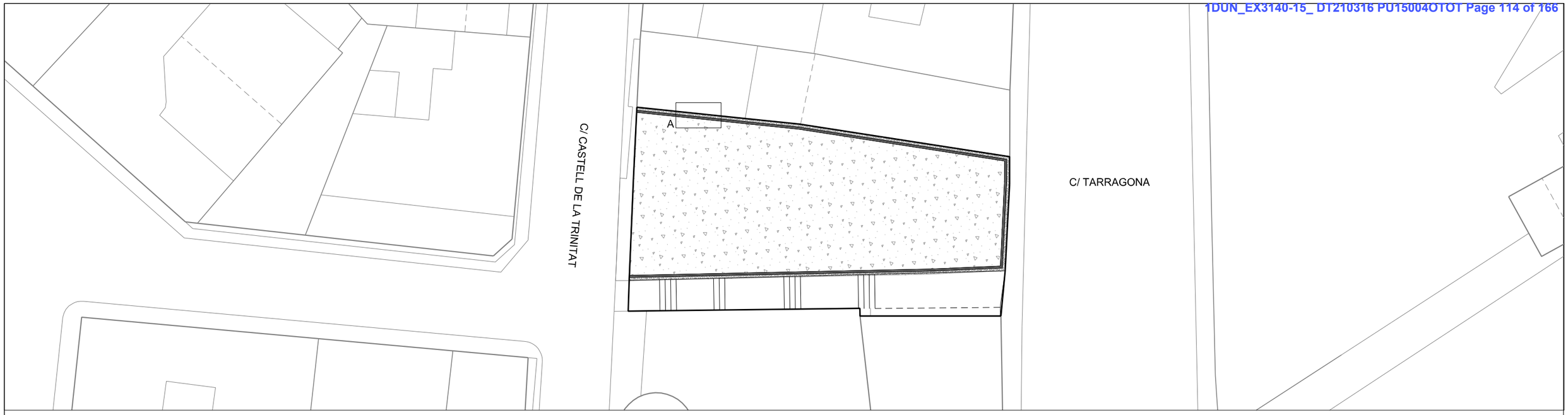

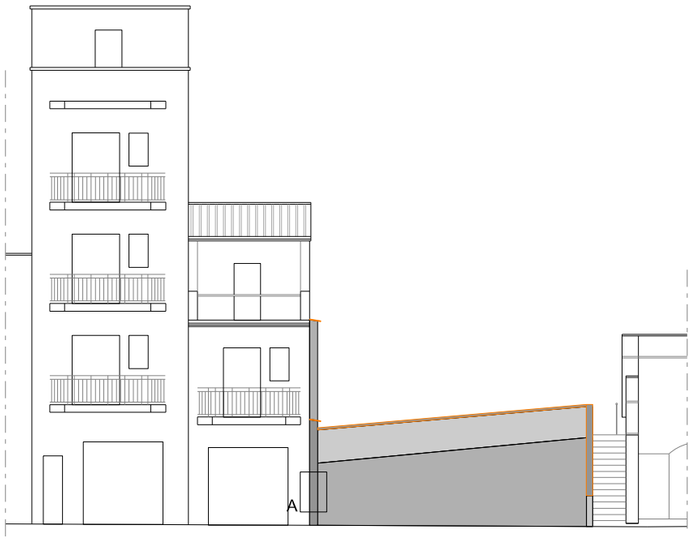

FAÇANA CASTELL DE LA TRINITAT

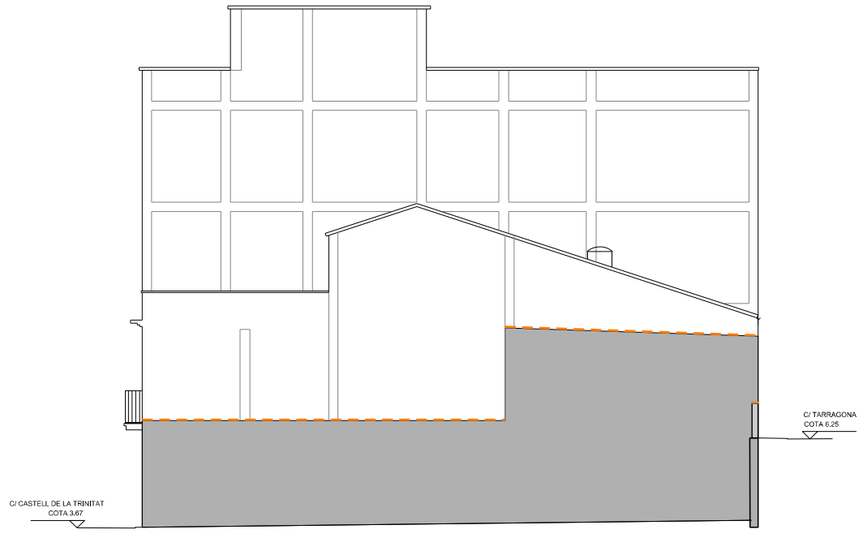

FAÇANA MITGERA OEST

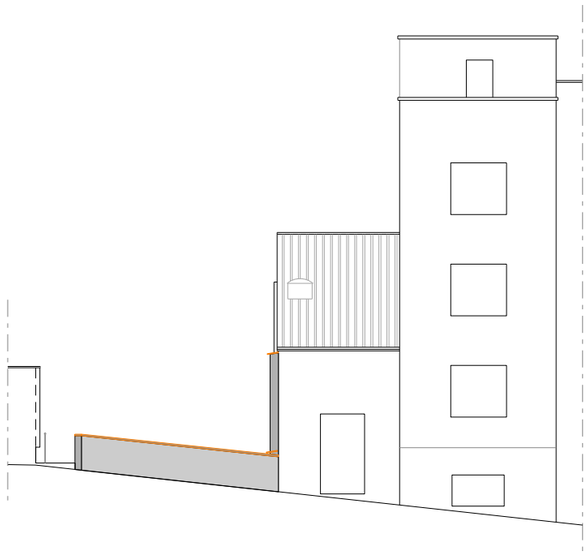

FAÇANA CARRER TARRAGONA

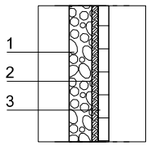

1. PARET EXISTENT
2. 4 cm. D'AÏLLAMENT
3. ENVÀ DE SUPERMAÓ DE 7 cm.
ACABAT ARREBOSSAT I PINTAT

DETALL "A"

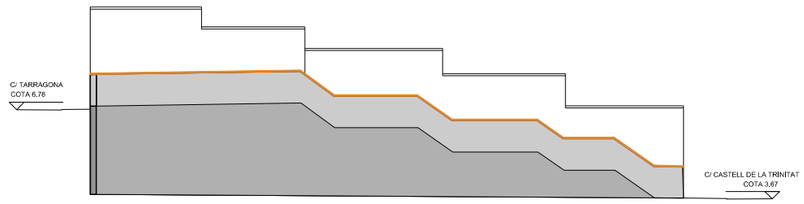

FAÇANA MITGERA EST

NETEJA I ACONDICIONAMENT DEL SOLAR

PARET EXISTENT A MANTENIR
AMB AÏLLAMENT I ENVÀ PLUVIAL, ARREBOSSAT
I PINTAT EN PARET MIGERA

BARANA DE BLOC DE 20x40cm.I 1m. D'ALÇADA

PEÇA DE REMAT BARANA

MIMBELL, REMAT EN PARET MITGERA

AJUNTAMENT DE ROSES AREA D'URBANISME	PROJECTE ENDERROC DES EDIFICIS SITUATS A LES PARCELES CADASTRALS 44947-01 i 44947-02 ENTRE ELS CARRERS TARRAGONA I CASTELL DE LA TRINITAT	REDACTORS DEL PROJECTE CRISTINA CASAS FACERIAS / arquitecta - cap de departament	ESCALA A3:1/200 0 1 2 3m.	PLÀNOL PLANTA I FAÇANES PER A L'ADEQUACIÓ DE L'ESPAI	DATA MARÇ 2016 REFERÈNCIA PU15004OT	NÚMERO 6 FULL 1 de 1

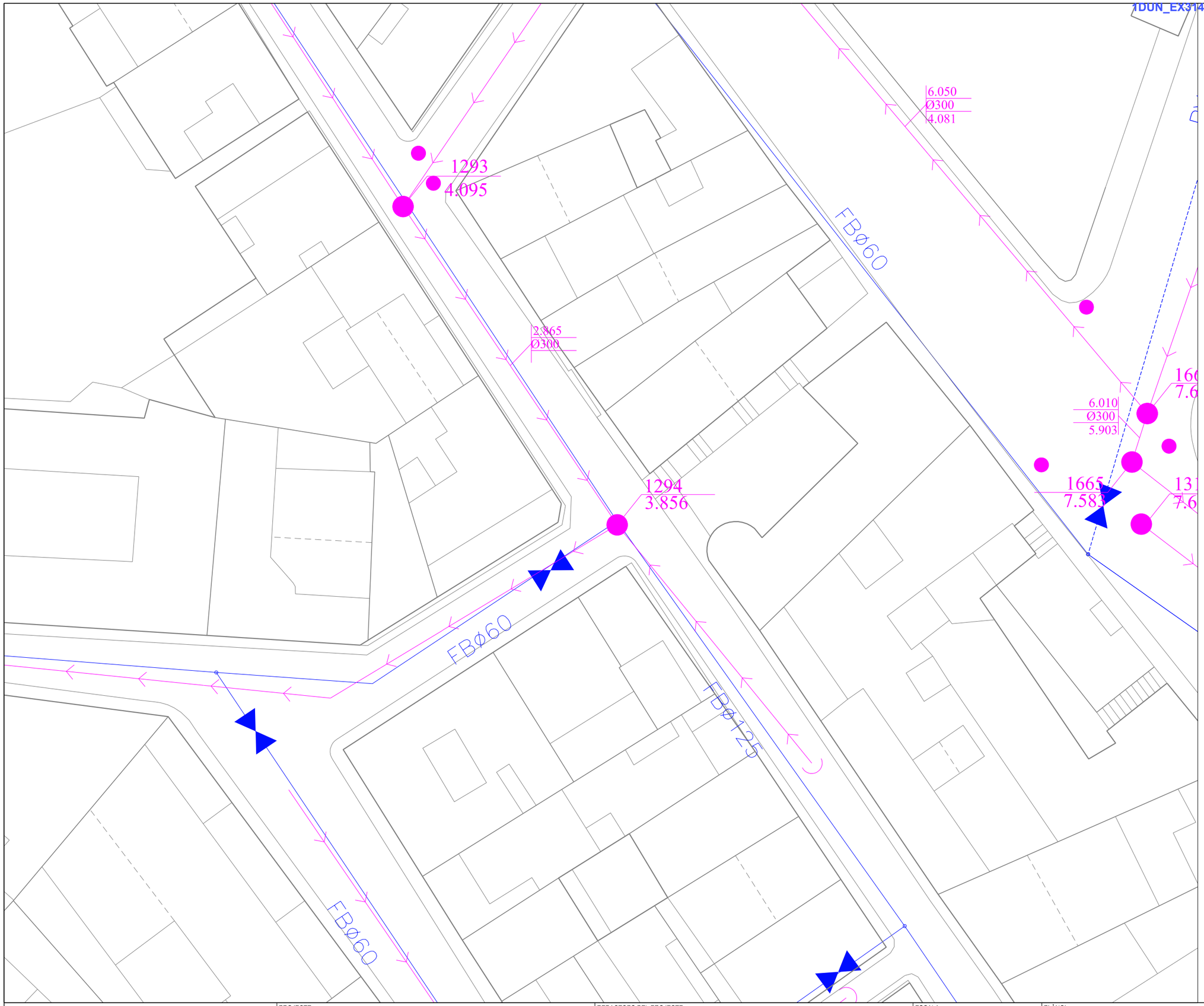

AIGUES RESIDUALS
AIGUA POTABLE
TELEFONIA
GAS
TELEKOM-4C
TELEKOM-2C
ELECTRICITAT BT.
ELECTRICITAT MT.
ENLLUMENAT PÚBLIC

AJUNTAMENT DE ROSES AREA D'URBANISME	PROJECTE ENDERROC DES EDIFICIS SITUATS A LES PARCELES CADASTRALS 44947-01 i 44947-02 ENTRE ELS CARRERS TARRAGONA I CASTELL DE LA TRINITAT	REDACTORS DEL PROJECTE CRISTINA CASAS FACERIAS / arquitecta - cap de departament	ESCALA A3:1/250 0 1 2 3m.	PLÀNOL ESTAT ACTUAL - SERVEIS AFECTATS : AIGUA POTABLE i CLAVEGUERAM	DATA MARÇ 2016	NÚMERO 7
					REFERÈNCIA PU15004OT	FULL 1 de 3

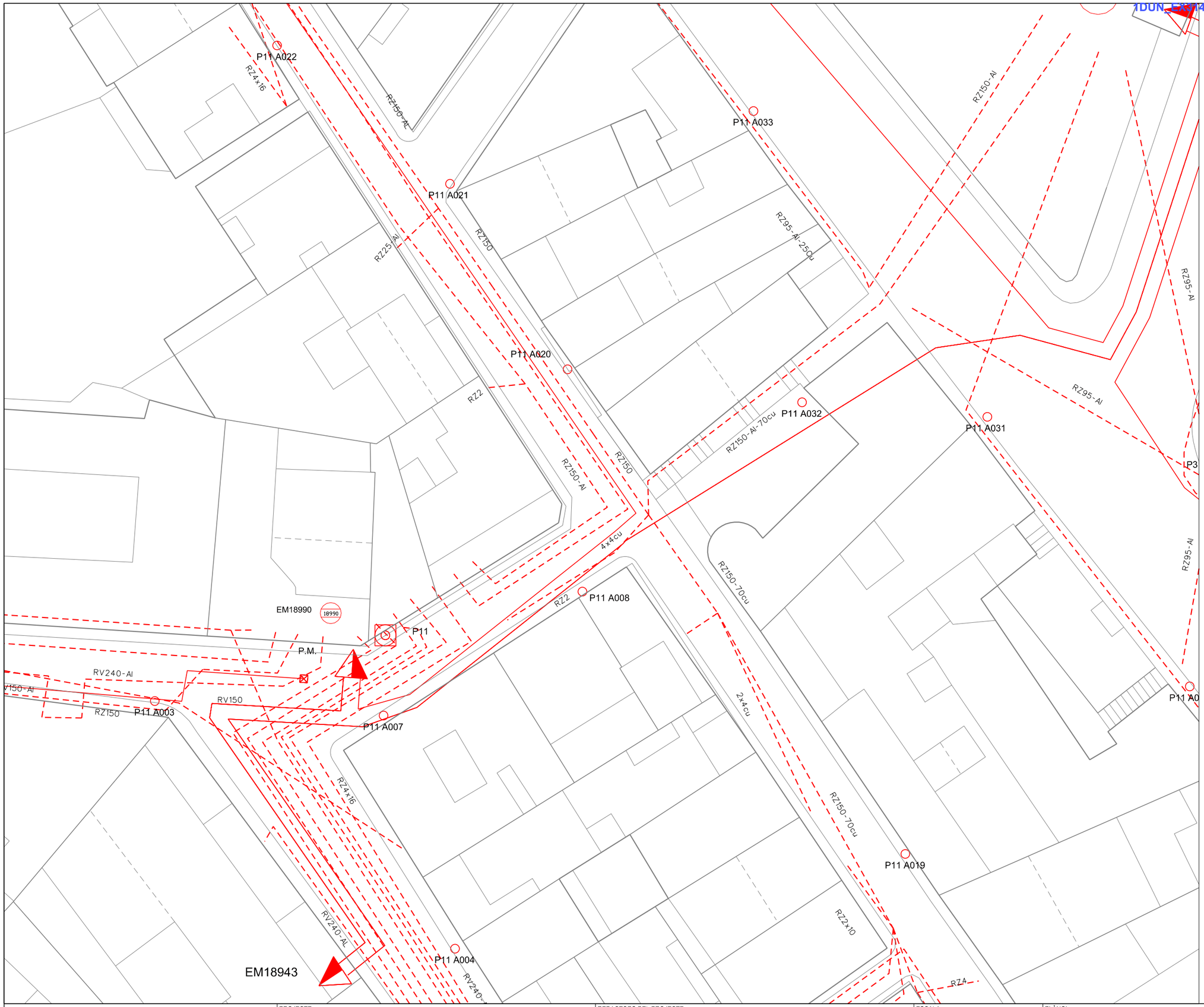

AIGUES RESIDUALS
AIGUA POTABLE
TELEFONIA
GAS
TELEKOM-4C
TELEKOM-2C
ELECTRICITAT BT.
ELECTRICITAT MT.
ENLLUMENAT PÚBLIC

AJUNTAMENT DE ROSES AREA D'URBANISME	PROJECTE ENDERROC DES EDIFICIS SITUATS A LES PARCELES CADASTRALS 44947-01 i 44947-02 ENTRE ELS CARRERS TARRAGONA I CASTELL DE LA TRINITAT	REDACTORS DEL PROJECTE CRISTINA CASAS FACERIAS / arquitecta - cap de departament	ESCALA A3:1/250 0 1 2 3m.	PLÀNOL ESTAT ACTUAL - SERVEIS AFECTATS : ELECTRICITAT BT i MT, i ENLLUMENAT PÚBLIC	DATA MARÇ 2016	NÚMERO 7
					REFERÈNCIA PU15004OT	FULL 2 de 3

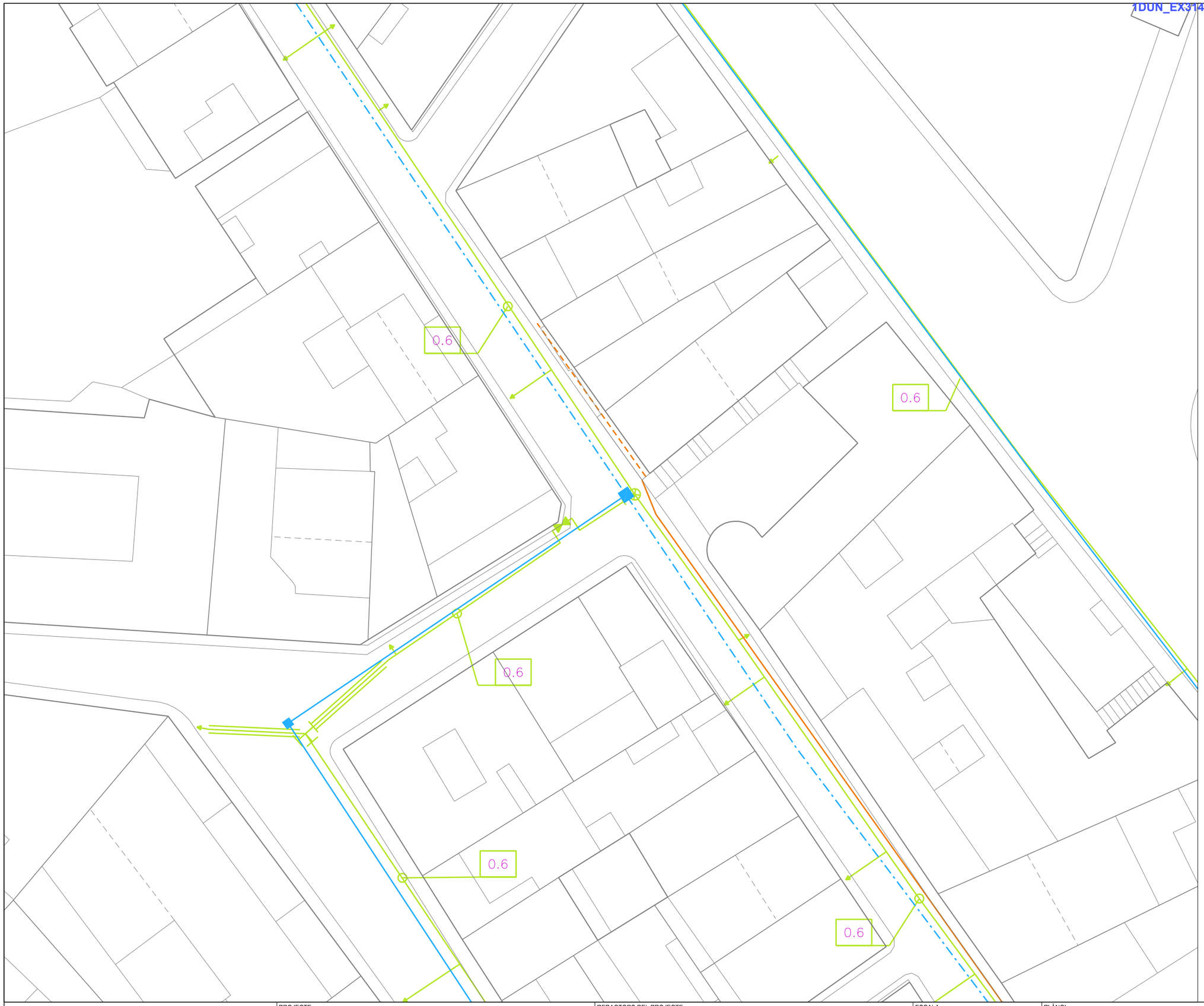

AIGUES RESIDUALS
AIGUA POTABLE
TELEFONIA
GAS
TELEKOM-4C
TELEKOM-2C
ELECTRICITAT BT.
ELECTRICITAT MT.
ENLLUMENAT PÚBLIC

AJUNTAMENT DE ROSES AREA D'URBANISME	PROJECTE ENDERROC DES EDIFICIS SITUATS A LES PARCELES CADASTRALS 44947-01 i 44947-02 ENTRE ELS CARRERS TARRAGONA I CASTELL DE LA TRINITAT	REDACTORS DEL PROJECTE CRISTINA CASAS FACERIAS / arquitecta - cap de departament	ESCALA A3:1/250 0 1 2 3m.	PLÀNOL ESTAT ACTUAL - SERVEIS AFECTATS : GAS, TELÈFON i TELECOMUNICACIONS	DATA MARÇ 2016 REFERÈNCIA PU15004OT	NÚMERO 7 FULL 3 de 3

DOCUMENT Nº 3- PLEC DE CONDICIONS

PLEC DE CONDICIONS PARTICULARS

Preliminar

-01. Objecte del Plec de condicions
-02. Documentació del contracte de l'obra
-03. Disposicions legals que s'hauran de tenir en compte
-04. Interpretacions

Delimitació general de les funcions tècniques

-05. Direcció de l'obra
-06. Facultats generals
-07. Tècnics Directors
-08. Règim jurídic
-09. Contractista
-10. Llibre d'obres

Obligacions i drets generals del contractista

-11. Verificació dels documents del Projecte
-12. Pla de seguretat
-13. Oficina d'obra
-14. Representació del contractista
-15. Presència del contractista a l'obra
-16. Responsabilitat del contractista
-17. Treballs no estipulats expressament
-18. Reclamacions contra els tècnics directors
-19. Recusació pel contractista del personal nomenat per la Direcció Facultativa
-20. Faltes del personal
-21. Vigilància a l'obra

Prescripcions generals relatives als treballs, als materials i als mitjans auxiliars

-22. Camins i accessos
-23. Replanteig de l'obra
-24. Començament de l'obra i del pla de treball
-25. Ampliació del projecte per causes imprevistes
-26. Pròrroga per causa de força major
-27. Responsabilitat de la Direcció Facultativa
-28. Condicions generals en l'execució dels treballs
-29. Obres ocultes
-30. Vicis amagats
-31. Condicions que han de reunir els materials
-32. Materials i aparells
-33. Materials no utilitzables
-34. Control de qualitat
-35. Neteja de les obres
-36. Treballs defectuosos
-37. Mitjans auxiliars
-38. Supòsits de modificacions

Preliminar

Article 1. OBJECTE DEL PLEC DE CONDICIONS

Les obres objecte d'aquest projecte són totes les necessàries i suficients per a la construcció de l'obra anomenada "ut supra", amb estricta subjecció a la documentació de l'obra gràfica i estricta del projecte, a les condicions que s'assenyalen en els Plec de condicions i a les ordres que, en cada cas particular, puguin dictar els tècnics directors de l'obra.

Aquesta documentació es completa amb l'estat d'amidaments i el pressupost de l'obra, on s'inclou una referència de tots els treballs detallats en el projecte, sense que es pugui al·legar errades en els amidaments, - que haurà de revisar i ratificar, o fer seves el contractista -, interpretació del projecte o dels preus unitaris que hauran servit per compondre el pressupost total.

Article 2. DOCUMENTACIÓ DEL CONTRACTE D'OBRA

Integren el contracte els següents documents relacionats per ordre de prelació quant al valor de les seves especificacions en cas d'omissió o aparent contradicció:

1r Les condicions fixades en el document de contracte d'empresa o arrendament de l'obra si existeix.
2n El present Plec de condicions particulars.
3r El Plec de condicions general.
4t La resta de la documentació del projecte.

Les ordres i instruccions de la Direcció Facultativa de les obres s'incorporen al projecte com a interpretació, complement o precisió de les seves determinacions. En cada document, les especificacions literals prevalen sobre les gràfiques, i en els plànols, la cota preval sobre la mesura a escala.

Article 3. NORMES D'APLICACIÓ GENERAL I DISPOSICIONS LEGALS QUE S'HAURAN DE TENIR EN COMPTE.

Per totes les obres objecte d'aquest projecte regiran les especificacions del "Pliego de Prescripciones Tècniques Generals para Obras de Carreteras y Puentes " PG-3, aprovat per Ordre Ministerial del 21-1, amb tots els complements i les modificacions posteriors.

En l'execució d'aquesta obra, s'hauran de tenir en compte les disposicions que resultin de l'aplicació de la normativa concreta d'obres d'edificació i urbanització, que inclou:

Les Normes bàsiques d'edificació i urbanització (NBE) i decrets d'obligat acompliment, la normativa complementària inclosa en les Normes tecnològiques de l'edificació i urbanització (NTE) i les seves actualitzacions, i les prescripcions que puguin sortir successivament.

Article 4. INTERPRETACIONS

És obligatori per part del contractista l'acompliment exacte de totes les prescripcions contingudes en aquest document i en els documents oficials referents a la indústria de la construcció vigent, i si sortissin dubtes o interpretacions diferents, l'esmentat contractista haurà de consultar i acomplir exactament les ordres donades pels tècnics directors, havent d'informar-los durant tota l'execució de l'obra.
D'una manera general es considera complementari del present document, el Plec de condicions generals de la Direcció General d'Arquitectura, 1960 (O.M. 4 de juny de 1973).

Delimitació general de les funcions Tècniques

Article 5. DIRECCIÓ DE L'OBRA

La direcció facultativa dels treballs l'assumeixen els tècnics municipals als quals l'Ajuntament ha nomenat com a Directors de les obres.

Article 6. FACULTATS GENERALS

A més de totes les facultats particulars que corresponguin als tècnics directors, és missió específica seva la direcció dels treballs que es realitzen a les obres, tant per ell mateix, com per mitjà dels seus representants tècnics, i per això amb autoritat tècnica legal completa i indiscutible, fins i tot el previst específicament en el Plec de condicions de l'edificació i urbanització, sobre les persones i les coses situades a l'obra, i en relació amb els treballs que, per l'execució dels edificis i obres annexes, duguin a terme.

Article 7. TÈCNICS DIRECTORS

Correspon als tècnics directors:

A) Comprovar l'adequació del projecte a les característiques del sòl.

B) Efectuar el replanteig de l'obra i preparar a l'acte corresponent.

C) Redactar els complements o rectificacions del projecte que siguin necessàries.

D) Assistir a les obres tantes vegades com sigui necessari a fi de resoldre les contingències que es produeixin i impartir les instruccions complementàries que siguin necessàries per aconseguir la correcta solució arquitectònica.

E) Coordinar la intervenció en l'obra d'altres tècnics que, en el seu cas, concorrin a la direcció en funció pròpia en aspectes parcials de la seva especialitat.

F) Planificar, a la vista del projecte urbanístic del contracte i de la normativa tècnica d'aplicació, el control de qualitat i econòmic de les obres.

G) Realitzar o disposar de les proves i assaigs de materials, instal·lacions i altres unitats d'obra segons les freqüències programades en el Pla de control, així com efectuar les demés comprovacions que resultin necessàries per assegurar la qualitat constructiva d'acord amb el projecte i la normativa tècnica aplicable. Informarà al constructor dels resultats donant les ordres oportunes; si no es resol la contingència adoptarà les mesures que corresponguin.

H) Redactar quant es requereixi l'estudi dels sistemes adequats als perills del treball per la realització de l'obra i aprovar el Pla de seguretat i salut per l'aplicació del mateix.

I) Comprovar les instal·lacions provisionals, mitjans auxiliars i sistemes de seguretat i salut en el treball, controlant la seva correcta execució.

J) Realitzar els amidaments de l'obra executada i donar conformitat, segons les relacions establertes a les certificacions valorades i a la liquidació final de l'obra.

K) Aprovar les certificacions parcials d'obra, la liquidació final i assessorar el promotor en l'acte de recepció.

L) Preparar la documentació final de l'obra i expedir i subscriure el certificat final d'obra.

Article 8. RÈGIM JURÍDIC

El contracte es regirà pel plec de clàusules administratives generals pels contractes d'obres aprovat per l'Ajuntament de Roses, el plec de clàusules administratives particulars, el present plec de condicions particulars i el Reglament general de la Llei de Contractes de les Administracions públiques aprovat per R.D.1098/2001 de 12 d'octubre.

Article 9. CONTRACTISTA

Correspon al contractista:

A) Organitzar els treballs de construcció, redactant els plans d'obra que siguin necessaris i projectant o autoritzant les instal·lacions provisionals i mitjans auxiliars de l'obra.

B) Elaborar, quan es requereixi, el Pla de seguretat i salut de l'obra en aplicació de l'estudi corresponent, i disposar, en tot cas, l'execució de les mesures preventives, vetllant pel seu acompliment i per l'observança de la normativa vigent en matèria de seguretat del treball.

C) Fer subscriure amb els tècnics directors l'acta de replanteig de l'obra.

D) Ordenar i dirigir l'execució material d'acord amb el projecte, a les normes tècniques i a les regles de la bona construcció. Ostentarà la direcció de tot el personal que intervingui en l'obra

i coordini les intervencions dels sots-contractats.

E) Assegurar la idoneïtat de tots i cadascun dels materials i elements constructius que s'utilitzin, comprovant els preparats a l'obra i rebutjant, per iniciativa pròpia o per prescripció de la direcció facultativa, els subministraments o prefabricats que no contin amb les garanties o documents idoneïtat requerits per les normes d'aplicació.

F) Custodiar el llibres d'ordres i seguiment de l'obra i donar el vist-i-plau a les anotacions que es practiquin.

G) Facilitar a la direcció facultativa amb antelació suficient, els materials necessaris per dur a terme els assaigs que li corresponguin.

H) Preparar les certificacions parcials d'obra i la proposta de liquidació final.

I) Subscriure amb el promotor les actes de recepció provisional i definitiva.

J) Concertar les assegurances d'accidents de treball i de danys a tercers durant l'obra.

K) És obligació del contractista la col·locació dels cartells informatius de les obres a realitzar, d'acord amb el model inclòs en el projecte subministrat per la Direcció Facultativa, tant pel que fa al de l'Administració Municipal com d'altres Administracions que intervinguin en el projecte. La col·locació dels cartells esmentats serà preceptiva i previ a la tramitació i presentació de la primera certificació d'obres.

L) És a càrrec del contractista la col·locació de cartells, senyals de trànsit i altres sistemes indicatius de les obres que s'estan realitzant a la via pública, així com la realització i pagaments dels tràmits administratius necessaris per a l'ocupació d'aquesta via pública, sempre que no sigui sota llicència municipal.

Article 10. LLIBRE D'OBRES

S'entregarà per part del promotor un llibre d'obres que el contractista haurà de custodiar, i servirà per recollir les ordres que dicti la direcció facultativa i les incidències i comunicacions que tant la direcció com el contractista puguin formular, les quals hauran de ser assabentades per ambdues parts.

Obligacions i drets generals del contractista

Article 11. VERIFICACIÓ DEL DOCUMENT DEL PROJECTE

Abans de començar les obres, el contractista consignarà per escrit que la documentació aportada li resulta suficient per a la comprensió de la totalitat de l'obra contractada o, en cas contrari, sol·licitarà els aclariments pertinents.

Article 12. PLA DE SEGURETAT

El contractista es compromet a complir i fer complir l'Ordenança general de seguretat i higiene en el treball segons l'ordre del Ministeri del Treball 9/03/1971 i tota la normativa que complementa, i les ordres demanades de la Direcció Facultativa en aquest sentit. Així mateix complirà el que estableix el Real Decreto 1627/1997 de 24 d'octubre per el que s'estableixen disposicions mínimes de seguretat i salut en les obres de construcció, incidint en la presentació del Pla de seguretat i el compliment de l'article 11 del RD.

També es prendran les mesures que calguin per evitar danys als béns públics i privats, evitant també la caiguda de materials de l'obra i col·locant les proteccions i senyalitzacions necessàries per al pas de vianants. De l'acompliment d'aquests punts, en serà responsable directe al contractista. La Direcció Facultativa es reserva el dret de modificar i/o complementar les proteccions esmentades.

Article 13. OFICINA A L'OBRA

El contractista habilitarà a l'obra una oficina en la qual s'instal·lin unes taules adequades on es pugui estendre i consultar els plànols. En aquesta oficina el contractista tindrà sempre una còpia de tots els documents del projecte que li hagin estat facilitats pels tècnics directors, i també el llibre d'ordres.

Cada ordre haurà d'estar feta i signada per la Direcció Facultativa, i se subscriurà l'assabentat en representació del contractista pel cap de l'obra o encarregat. La còpia de cada ordre quedarà en

poder de la Direcció Facultativa, mentre que l'original restarà en el llibre.

Article 14. PERSONAL DEL CONTRACTISTA

El contractista restarà obligat a tenir un tècnic titulat de grau mig o superior responsable dels treballs, i si no en té cap serà el mateix contractista qui portarà l'obra, la qual cosa serà comunicada per escrit a l'Ajuntament abans de començar els treballs.

Tant el contractista com el tècnic titulat seran responsables dels accidents, perjudicis o infraccions que puguin passar a cometre's per l'execució anòmala de les obres o l'incompliment de les disposicions, en especial, la normativa de seguretat i salut en el treball i les de seguretat de vianants, vehicles i neteja de la via pública.

Article 15. PRESÈNCIA DEL CONTRACTISTA A L'OBRA

El contractista per ell mateix o per mitjà dels seus tècnics o encarregats estarà present durant la jornada legal de treball i acompanyarà la Direcció Facultativa, en les visites que facin a les obres, posant a la seva disposició la pràctica dels reconeixements que es considerin necessaris subministrant-los les dades necessàries per a la comprovació dels amidaments i liquidacions.

Article 16. RESPONSABILITAT DEL CONTRACTISTA

El contractista s'obliga a complir exactament els preceptes continguts en les disposicions vigents de caràcter oficial que regulin en el treball, o que successivament, entrin en vigor. Queda també obligat a l'acompliment de tot el que es prescriuen les ordenances municipals, reglaments de policia urbana, legislació vigent respecte al treball, i serà responsable dels perjudicis que sobrevinguessin per incompliment d'aquests requisits d'una manera especial s'obliga a complir amb tot rigor l'Ordenança de seguretat i higiene del treball en la indústria de la construcció. El contractista vigilarà, doncs, de traslladar aquesta responsabilitat degudament a tots els sots-contractistes que puguin auxiliar-lo en l'execució de l'obra contractada. Serà també responsable, jurídica i econòmicament, de tots els mals que per causa seva es produïssin a les vies públiques o finques contigües.

El contractista és responsable del bon funcionament i de l'execució de les obres, ordenarà a la demolició i reconstrucció de les que, a criteri de la Direcció Tècnica de l'obra, no reuneixin les degudes condicions, sense que pugui considerar-se factor eximint el fet d'haver estat ja examinades amb anterioritat. En cap cas podran al·legar-se aquestes circumstàncies com a factors que poguessin afectar la data d'acabament de les obres.

Es fa especial menció, si així s'estableix en el Pla de seguretat, de l'obligació del contractista de constituir en l'obra el Comitè de Seguretat del Treball previst en les disposicions vigents, el qual estarà presidit pel cap de l'obra designat per l'empresa constructora, i de subscriure una assegurança que cobreixi el risc de danys i enfonsament de l'obra, al de responsabilitat civil, el risc de maquinària i els riscs extraordinaris.

Article 17. TREBALLS NO ESTIPULATS EXPRESSAMENT

És l'obligació del contractista executar tot el que sigui necessari per a la construcció i aspecte de les obres, encara que no estigui expressament estipulat, sempre que, sense separar-se de l'esperit d'aquest plec i de la seva correcta interpretació, ho disposi la Direcció Tècnica de l'obra.
És a càrrec del contractista la realització de xarxes provisionals per garantir el subministrament dels diferents serveis que s'afecten o que cal reposar. Així mateix haurà d'abonar les reparacions realitzades per els instal.ladors autoritzats per avaries en serveis existents a causa de l'execució de les obres, omitint el cas que l'existència del servei no hagués estat definida pel projecte o les companyies concessionàries.

És l'obligació del contractista el tancament perimetral de l'àmbit de l'obra a judici de la Direcció Tècnica o del Coordinador de Seguretat i Salut. Tanmateix és a càrrec seu els diferents tancaments o passeres provisionals que fossin necessaris per garantir la seguretat dels vianants i permetre un recorregut peatonal necessari a judici de la Direcció Tècnica.

Article 18. RECLAMACIONS CONTRA ELS TÈCNICS DIRECTORS

Les reclamacions que el contractista vulgui fer de les ordres que li manen dels tècnics directors, solament podrà presentar-les per mitjà d'ells mateixos, davant l'Ajuntament, i si són d'ordre econòmic directament a l'Ajuntament. Contra disposicions d'ordre tècnic o facultatiu dels tècnics directors, no s'admetrà cap reclamació i el contractista podrà salvar la responsabilitat, si així ho creu oportú, mitjançant una exposició raonada dirigida als tècnics directors, als quals podran limitar les seves respostes al justificant de recepció, que en tot cas serà l'obligatori per a aquest tipus de reclamacions.

Article 19. REPOSICIÓ PEL CONTRACTISTA DEL PERSONAL NOMENAT PER LA DIRECCIÓ FACULTATIVA

La Direcció de les obres podrà no admetre el personal que, segons el seu criteri, no reuneixi les condicions d'aptitud per al bon desenvolupament de l'obra, essent substituït per altre personal apte sense dret a reclamació per part del contractista.

El contractista no podrà recusar els arquitectes, enginyers, aparelladors o personal encarregat per aquests de la vigilància de les obres, ni demanar que per part de l'Ajuntament es designin uns altres facultatius per als reconeixements i amidaments. Quan es cregui perjudicat pel treball d'aquests procedirà d'acord a l'estipulat en l'article precedent, però sense que per aquesta causa pugui interrompre's la marxa dels treballs.

Article 20. FALTES DEL PERSONAL

La Direcció Tècnica, en el supòsit de desobediència a les seves instruccions, incompetència manifesta o negligència greu que comprometi o destorbi la marxa dels treballs, podrà requerir el contractista perquè aparti de l'obra els operaris causants de la pertorbació.

Article 21. VIGILÀNCIA A L'OBRA

El contractista està obligat, un cop començada l'obra, a abonar l'import de la vigilància diürna i nocturna que puguin fer falta; aquest import es considerarà inclòs en les despeses generals d'obra.

Prescripcions generals relatives als treballs, materials i als mitjans auxiliars

Article 22. CAMINS I ACCESSOS

El constructor disposarà a càrrec seu dels accessos a l'obra i al seu tancament. La Direcció Tècnica podrà exigir la seva modificació o millora.

Article 23. REPLANTEIG DE L'OBRA

Abans d'iniciar-se les obres, tindrà lloc el replantejament general del projecte. L'esmentat replantejament el farà la Direcció Tècnica junt amb un representant legal del contractista adjudicatari.

S'hi farà constar, expressament, les contradiccions, errors i omissions que s'hagin observat en els documents contractuals del projecte, no podent-se procedir a cap reclamació per part de l'adjudicatari, entenent-se que abans de fer l'oferta s'ha de procedir a un detallat estudi de projecte.

El replantejament es farà d'acord amb els plànols del projecte i es deixaran sobre el terreny els senyals i referències, amb suficient garantia de permanència per tal de poder fer referència els treballs que s'executin.

Es faran replantejaments parcials que la Direcció Facultativa determini, i s'aixecarà acta en cada ocasió. Les despeses dels replantejaments seran a càrrec del contractista. L'absència del contractista o del seu representant legal als replantejaments no implicarà el reconeixement que en resulti.

Article 24. PROGRAMA DE TREBALL. *Planning*

El contractista estarà obligat a presentar un programa de treball en el termini d'un mes, llevat de causa justificada des de la notificació de l'autorització per iniciar les obres, quan s'estableixi expressament en el Plec de clàusules administratives particulars. Aquesta clàusula haurà de figurar sempre que la total execució de l'obra estigui prevista en més d'una anualitat. L'administració resoldrà sobre ell, dins els 30 dies següents a la seva presentació. La resolució pot imposar al programa de treball presentat la introducció de modificacions o acompliment de determinades prescripcions, sempre que no contravinguin les clàusules de la contracta.

El programa de treball especificarà dins l'ordenació general, els períodes i imports d'execució de les diferents unitats d'obra compatibles amb els terminis parcials establerts en el Plec de clàusules administratives particulars per a l'acabament de les diferents parts fonamentals en què s'hagi considerat l'obra.
En el cas que l'execució de les obres coincideixi amb els mesos d'estiu, l'Ajuntament es reserva el dret d'aturar les obres des del 30 de juny fins el 15 de setembre per raons d'interès públic donat que es tracta d'una població turística, els costos que això suposi aniran a càrrec del contractista i sense que aquest tingui cap dret d'indemnització. Durant aquest espai de temps en que les obres s'hagin d'aturar es podrà acordar una suspensió de les obres essent a càrrec del contractista el manteniment de la senyalització, obra executada, instal·lacions, ...

La Direcció Tècnica podrà acordar no donar curs a les certificacions d'obra fins que el contractista hagi presentat en la forma deguda el programa de treball quan aquest sigui obligatori, sense dret a interessos de demora, en el seu cas, per retard en el pagament de les certificacions.

Article 25. AMPLIACIÓ DEL PROJECTE PER CAUSES IMPREVISTES O DE FORÇA MAJOR

Quan calgui per motiu imprevist o per qualsevol accident ampliar el projecte, no s’interromprà els treballs, es continuarà segons les instruccions donades per la Direcció Tècnica mentre es formula o es tramita el projecte modificat, d’acord amb el que disposa el vigent Reglament general de la Llei de Contractes de les Administracions Públiques. El contractista està obligat a realitzar amb el seu personal i els seus materials el que la Direcció de les obres disposi per a apuntalaments, enderrocs, recalçaments o qualsevol altra obra de caràcter urgent, anticipant de moment aquest servei, ja que el seu import li serà consignat en un pressupost addicional.

Article 26. PRÒRROGA PER CAUSA DE FORÇA MAJOR

Si per causa de força major o independentment de la voluntat del contractista, aquest no pogués començar les obres, hagués de suspendre-les o no li fos possible acabar-les en els terminis fixats, se li atorgarà una pròrroga proporcionada per a acompliment de la contracta, després de l'informe favorable de l'arquitecte.

El contractista exposarà, per escrit dirigit a la Direcció Tècnica, la causa que impedeix l'execució o la marxa dels treballs i el retard que per això s'originaria en els terminis acordats, raonant degudament la pròrroga que sol·liciten per aquesta.

Article 27. RESPONSABILITAT DE LA DIRECCIÓ FACULTATIVA

El contractista no podrà excusar-se de no haver acomplert els terminis de les obres estipulats, al·legant com a causa la mancança de plànols o ordres de la Direcció Facultativa, a excepció del cas que havent-lo sol·licitat per escrit no se li haguessin proporcionat.

Article 28. CONDICIONS GENERALS DE L'EXECUCIÓ DELS TREBALLS

Els treballs s'ajustaran exactament als plànols del projecte d'execució, a aquest Plec de condicions i a l'estat d'amidaments. Els tècnics directors de l'obra resoldran qualsevol discrepància que pogués existir. Si per qualsevol circumstància fos necessari efectuar alguna variació a l'obra, es redactaran els corresponents plànols modificats, als quals es consideraran des del dia de la seva data part

integrant del projecte primitiu i, per tant, subjectes a les especificacions de cadascun dels documents d'aquests, sempre i que no se li oposi.

Qualsevol ordre donada pels tècnics no s'oposarà cap alteració en el pressupost del projecte si no es redacta el corresponent projecte modificat.

Article 29. OBRES OCULTES

De tots els treballs i unitats que hagin de quedar amagats a l'acabament de l'obra, s'aixecaran els plànols necessaris perquè quedin perfectament definits; aquests documents s'estendran per duplicat, i s'entregarà: un, a la Direcció Tècnica; i el segon, al contractista, signats tots ells pels tres. Aquests hauran d'anar suficientment acotats i es consideraran documents indispensables per efectuar els amidaments.

Article 30. VICIS AMAGATS

Si la Direcció Facultativa tingués raons fonamentades per creure en l'existència de vicis de construcció amagats en les obres executades, ordenarà en qualsevol moment i abans de la recepció definitiva els enderrocs que cregui necessaris per al reconeixement dels treballs que suposi que són defectuosos. Les despeses seran a càrrec del constructor sempre que la Direcció Tècnica tingui raó en els supòsits.

Article 31. CONDICIONS QUE HAN DE REUNIR ELS MATERIALS

Qualsevol material que fos necessari emprar haurà de reunir les qualitats que es requereixin per la seva funció a judici de la Direcció Tècnica de l'obra i d'acord amb els Plecs generals de condicions.

Els productes industrials d'utilització a l'obra que, per les seves especials peculiaritats es determinin excepcionalment en el document contractual per referència a la marca, model o denominació específica, solament podran substituir-se per uns altres de similars per part del contractista, si així ho autoritza expressament la Direcció Tècnica de l'obra, en el corresponent llibre d'ordres. S'entendrà que un producte és similar si compleix les mateixes característiques tècniques quant a funcionalitat, qualitat i disseny.

Si el producte similar autoritzat és de menor preu, es certificarà la partida corresponent de conformitat amb aquest menor preu, i s'acompanyarà la certificació de l'obra amb el document que acrediti la conformitat de la Direcció Facultativa i del contractista amb el preu. Si no s'arriba a un acord en la fixació del preu del material similar, aquest no podrà autoritzar-se.

Article 32. MATERIALS I APARELLS. LA SEVA PROCEDÈNCIA

El contractista té llibertat de proveir-se dels materials i aparells de totes classes en els punts que li sembli convenient, excepte en els casos en què el Plec particular de condicions tècniques preceptuï una procedència determinada.
Obligatòriament, i abans de procedir al seu emprenent o arreplegament, el constructor haurà de presentar a la Direcció Tècnica una llista completa dels materials i aparells a utilitzar en la qual s'especifiquen totes les indicacions sobre marques, qualitats, procedència i idoneïtat de cadascun d'ells.

Article 33. MATERIALS NO UTILITZABLES

El contractista, al seu càrrec, transportarà i col·locarà agrupant-los ordenadament i en lloc adequat, els materials procedents d'excavacions i enderrocs. Es retiraran de l'obra i es portaran a l'abocador quan així estigui establert en el pressupost.

Article 34. CONTROL DE QUALITAT

En les ofertes per a la construcció de l'obra es consideraran incloses totes les despeses necessàries per procedir als assaigs previstos en les normes i disposicions generals i d'una manera especial quan

facin referència al control de qualitat de l'obra, que serà a un nivell d'exigència definit en el Pla de Control de Qualitat.

Aquest control de qualitat haurà de contractar-se amb un laboratori degudament homologat, que ofereixi garanties suficients a judici de la Direcció Tècnica. El seu cost està inclòs en el pressupost, tant si es troba formant part d'un percentatge del P.E.M. o bé com a capítol independent.

Article 35. NETEJA DE LES OBRES

És obligació del contractista mantenir les obres netes tant de runes com de materials sobrants, fer desaparèixer les instal·lacions provisionals que no siguin necessàries, adoptar les mesures i executar tots els treballs que siguin necessaris perquè l'obra ofereixi un bon aspecte.

Article 36. TREBALLS DEFECTUOSOS

Fins que hi hagi la recepció definitiva de les obres, el contractista és l'únic responsable de l'execució dels treballs que ha contractat i de les faltes i defectes que puguin existir en aquests, per la seva mala execució o per la deficient qualitat dels materials utilitzats o aparells col·locats, sense que puguin servir d'excusa, ni li concedeixi cap dret la circumstància que els tècnics directors o els seus subalterns no li hagin estat valorats en les certificacions particulars d'obres, que sempre se suposa que s'estenen i abonen a bon compte.

Com a conseqüència de tot això, quan els tècnics municipals directors o el seu representant en l'obra se n'adonin de vicis i defectes en els treballs executats, o que els materials utilitzats o els aparells col·locats no reuneixen les condicions preceptuades, ja sigui en el curs de l'execució dels treballs o una vegada s'hagin acabat, i abans de verificar-se la recepció definitiva de l'obra, que les parts defectuoses siguin enderrocades i reconstruïdes d'acord amb el contractat i tot això a càrrec de l'adjudicatari de les obres.

Article 37. MITJANS AUXILIARS

Seran a càrrec del contractista les bastides, cintes, màquines i altres mitjans auxiliars que es necessitin per al funcionament i execució dels treballs, i les connexions de servei i instal·lacions necessàries per a la correcta execució de les obres, no tenint la Direcció Facultativa cap responsabilitat per qualsevol avaria o accident personal que pugui passar a les obres per insuficiència dels esmentats mitjans auxiliars.
El contractista està obligat, a criteri de la Direcció Tècnica, a disposar en cada moment de la maquinària necessària per poder portar l'obra al ritme fixat en el contracte d'acord amb el calendari de l'obra.

Article 38. SUPÒSITS DE MODIFICACIONS

Tots els supòsits s'entenen referits a la condició de no haver sigut previsibles amb anterioritat a la contractació, aplicant tota la diligència requerida d'acord amb una bona pràctica professional en l'elaboració del projecte o en la redacció de les especificacions tècniques, essent els següents:

- *1er supòsit:* que puguin aparèixer serveis afectats ocults no detectats o per causes objectives de tipus geològic, hídric o arqueològic.
- *2n supòsit:* modificacions imposades per les companyies subministradores d'aigua, d'electricitat i de gas, en les seves respectives xarxes.
- Partides d'obra que es puguin afectar amb la modificació: la modificació només podrà afectar a les partides incloses o per incloure en el capítol d'enderrocs i instal·lacions.
- Percentatge màxim del preu del contracte que es pot afectar en la modificació: el 15%

PLEC DE CONDICIONS TÈCNIQUES PARTICULARS

1 ENDERROCS

Definició

Es defineix com enderroc, l'operació de demolició de tots els elements aeris o soterrats que obstaculitzen la construcció d'una obra o que sigui necessari fer-los desaparèixer per acabar-ne l'execució.

La seva execució inclou les operacions següents:

- Enderroc o excavació de materials
- Retirada dels materials resultants als abocadors, o lloc d'amàs per la seva posterior utilització definitiva.

Abans de l'execució material, un tècnic competent designat per l'Administració actuant redactarà un *projecte* d'enderroc amb indicació expressa de les normes de seguretat aplicable a les fases i a la tecnologia de l'enderroc, l'aprofitament o no dels materials resultants i la seva retirada.

L'execució material es realitzarà sota la supervisió contínua de la *Direcció Facultativa* i el T*ècnic Redactor* del projecte.

Execució de les obres

Les operacions d'enderroc s'efectuaran amb les precaucions necessàries a fi d'obtenir unes condicions de seguretat suficient, evitant danys al personal que treballi en aquestes operacions i en les estructures existents. Serà l'encarregat de les obres que designarà i marcarà els elements que s'hagin de conservar intactes, així com els llocs d'amàs i la forma de transport, amb el vist i plau de la D.F. de l'obra.

El *contractista* té l'obligació de dipositar els materials procedents de l'enderroc que es considerin de possible utilització o d'algun valor, al lloc assignat per la D.F.

Amidament i abonament

Les obres de demolició no seran objecte d'amidament i s'abonaran com a partida alçada d'abonament íntegre. La partida alçada inclourà els honoraris de p*rojecte i direcció* de les obres d'enderroc, els costos de neteja, càrrega i transport a l'abocador o indret indicat a qualsevol distància, així com tots els treballs, materials i operacions necessàries per a deixar el solar i el seu entorn immediat net de tot element

La partida d'abonament íntegre complementari inclou la possible existència de fonamentacions soterrades, així com els increments de cost d'aquestes fonamentacions.

Encara que en cap document del projecte figuri el concepte esmentat o que les dades informatives de la *Memòria* siguin inexactes o incompletes, s'entén que el contractista ho ha de comprovar abans de calcular l'import de la proposició econòmica. La *direcció* de les obres interpretarà les incidències sobre elements soterrats, des del punt de vista del principi de risc i ventura que regeix sobre el *Contracte*.

Si durant els enderrocs fos necessària la reconstrucció d'alguns elements que s'haguessin enderrocat per l'execució de les obres, seran d'igual qualitat i textura que les primitives i s'abonaran, segons els preus del *Quadre de Preus núm. 1*, com si es tractés de nova construcció.

ELS TÈCNICS REDACTORS DEL PROJECTE

DOCUMENT Nº 4- PRESSUPOST

Quadre de preus nº 1

QUADRE DE PREUS NÚMERO 1

Data: 18/03/16 Pàg.: 1

NÚMERO	CODI	UA	DESCRIPCIÓ	PREU	
P-1	E5ZD2H0U	m	Minvell contra parament, de rajola de ceràmica amb trencaaigües, col.locada amb morter asfàltic (VINT-I-CINC EUROS AMB VUIT CÈNTIMS)	25,08	€
P-2	E614H8AL	m2	Agulles amb rajol ceràmic tipus gero per lligar envà pluvvial de 29x14x10 cm, per a revestir, col.locat amb morter mixt 1:0,5:4, elaborat a l'obra amb formigonera de 165 l (VINT-I-TRES EUROS AMB NORANTA-QUATRE CÈNTIMS)	23,94	€
P-3	E614MP1E	m2	Envà recolzat de tancament de 7 cm de gruix, de supermaó de 60x25x7 cm, per a revestir, col.locat amb morter ciment 1:4, elaborat a l'obra amb formigonera de 165 l (CATORZE EUROS AMB VUITANTA CÈNTIMS)	14,80	€
P-4	E7C35424	m2	Aïllament de poliuretà projectat, de densitat 40 kg/m3, autoextingible, de 40 mm de gruix i preparat amb encaix, col.locades amb fixacions mecàniques (ONZE EUROS AMB CINC CÈNTIMS)	11,05	€
P-5	E81136L2	m2	Arrebossat reglejat sobre parament vertical exterior, a més de 3,00 m d'alçària, amb morter mixt 1:0,5:4, elaborat a l'obra amb formigonera de 165 l, remolinat (DINOU EUROS AMB SETANTA-UN CÈNTIMS)	19,71	€
P-6	E898D240	m2	Pintat de parament vertical exterior de ciment, amb pintura plàstica amb acabat llis, amb una capa de fons diluïda, i dues d'acabat (color a determinar per la D.O) (SET EUROS AMB VUITANTA-TRES CÈNTIMS)	7,83	€
P-7	E8J35A7K	m	Coronament de paret de 28 a 32 cm de gruix, amb pedra artificial de morter de ciment blanc, sortida de motlle, amb dos cantells en escaire, col.locada amb morter mixt 1:2:10, elaborat a l'obra amb formigonera de 165 l (VUIT EUROS AMB QUARANTA-NOU CÈNTIMS)	8,49	€
P-8	F2193A05	m	Demolició i tall de paviment de formigó just al limit de façanes, amb compressor i càrrega mecànica sobre camió, (QUATRE EUROS AMB NOU CÈNTIMS)	4,09	€
P-9	F2194JF3	m2	DEMOLICIÓ DE PAVIMENT DE PANOTS COL·LOCATS SOBRE FORMIGÓ, DE FINS A 15 CM DE GRUIX I FINS A 2 M. D'AMPLÀRIA AMB COMPRESOR. (SIS EUROS AMB CINQUANTA-UN CÈNTIMS)	6,51	€
P-10	F21N4XC2	M2	DEMOLICIO DE PAVIMENT DE MESCLA BITUMINOSA, DE 10 CM DE GRUIX, COM A MAXIM, I DE MES DE 1 M D'AMPLARIA, AMB MITJANS MECANICS I CARREGA SOBRE CAMIO (TRES EUROS AMB CINQUANTA-DOS CÈNTIMS)	3,52	€
P-11	F21PV045	M	DEMOLICIO DE VORADA AMB BASE DE FORMIGO INCLOS RIGOLA, I CARREGA SOBRE CAMIO (QUATRE EUROS AMB VINT CÈNTIMS)	4,20	€
P-12	F222005P	U	EXCAVACIO DE RASES AMB MITJANS MANUALS PER LOCALITZACIO DE SERVEIS, INCLOS ENRETIRADA DE TERRES SOBRANTS A L'ABOCADOR O LLOC D'US (CENT TRENTA-SIS EUROS AMB SETANTA-UN CÈNTIMS)	136,71	€
P-13	F2225A22	M3	EXCAVACIÓ DE RASES I POUS DE FINS A 4 M DE FONDÀRIA I FINS A 2 M D´AMPLÀRIA, EN TERRENY NO CLASSIFICAT, AMB MITJANS MECÀNICS I CÀRREGA MECÀNICA DEL MATERIAL EXCAVAT (DEU EUROS AMB DOTZE CÈNTIMS)	10,12	€

QUADRE DE PREUS NÚMERO 1

Data: 18/03/16 Pàg.: 2

NÚMERO	CODI	UA	DESCRIPCIÓ	PREU	
P-14	F222H123	m3	Excavació de rasa de fins a 1 m d'amplària i fins a 2 m de fondària, en terreny roca, amb martell trencador muntat sobre retroexcavadora i càrrega mecànica del material excavat (QUARANTA-NOU EUROS AMB SETANTA-VUIT CÈNTIMS)	49,78	€
P-15	F228560F	M3	REBLIMENT I PICONATGE DE RASA D´AMPLÀRIA FINS A 0.6 M, AMB MATERIAL PROVINENT DE LA MATEIXA OBRA, EN TONGADES DE GRUIX FINS A 25 CM, UTILITZANT PICÓ VIBRANT, AMB COMPACTACIÓ DEL 95 % PM (VUIT EUROS AMB SEIXANTA CÈNTIMS)	8,60	€
P-16	F241U103	M3	CÀRREGA I TRANSPORT DE TERRES AMB CAMIO DE 12 T FINS L'ABOCADOR AUTORITZAT, INCLOS CANON D'ABOCAMENT I MANTENIMENT DE L'ABOCADOR (QUINZE EUROS AMB SET CÈNTIMS)	15,07	€
P-17	F241U105	M3	CÀRREGA I TRANSPORT DE RUNES AMB CAMIO DE 12 T FINS L'ABOCADOR AUTORITZAT, INCLOS CANON D'ABOCAMENT I MANTENIMENT DE L'ABOCADOR (SETZE EUROS AMB DEU CÈNTIMS)	16,10	€
P-18	F2A11000	M3	SUBMINISTRAMENT DE TERRA SELECCIONADA D´APORTACIÓ (SET EUROS AMB ONZE CÈNTIMS)	7,11	€
P-19	F2A1G001	M3	SUBMINISTRAMENT, ESTESA I COMPACTACIO DE SORRA D'APORTACIO DE 0-5 MM PER PROTECCIO DE SERVEIS EN RASES (VINT-I-SET EUROS AMB SET CÈNTIMS)	27,07	€
P-20	F618461N	m2	Paret de gruix 15 cm i alçària <= 1 m, de bloc de morter de ciment foradat llis de 400x200x150 mm, per a revestir, col·locat amb morter de ciment pòrtland amb filler calcari 1:8 (VINT-I-TRES EUROS AMB NORANTA-TRES CÈNTIMS)	23,93	€
P-21	F931201J	M3	BASE DE TOT-U ARTIFICIAL, AMB ESTESA I PICONATGE DEL MATERIAL AL 98 % DEL PM (VINT-I-VUIT EUROS AMB TRENTA-SIS CÈNTIMS)	28,36	€
P-22	F9365H11	M3	BASE DE FORMIGÓ HM-20/B/20/I, DE CONSISTÈNCIA TOVA I GRANDÀRIA MÀXIMA DEL GRANULAT 20 MM, ABOCAT DES DE CAMIÓ AMB ESTESA I VIBRATGE MANUAL, AMB ACABAT REGLEJAT (SEIXANTA-SET EUROS AMB TRENTA-TRES CÈNTIMS)	67,33	€
P-23	F9365H51	m3	Base de formigó HM-20/B/20/I, de consistència tova i grandària màxima del granulat 20 mm, abocat amb transport interior mecànic amb estesa i vibratge manual, amb acabat reglejat (SETANTA-NOU EUROS AMB QUARANTA-QUATRE CÈNTIMS)	79,44	€
P-24	F965U010	M	VORADA RECTA DE FORMIGO TIPUS TAULO, DE 8X20 CM, COL.LOCADA AMB FONAMENT DE FORMIGO (TRETZE EUROS AMB NORANTA-CINC CÈNTIMS)	13,95	€
P-25	F965U211	M	VORADA RECTA DE FORMIGO DE 15X25 CM, COL.LOCADA AMB FONAMENT DE FORMIGO (VINT-I-TRES EUROS AMB SETANTA-UN CÈNTIMS)	23,71	€
P-26	F9E13204	M2	PAVIMENT DE PANOT 9 PASTILLES PER A VORERA GRIS DE 20X20X4 CM, CLASSE 1A TIPUS 2, COL.LOCAT A L´ESTESA AMB SORRA-CIMENT DE 200 KG/M3 DE CIMENT PÒRTLAND I BEURADA DE CIMENT PÒRTLAND (VINT EUROS AMB TRENTA-TRES CÈNTIMS)	20,33	€
P-27	F9G3C045	M3	PAVIMENT DE FORMIGO AMB GRANULAT GRANITIC HP-45 (PG-3), ESCAMPAT DES DE CAMIO, ESTESA I VIBRATGE MECANIC, Acabat color . (VUITANTA-TRES EUROS AMB NORANTA CÈNTIMS)	83,90	€

QUADRE DE PREUS NÚMERO 1

Data: 18/03/16 Pàg.: 3

NÚMERO	CODI	UA	DESCRIPCIÓ	PREU	
P-28	FDG3CV07	M	CANALITZACIO AMB DOS TUBS TUB DE PVC CORRUGAT DE D 90 MM, INCLOS REBLIMENT DE FORMIGO DE RESISTENCIA 10 N/MM2 I EL MOVIMENT DE TERRES NECESSARI (VUIT EUROS AMB VINT-I-VUIT CÈNTIMS)	8,28	€
P-29	FDK2U020	U	ARQUETA TIPUS M PER A CANALITZACIO DE SERVEIS DE 42X42X60 CM, AMB PARETS DE 14 CM DE GUIX DE MAO CALAT ARREBOSSADES PER DINS AMB MORTER DE CIMENT I LLIT DRENANT DE GRAVA DE 10 CM DE GRUIX, COL.LOCACIO DE BASTIMENT I TAPA DE 340X340X45 MM DE FOSA DUCTIL C-250 AMB GRAVAT DEL SERVEI CORRESPONENT (CENT VINT-I-DOS EUROS AMB SETANTA-TRES CÈNTIMS)	122,73	€
P-30	FDK2U022	U	PERICO PER TELEFONICA TIPUS H DE MIDES INTERIORS 80X70X82 CM, HOMOLOGADA, AMB COL.LOCACIO DE BASTIMENT METAL.LIC I TAPA DE FORMIGO AMB DISTINTIU DEL SERVEI (TRES-CENTS SET EUROS AMB SEIXANTA-UN CÈNTIMS)	307,61	€
P-31	FG22RE1K	m	Tub corbable corrugat de PVC, de 65 mm de diàmetre nominal, aïllant i no propagador de la flama, resistència a l'impacte de 6 J, resistència a compressió de 250 N, muntat com a canalització soterrada (DOS EUROS AMB CINQUANTA-QUATRE CÈNTIMS)	2,54	€
P-32	G214U010	m3	Enderroc d'edificació, mesurat en volum aparent, inclosa la coberta, paviment de la planta baixa, solera i massís, càrrega i transport a l'abocador, inclòs cànon d'abocament i manteniment de l'abocador (DISSET EUROS AMB VUITANTA-CINC CÈNTIMS)	17,85	€
P-33	G214U020	m3	Enderroc d'estructures de qualsevol tipus, de formigó en massa o armat, amb mitjans mecànics o manuals, inclòs tall d'armadures, càrrega, transport a l'abocador, cànon d'abocament i manteniment de l'abocador (SEIXANTA-VUIT EUROS AMB QUARANTA-NOU CÈNTIMS)	68,49	€
P-34	G219Q105	m	Tall amb serra de disc de paviment de mescles bituminoses o formigó, fins a una fondària de 20 cm (TRES EUROS AMB VUIT CÈNTIMS)	3,08	€
P-35	K2R24200	m3	Classificació a peu d'obra de residus de la construcció en residus inerts, no especials i especials amb mitjans manuals. (VINT-I-UN EUROS AMB QUATRE CÈNTIMS)	21,04	€
P-36	K2R540G0	m3	Transport de residus a centre de reciclatge, a monodipòsit, a abocador específic o a centre de recollida i transferència, amb contenidor (DEU EUROS AMB NORANTA-DOS CÈNTIMS)	10,92	€
P-37	PPA900SS	pa	Partida alçada de cobrament íntegre per la Seguretat i Salut a l'obra (VUIT-CENTS CINQUANTA EUROS)	850,00	€
P-38	Z0010001-01	m	Estesa cable RZ 3x95 ALI54.6 ALM a paret normal (DEU EUROS AMB SEIXANTA-NOU CÈNTIMS)	10,69	€
P-39	Z0010001-02	m	Suplement per metre d'ubicació de cable superficial RZ50 mm2 en canalata (VINT-I-UN EUROS AMB SEIXANTA-CINC CÈNTIMS)	21,65	€
P-40	Z0010001-03	m	Estesa cable RZ 3x95 ALI54.6 ALM tensada (SIS EUROS AMB QUARANTA-SIS CÈNTIMS)	6,46	€

QUADRE DE PREUS NÚMERO 1

Data: 18/03/16 Pàg.: 4

NÚMERO	CODI	UA	DESCRIPCIÓ	PREU	
P-41	Z0010001-04	ut	Amarre RZ 3x95I54,6 sense tensor palometa-creuament (VINT-I-DOS EUROS AMB TRETZE CÈNTIMS)	22,13	€
P-42	Z0010001-05	ut	Fusibles ganivetes 2-315 (TRETZE EUROS AMB TRES CÈNTIMS)	13,03	€
P-43	Z0010001-06	ut	Connexió línia 3x150I95 amb RZ 3x95I54,6 (SETZE EUROS AMB VINT-I-SIS CÈNTIMS)	16,26	€
P-44	Z0010001-07	ut	onnexió línia 3x150I95 amb RZ 3x15I80 (SETZE EUROS AMB VINT-I-SIS CÈNTIMS)	16,26	€
P-45	Z0010001-08	ut	Creuament subterrani RV 3x240I150 al a RZ 3x150I80 ALM (DOS-CENTS CINQUANTA-NOU EUROS AMB VINT-I-UN CÈNTIMS)	259,21	€
P-46	Z0010001-09	ut	Arrancada palometa o pal (CINQUANTA-VUIT EUROS AMB SEIXANTA-NOU CÈNTIMS)	58,69	€
P-47	Z0010001-10	m	Arrencada metres cable BT RZ 3x25-54,6 amb suport (DOS EUROS AMB SEIXANTA CÈNTIMS)	2,60	€
P-48	Z0010001-11	m	Arrencada metres cable BT RZ 3x150-95-22 AC amb suport (DOS EUROS AMB SEIXANTA CÈNTIMS)	2,60	€
P-49	Z0010001-12	m	Arrencada metres cable BT RZ 3x150-95 per façana (TRES EUROS AMB CINQUANTA-UN CÈNTIMS)	3,51	€
P-50	Z0010001-13	ut	Complement TET connexió xarxa o derivació aèrea (ONZE EUROS AMB CINQUANTA-NOU CÈNTIMS)	11,59	€
P-51	Z0010001-14	ut	Complements TET desconnexió xarxa o derivació aèrea (NOU EUROS AMB TRENTA-TRES CÈNTIMS)	9,33	€
P-52	Z0010001-15	ut	Complement TET connexió escomesa xarxa trenada (NOU EUROS AMB VINT-I-UN CÈNTIMS)	9,21	€
P-53	Z0010001-16	ut	Complement TET desconnexió xarxa trenada (SET EUROS AMB TRES CÈNTIMS)	7,03	€
P-54	Z0010001-17	m	Estesa simple 1 C. 3x1x240-1x150 (ONZE EUROS AMB TRENTA-QUATRE CÈNTIMS)	11,34	€
P-55	Z0010001-18	m	Estesa simple 2 C. 3x1x240-1x150 (VINT-I-DOS EUROS AMB SETANTA CÈNTIMS)	22,70	€
P-56	Z0010001-19	m	Estesa simple 4 C. 3x1x240-1x150 (QUARANTA-CINC EUROS AMB QUARANTA CÈNTIMS)	45,40	€
P-57	Z0010001-20	m	Estesa tubular 2 C. 3x1x240-1x150 (VINT-I-VUIT EUROS AMB SETANTA-UN CÈNTIMS)	28,71	€
P-58	Z0010001-21	m	Estesa tubular 4 C. 3x1x240-1x150 (CINQUANTA-SET EUROS AMB QUARANTA-TRES CÈNTIMS)	57,43	€

QUADRE DE PREUS NÚMERO 1

Data: 18/03/16 Pàg.: 5

NÚMERO	CODI	UA	DESCRIPCIÓ	PREU	
P-59	Z0010001-22	ut	Connexió cable amb terminal 3x240-1x50 mm2 (TRENTA-DOS EUROS AMB TRENTA-QUATRE CÈNTIMS)	32,34	€
P-60	Z0010001-23	ut	Confecció plànol AS Built per a xarxa soterrada BT de més de 15 m (DOS-CENTS SETANTA EUROS AMB SETANTA-UN CÈNTIMS)	270,71	€
P-61	Z0010001-24	ut	Trobada/material-connexió línia 3x150l95 amb RZ 3x150l80 (SETZE EUROS AMB VINT-I-SIS CÈNTIMS)	16,26	€
P-62	Z0010001-25	ut	Supervisió obres (DOS-CENTS TRENTA-CINC EUROS AMB VINT-I-NOU CÈNTIMS)	235,29	€
P-63	Z0010001-26	ut	Desconnexió cable soterrat BT superficial 4x50 de borns o terminal (QUINZE EUROS AMB DOS CÈNTIMS)	15,02	€
P-64	Z0010001-27	ut	Prova rigidesa cable soterrat BT (SETANTA-SET EUROS AMB CINQUANTA-CINC CÈNTIMS)	77,55	€
P-65	Z0010001-28	ut	Trobada/material-fusible ganivetes tamany 2 315 (QUATRE EUROS AMB TRENTA-QUATRE CÈNTIMS)	4,34	€
P-66	Z0010001-29	ut	Enginyeria i projecte (DOS-CENTS TRENTA-CINC EUROS AMB VINT-I-NOU CÈNTIMS)	235,29	€
P-67	Z0010001-30	m	Estesa cable RZ 3x150 AL/80ALM a paret normal (DOTZE EUROS AMB SETANTA-CINC CÈNTIMS)	12,75	€
P-68	Z0010001-31	ut	Caixa distribució a urbanitzacions (CENT CINQUANTA-SET EUROS AMB CINQUANTA-SET CÈNTIMS)	157,57	€
P-69	Z0010001-32	ut	Connexió PAT caixes i armaris distribució LSBT (NORANTA EUROS AMB SEIXANTA-QUATRE CÈNTIMS)	90,64	€
P-70	Z0010001-33	ut	Identificació tall cable soterrat qualsevol tensió (TRENTA-NOU EUROS AMB NORANTA-CINC CÈNTIMS)	39,95	€
P-71	Z0010001-34	ut	Maniobra CT i creació zona protegida amb treball (CENT SETZE EUROS AMB TRENTA CÈNTIMS)	116,30	€
P-72	Z0010001-35	ut	Desplaçament circuit cable soterrat (TRES EUROS AMB NORANTA-CINC CÈNTIMS)	3,95	€
P-73	Z0010001-36	ut	Armari prefabricat monobloc i sòcol independent, amb porta metal·lica per a caixa de distribució per a urbanitzacions o caixa seccionament amb sortides part inferior Model CAHORs o similar (CINC-CENTS TRENTA EUROS)	530,00	€
P-74	Z0010001-38	ut	Trobada material-connexió BT sec 3x240-150 mm2 (SETZE EUROS AMB TRENTA-QUATRE CÈNTIMS)	16,34	€
P-75	Z0010001-39	ut	Candau 25x5 armari i instal·lat (SETZE EUROS AMB VINT-I-SET CÈNTIMS)	16,27	€

QUADRE DE PREUS NÚMERO 1

NÚMERO	CODI	UA	DESCRIPCIÓ	PREU

Àrea d´Urbanisme
Departament de Projectes i Habitatge

Cristina Casas i Facerias
Arquitecta municipal

Quadre de preus nº 2

QUADRE DE PREUS NÚMERO 2

Data: 18/03/16 Pàg.: 1

NÚMERO	CODI	UA	DESCRIPCIÓ	PREU	
P-1	E5ZD2H0U	m	Minvell contra parament, de rajola de ceràmica amb trencaaigües, col.locada amb morter asfàltic	**25,08**	€
	B0FJ3QQ3	u	Rajola amb 1 aresta amb trencaaigües, de 14x28 cm, de ceràmica natural de color vermell	5,09796	€
			Altres conceptes	19,98204	€
P-2	E614H8AL	m2	Agulles amb rajol ceràmic tipus gero per lligar envà pluvvial de 29x14x10 cm, per a revestir, col.locat amb morter mixt 1:0,5:4, elaborat a l'obra amb formigonera de 165 l	**23,94**	€
	B0FA12A0	u	Totxana de 29x14x10 cm	4,05022	€
			Altres conceptes	19,88978	€
P-3	E614MP1E	m2	Envà recolzat de tancament de 7 cm de gruix, de supermaó de 60x25x7 cm, per a revestir, col.locat amb morter ciment 1:4, elaborat a l'obra amb formigonera de 165 l	**14,80**	€
	B0F86570	u	Supermaó de 60x25x7 cm, per a revestir	2,53368	€
			Altres conceptes	12,26632	€
P-4	E7C35424	m2	Aïllament de poliuretà projectat, de densitat 40 kg/m3, autoextingible, de 40 mm de gruix i preparat amb encaix, col.locades amb fixacions mecàniques	**11,05**	€
	B7C35420	m2	Placa d'escuma de poliuretà de densitat 40 kg/m3, autoextingible de 40 mm de gruix i amb cantell preparat amb encaix	9,01600	€
			Altres conceptes	2,03400	€
P-5	E81136L2	m2	Arrebossat reglejat sobre parament vertical exterior, a més de 3,00 m d'alçària, amb morter mixt 1:0,5:4, elaborat a l'obra amb formigonera de 165 l, remolinat	**19,71**	€
			Altres conceptes	19,71000	€
P-6	E898D240	m2	Pintat de parament vertical exterior de ciment, amb pintura plàstica amb acabat llis, amb una capa de fons diluïda, i dues d'acabat (color a determinar per la D.O)	**7,83**	€
	B89ZPE00	kg	Pintura plàstica per a exteriors	2,56673	€
			Altres conceptes	5,26327	€
P-7	E8J35A7K	m	Coronament de paret de 28 a 32 cm de gruix, amb pedra artificial de morter de ciment blanc, sortida de motlle, amb dos cantells en escaire, col.locada amb morter mixt 1:2:10, elaborat a l'obra amb formigonera de 165 l	**8,49**	€
			Altres conceptes	8,49000	€
P-8	F2193A05	m	Demolició i tall de paviment de formigó just al limit de façanes, amb compressor i càrrega mecànica sobre camió,	**4,09**	€
			Altres conceptes	4,09000	€
P-9	F2194JF3	m2	DEMOLICIÓ DE PAVIMENT DE PANOTS COL·LOCATS SOBRE FORMIGÓ, DE FINS A 15 CM DE GRUIX I FINS A 2 M. D'AMPLÀRIA AMB COMPRESOR.	**6,51**	€
			Altres conceptes	6,51000	€
P-10	F21N4XC2	M2	DEMOLICIO DE PAVIMENT DE MESCLA BITUMINOSA, DE 10 CM DE GRUIX, COM A MAXIM, I DE MES DE 1 M D'AMPLARIA, AMB MITJANS MECANICS I CARREGA SOBRE CAMIO	**3,52**	€
			Altres conceptes	3,52000	€
P-11	F21PV045	M	DEMOLICIO DE VORADA AMB BASE DE FORMIGO INCLOS RIGOLA, I CARREGA SOBRE CAMIO	**4,20**	€
			Altres conceptes	4,20000	€
P-12	F222005P	U	EXCAVACIO DE RASES AMB MITJANS MANUALS PER LOCALITZACIO DE SERVEIS, INCLOS ENRETIRADA DE TERRES SOBRANTS A L'ABOCADOR O LLOC D'US	**136,71**	€
			Altres conceptes	136,71000	€
P-13	F2225A22	M3	EXCAVACIÓ DE RASES I POUS DE FINS A 4 M DE FONDÀRIA I FINS A 2 M D´AMPLÀRIA, EN TERRENY NO CLASSIFICAT, AMB MITJANS MECÀNICS I CÀRREGA MECÀNICA DEL MATERIAL EXCAVAT	**10,12**	€

QUADRE DE PREUS NÚMERO 2

Data: 18/03/16 Pàg.: 2

NÚMERO	CODI	UA	DESCRIPCIÓ	PREU	
			Altres conceptes	10,12000	€
P-14	F222H123	m3	Excavació de rasa de fins a 1 m d'amplària i fins a 2 m de fondària, en terreny roca, amb martell trencador muntat sobre retroexcavadora i càrrega mecànica del material excavat	**49,78**	€
			Altres conceptes	49,78000	€
P-15	F228560F	M3	REBLIMENT I PICONATGE DE RASA D´AMPLÀRIA FINS A 0.6 M, AMB MATERIAL PROVINENT DE LA MATEIXA OBRA, EN TONGADES DE GRUIX FINS A 25 CM, UTILITZANT PICÓ VIBRANT, AMB COMPACTACIÓ DEL 95 % PM	**8,60**	€
			Altres conceptes	8,60000	€
P-16	F241U103	M3	CÀRREGA I TRANSPORT DE TERRES AMB CAMIO DE 12 T FINS L'ABOCADOR AUTORITZAT, INCLOS CANON D'ABOCAMENT I MANTENIMENT DE L'ABOCADOR	**15,07**	€
			Altres conceptes	15,07000	€
P-17	F241U105	M3	CÀRREGA I TRANSPORT DE RUNES AMB CAMIO DE 12 T FINS L'ABOCADOR AUTORITZAT, INCLOS CANON D'ABOCAMENT I MANTENIMENT DE L'ABOCADOR	**16,10**	€
			Altres conceptes	16,10000	€
P-18	F2A11000	M3	SUBMINISTRAMENT DE TERRA SELECCIONADA D´APORTACIÓ	**7,11**	€
	B03D1000	M3	TERRA SELECCIONADA	7,11000	€
			Altres conceptes	0,00000	€
P-19	F2A1G001	M3	SUBMINISTRAMENT, ESTESA I COMPACTACIO DE SORRA D'APORTACIO DE 0-5 MM PER PROTECCIO DE SERVEIS EN RASES	**27,07**	€
	B0111000	M3	AIGUA	0,24000	€
	B0312400	T	SORRA DE PEDRERA DE PEDRA GRANÍTICA, DE 0 A 5 MM	26,06400	€
			Altres conceptes	0,76600	€
P-20	F618461N	m2	Paret de gruix 15 cm i alçària <= 1 m, de bloc de morter de ciment foradat llis de 400x200x150 mm, per a revestir, col·locat amb morter de ciment pòrtland amb filler calcari 1:8	**23,93**	€
	B0E244F1	u	Bloc foradat de morter de ciment, llis, de 400x150x200 mm, per a revestir, categoria I segons norma UNE-EN 771-3	13,50011	€
			Altres conceptes	10,42989	€
P-21	F931201J	M3	BASE DE TOT-U ARTIFICIAL, AMB ESTESA I PICONATGE DEL MATERIAL AL 98 % DEL PM	**28,36**	€
	B0111000	M3	AIGUA	0,04000	€
	B0372000	M3	TOT-U ARTIFICIAL	16,06500	€
			Altres conceptes	12,25500	€
P-22	F9365H11	M3	BASE DE FORMIGÓ HM-20/B/20/I, DE CONSISTÈNCIA TOVA I GRANDÀRIA MÀXIMA DEL GRANULAT 20 MM, ABOCAT DES DE CAMIÓ AMB ESTESA I VIBRATGE MANUAL, AMB ACABAT REGLEJAT	**67,33**	€
	B0641050	M3	FORMIGÓ HM-20/B/20/I DE CONSISTÈNCIA TOVA, GRANDÀRIA MÀXIMA DEL GRANULAT 20 MM, AMB >= 200 KG/M3 DE CIMENT, APTE PER A CLASSE D´EXPOSICIÓ I	52,24800	€
			Altres conceptes	15,08200	€
P-23	F9365H51	m3	Base de formigó HM-20/B/20/I, de consistència tova i grandària màxima del granulat 20 mm, abocat amb transport interior mecànic amb estesa i vibratge manual, amb acabat reglejat	**79,44**	€
	B064300B	m3	Formigó HM-20/B/20/I de consistència tova, grandària màxima del granulat 20 mm, amb >= 200 kg/m3 de ciment, apte per a classe d'exposició I	68,59650	€
			Altres conceptes	10,84350	€
P-24	F965U010	M	VORADA RECTA DE FORMIGO TIPUS TAULO, DE 8X20 CM, COL.LOCADA AMB FONAMENT DE FORMIGO	**13,95**	€

QUADRE DE PREUS NÚMERO 2

Data: 18/03/16 Pàg.: 3

NÚMERO	CODI	UA	DESCRIPCIÓ	PREU	
	B96513D0	M	PEÇA RECTA DE FORMIGÓ PER A VORADES, MONOCAPA PER A VIANANTS A3 8X20 CM CLASSE R 5	3,81000	€
	B0602210	M3	FORMIGO DE RESISTENCIA 10 N/MM2, DE CONSISTENCIA PLASTICA I GRANDARIA MAXIMA DEL GRANULAT 12 MM	2,24760	€
			Altres conceptes	7,89240	€
P-25	F965U211	M	VORADA RECTA DE FORMIGO DE 15X25 CM, COL.LOCADA AMB FONAMENT DE FORMIGO	**23,71**	€
	B0DZJ0K6	U	PART PROPORCIONAL DE MATERIALS AUXILIARS PER ENCOFRAR	2,75000	€
	B96517D0	M	PEÇA RECTA DE FORMIGÓ PER A VORADES DE 15X25 CM CLASSE R 5	5,21000	€
	B0602210	M3	FORMIGO DE RESISTENCIA 10 N/MM2, DE CONSISTENCIA PLASTICA I GRANDARIA MAXIMA DEL GRANULAT 12 MM	2,43490	€
	B0604220	M3	FORMIGO DE RESISTENCIA 15 N/MM2, DE CONSISTENCIA PLASTICA I GRANDARIA MAXIMA DEL GRANULAT 20 MM	3,39680	€
			Altres conceptes	9,91830	€
P-26	F9E13204	M2	PAVIMENT DE PANOT 9 PASTILLES PER A VORERA GRIS DE 20X20X4 CM, CLASSE 1A TIPUS 2, COL.LOCAT A L´ESTESA AMB SORRA-CIMENT DE 200 KG/M3 DE CIMENT PÒRTLAND I BEURADA DE CIMENT PÒRTLAND	**20,33**	€
	B0514301	T	CIMENT PÒRTLAND AMB ESCÒRIA CEM II/B-S 32,5, EN SACS	0,20985	€
	B0111000	M3	AIGUA	0,00800	€
	B9E13200	M2	PANOT GRIS DE 20X20X4 CM, CLASSE 1A, TIPUS 2	4,75320	€
			Altres conceptes	15,35895	€
P-27	F9G3C045	M3	PAVIMENT DE FORMIGO AMB GRANULAT GRANITIC HP-45 (PG-3), ESCAMPAT DES DE CAMIO, ESTESA I VIBRATGE MECANIC, Acabat color .	**83,90**	€
	B06BU030	M3	FORMIGO AMB GRANULAT GRANITIC HP-45 (PG-3)	53,00400	€
			Altres conceptes	30,89600	€
P-28	FDG3CV07	M	CANALITZACIO AMB DOS TUBS TUB DE PVC CORRUGAT DE D 90 MM, INCLOS REBLIMENT DE FORMIGO DE RESISTENCIA 10 N/MM2 I EL MOVIMENT DE TERRES NECESSARI	**8,28**	€
	BG21CV03	M	TUB DE PVC RIGI, DE D 110 MM, AMB GUIA DE PLASTIC	4,46000	€
	B0602220	M3	FORMIGO DE RESISTENCIA 10 N/MM2, DE CONSISTENCIA PLASTICA I GRANDARIA MAXIMA DEL GRANULAT 20 MM	1,83700	€
			Altres conceptes	1,98300	€
P-29	FDK2U020	U	ARQUETA TIPUS M PER A CANALITZACIO DE SERVEIS DE 42X42X60 CM, AMB PARETS DE 14 CM DE GUIX DE MAO CALAT ARREBOSSADES PER DINS AMB MORTER DE CIMENT I LLIT DRENANT DE GRAVA DE 10 CM DE GRUIX, COL.LOCACIO DE BASTIMENT I TAPA DE 340X340X45 MM DE FOSA DUCTIL C-250 AMB GRAVAT DEL SERVEI CORRESPONENT	**122,73**	€
	B0604220	M3	FORMIGO DE RESISTENCIA 15 N/MM2, DE CONSISTENCIA PLASTICA I GRANDARIA MAXIMA DEL GRANULAT 20 MM	7,64280	€
	B0F1D2A1	U	MAÓ CALAT, DE 29X14X10 CM, PER A REVESTIR	10,64000	€
	B0332020	T	GRAVA DE PEDRERA DE PEDRA GRANÍTICA, PER A DRENS	0,60795	€
	BDKZ3150	U	BASTIMENT I TAPA PER A PERICÓ DE SERVEIS DE F.D. C-250 DE 340X340X45 MM	32,13000	€
			Altres conceptes	71,70925	€
P-30	FDK2U022	U	PERICO PER TELEFONICA TIPUS H DE MIDES INTERIORS 80X70X82 CM, HOMOLOGADA, AMB COL.LOCACIO DE BASTIMENT METAL.LIC I TAPA DE FORMIGO AMB DISTINTIU DEL SERVEI	**307,61**	€

QUADRE DE PREUS NÚMERO 2

Data: 18/03/16 Pàg.: 4

NÚMERO	CODI	UA	DESCRIPCIÓ	PREU	
	BDKZ3152	U	PERICO PREFABRICAT HOMOLOGAT DE TELEFONICA TIPUS H DE 80X70X82 CM	192,35000	€
	B0604220	M3	FORMIGO DE RESISTENCIA 15 N/MM2, DE CONSISTENCIA PLASTICA I GRANDARIA MAXIMA DEL GRANULAT 20 MM	4,67060	€
			Altres conceptes	110,58940	€
P-31	FG22RE1K	m	Tub corbable corrugat de PVC, de 65 mm de diàmetre nominal, aïllant i no propagador de la flama, resistència a l'impacte de 6 J, resistència a compressió de 250 N, muntat com a canalització soterrada	**2,54**	€
	BG22RE10	m	Tub corbable corrugat de PVC, de 65 mm de diàmetre nominal, aïllant i no propagador de la flama, resistència a l'impacte de 6 J, resistència a compressió de 250 N, per a canalitzacions soterrades	1,77760	€
			Altres conceptes	0,76240	€
P-32	G214U010	m3	Enderroc d'edificació, mesurat en volum aparent, inclosa la coberta, paviment de la planta baixa, solera i massís, càrrega i transport a l'abocador, inclòs cànon d'abocament i manteniment de l'abocador	**17,85**	€
			Altres conceptes	17,85000	€
P-33	G214U020	m3	Enderroc d'estructures de qualsevol tipus, de formigó en massa o armat, amb mitjans mecànics o manuals, inclòs tall d'armadures, càrrega, transport a l'abocador, cànon d'abocament i manteniment de l'abocador	**68,49**	€
			Altres conceptes	68,49000	€
P-34	G219Q105	m	Tall amb serra de disc de paviment de mescles bituminoses o formigó, fins a una fondària de 20 cm	**3,08**	€
			Altres conceptes	3,08000	€
P-35	K2R24200	m3	Classificació a peu d'obra de residus de la construcció en residus inerts, no especials i especials amb mitjans manuals.	**21,04**	€
			Altres conceptes	21,04000	€
P-36	K2R540G0	m3	Transport de residus a centre de reciclatge, a monodipòsit, a abocador específic o a centre de recollida i transferència, amb contenidor	**10,92**	€
			Altres conceptes	10,92000	€
P-37	PPA900SS	pa	Partida alçada de cobrament íntegre per la Seguretat i Salut a l'obra	**850,00**	€
			Sense descomposició	850,00000	€
P-38	Z0010001-0	m	Estesa cable RZ 3x95 ALI54.6 ALM a paret normal	**10,69**	€
			Sense descomposició	10,69000	€
P-39	Z0010001-0	m	Suplement per metre d'ubicació de cable superficial RZ50 mm2 en canalata	**21,65**	€
			Sense descomposició	21,65000	€
P-40	Z0010001-0	m	Estesa cable RZ 3x95 ALI54.6 ALM tensada	**6,46**	€
			Sense descomposició	6,46000	€
P-41	Z0010001-0	ut	Amarre RZ 3x95I54,6 sense tensor palometa-creuament	**22,13**	€
			Sense descomposició	22,13000	€
P-42	Z0010001-0	ut	Fusibles ganivetes 2-315	**13,03**	€
			Sense descomposició	13,03000	€
P-43	Z0010001-0	ut	Connexió línia 3x150I95 amb RZ 3x95I54,6	**16,26**	€
			Sense descomposició	16,26000	€
P-44	Z0010001-0	ut	onnexió línia 3x150I95 amb RZ 3x15I80	**16,26**	€
			Sense descomposició	16,26000	€

QUADRE DE PREUS NÚMERO 2

Data: 18/03/16 Pàg.: 5

NÚMERO	CODI	UA	DESCRIPCIÓ		PREU	
P-45	Z0010001-0	ut	Creuament subterrani RV 3x240I150 al a RZ 3x150I80 ALM		**259,21**	€
				Sense descomposició	259,21000	€
P-46	Z0010001-0	ut	Arrancada palometa o pal		**58,69**	€
				Sense descomposició	58,69000	€
P-47	Z0010001-1	m	Arrencada metres cable BT RZ 3x25-54,6 amb suport		**2,60**	€
				Sense descomposició	2,60000	€
P-48	Z0010001-1	m	Arrencada metres cable BT RZ 3x150-95-22 AC amb suport		**2,60**	€
				Sense descomposició	2,60000	€
P-49	Z0010001-1	m	Arrencada metres cable BT RZ 3x150-95 per façana		**3,51**	€
				Sense descomposició	3,51000	€
P-50	Z0010001-1	ut	Complement TET connexió xarxa o derivació aèrea		**11,59**	€
				Sense descomposició	11,59000	€
P-51	Z0010001-1	ut	Complements TET desconnexió xarxa o derivació aèrea		**9,33**	€
				Sense descomposició	9,33000	€
P-52	Z0010001-1	ut	Complement TET connexió escomesa xarxa trenada		**9,21**	€
				Sense descomposició	9,21000	€
P-53	Z0010001-1	ut	Complement TET desconnexió xarxa trenada		**7,03**	€
				Sense descomposició	7,03000	€
P-54	Z0010001-1	m	Estesa simple 1 C. 3x1x240-1x150		**11,34**	€
				Sense descomposició	11,34000	€
P-55	Z0010001-1	m	Estesa simple 2 C. 3x1x240-1x150		**22,70**	€
				Sense descomposició	22,70000	€
P-56	Z0010001-1	m	Estesa simple 4 C. 3x1x240-1x150		**45,40**	€
				Sense descomposició	45,40000	€
P-57	Z0010001-2	m	Estesa tubular 2 C. 3x1x240-1x150		**28,71**	€
				Sense descomposició	28,71000	€
P-58	Z0010001-2	m	Estesa tubular 4 C. 3x1x240-1x150		**57,43**	€
				Sense descomposició	57,43000	€
P-59	Z0010001-2	ut	Connexió cable amb terminal 3x240-1x50 mm2		**32,34**	€
				Sense descomposició	32,34000	€
P-60	Z0010001-2	ut	Confecció plànol AS Built per a xarxa soterrada BT de més de 15 m		**270,71**	€
				Sense descomposició	270,71000	€
P-61	Z0010001-2	ut	Trobada/material-connexió línia 3x150I95 amb RZ 3x150I80		**16,26**	€
				Sense descomposició	16,26000	€
P-62	Z0010001-2	ut	Supervisió obres		**235,29**	€
				Sense descomposició	235,29000	€
P-63	Z0010001-2	ut	Desconnexió cable soterrat BT superficial 4x50 de borns o terminal		**15,02**	€
				Sense descomposició	15,02000	€
P-64	Z0010001-2	ut	Prova rigidesa cable soterrat BT		**77,55**	€

QUADRE DE PREUS NÚMERO 2

Data: 18/03/16 Pàg.: 6

NÚMERO	CODI	UA	DESCRIPCIÓ		PREU	
				Sense descomposició	77,55000	€
P-65	Z0010001-2	ut	Trobada/material-fusible ganivetes tamany 2 315		**4,34**	€
				Sense descomposició	4,34000	€
P-66	Z0010001-2	ut	Enginyeria i projecte		**235,29**	€
				Sense descomposició	235,29000	€
P-67	Z0010001-3	m	Estesa cable RZ 3x150 AL/80ALM a paret normal		**12,75**	€
				Sense descomposició	12,75000	€
P-68	Z0010001-3	ut	Caixa distribució a urbanitzacions		**157,57**	€
				Sense descomposició	157,57000	€
P-69	Z0010001-3	ut	Connexió PAT caixes i armaris distribució LSBT		**90,64**	€
				Sense descomposició	90,64000	€
P-70	Z0010001-3	ut	Identificació tall cable soterrat qualsevol tensió		**39,95**	€
				Sense descomposició	39,95000	€
P-71	Z0010001-3	ut	Maniobra CT i creació zona protegida amb treball		**116,30**	€
				Sense descomposició	116,30000	€
P-72	Z0010001-3	ut	Desplaçament circuit cable soterrat		**3,95**	€
				Sense descomposició	3,95000	€
P-73	Z0010001-3	ut	Armari prefabricat monobloc i sòcol independent, amb porta metal·lica per a caixa de distribució per a urbanitzacions o caixa seccionament amb sortides part inferior Model CAHORs o similar		**530,00**	€
				Sense descomposició	530,00000	€
P-74	Z0010001-3	ut	Trobada material-connexió BT sec 3x240-150 mm2		**16,34**	€
				Sense descomposició	16,34000	€
P-75	Z0010001-3	ut	Candau 25x5 armari i instal·lat		**16,27**	€
				Sense descomposició	16,27000	€

Àrea d´Urbanisme
Departament de Projectes i Habitatge

Cristina Casas i Facerias
Arquitecta municipal

Amidaments

AMIDAMENTS

Data: 18/03/16 Pàg.: 1

Obra 01 PRESSUPOST PU15004OT
Capítol 01 DEMOLICIÓ EDIFICACIONS

NUM.	CODI	UA	DESCRIPCIÓ
1	G214U010	m3	Enderroc d'edificació, mesurat en volum aparent, inclosa la coberta, paviment de la planta baixa, solera i massís, càrrega i transport a l'abocador, inclòs cànon d'abocament i manteniment de l'abocador

Num.	Text	Tipus	[C]	[D]	[E]	[F]	TOTAL	Fórmula
1	casa 1		16,500	5,400	5,600		498,960	C#*D#*E#*F#
2			16,500	5,400	1,700	0,500	75,735	C#*D#*E#*F#
3	casa 2		19,500	2,800	3,200		174,720	C#*D#*E#*F#
4			8,000	2,000	2,900	0,500	23,200	C#*D#*E#*F#

TOTAL AMIDAMENT 772,615

2	G214U020	m3	Enderroc d'estructures de qualsevol tipus, de formigó en massa o armat, amb mitjans mecànics o manuals, inclòs tall d'armadures, càrrega, transport a l'abocador, cànon d'abocament i manteniment de l'abocador

Num.	Text	Tipus	[C]	[D]	[E]	[F]	TOTAL	Fórmula
1	fonaments			20,000	0,600	0,400	4,800	C#*D#*E#*F#
2				9,000	0,600	0,400	2,160	C#*D#*E#*F#

TOTAL AMIDAMENT 6,960

3	K2R24200	m3	Classificació a peu d'obra de residus de la construcció en residus inerts, no especials i especials amb mitjans manuals.

Num.	Text	Tipus	[C]	[D]	[E]	[F]	TOTAL	Fórmula
1	3% (780)		23,400				23,400	C#*D#*E#*F#

TOTAL AMIDAMENT 23,400

4	K2R540G0	m3	Transport de residus a centre de reciclatge, a monodipòsit, a abocador específic o a centre de recollida i transferència, amb contenidor

Num.	Text	Tipus	[C]	[D]	[E]	[F]	TOTAL	Fórmula
1	3% (780)		23,400			1,200	28,080	C#*D#*E#*F#

TOTAL AMIDAMENT 28,080

Obra 01 PRESSUPOST PU15004OT
Capítol 02 ADEQUACIÓ ÀMBIT

NUM.	CODI	UA	DESCRIPCIÓ
1	E7C35424	m2	Aïllament de poliuretà projectat, de densitat 40 kg/m3, autoextingible, de 40 mm de gruix i preparat amb encaix, col.locades amb fixacions mecàniques

Num.	Text	Tipus	[C]	[D]	[E]	[F]	TOTAL	Fórmula
1			10,400	3,400			35,360	C#*D#*E#*F#
2			8,200	6,000			49,200	C#*D#*E#*F#

TOTAL AMIDAMENT 84,560

2 E614H8AL m2 Agulles amb rajol ceràmic tipus gero per lligar envà pluvvial de 29x14x10 cm, per a revestir, col.locat amb morter mixt 1:0,5:4, elaborat a l'obra amb formigonera de 165 l

Num.	Text	Tipus	[C]	[D]	[E]	[F]	TOTAL	Fórmula
1	Agulles per lligar l'enva		8,000	0,450	8,000		28,800	C#*D#*E#*F#

TOTAL AMIDAMENT 28,800

3 E614MP1E m2 Envà recolzat de tancament de 7 cm de gruix, de supermaó de 60x25x7 cm, per a revestir, col.locat amb morter ciment 1:4, elaborat a l'obra amb formigonera de 165 l

Num.	Text	Tipus	[C]	[D]	[E]	[F]	TOTAL	Fórmula
1	mitgeres		10,400	3,400			35,360	C#*D#*E#*F#
2			8,200	6,000			49,200	C#*D#*E#*F#

TOTAL AMIDAMENT 84,560

4 E5ZD2H0U m Minvell contra parament, de rajola de ceràmica amb trencaaigües, col.locada amb morter asfàltic

Num.	Text	Tipus	[C]	[D]	[E]	[F]	TOTAL	Fórmula
1	Minvell		10,400				10,400	C#*D#*E#*F#
2			8,200				8,200	C#*D#*E#*F#

TOTAL AMIDAMENT 18,600

5 F618461N m2 Paret de gruix 15 cm i alçària <= 1 m, de bloc de morter de ciment foradat llis de 400x200x150 mm, per a revestir, col·locat amb morter de ciment pòrtland amb filler calcari 1:8

Num.	Text	Tipus	[C]	[D]	[E]	[F]	TOTAL	Fórmula
1	barana tarragona		9,250				9,250	C#*D#*E#*F#
2	barana escala		21,000				21,000	C#*D#*E#*F#

TOTAL AMIDAMENT 30,250

6 E8J35A7K m Coronament de paret de 28 a 32 cm de gruix, amb pedra artificial de morter de ciment blanc, sortida de motlle, amb dos cantells en escaire, col.locada amb morter mixt 1:2:10, elaborat a l'obra amb formigonera de 165 l

Num.	Text	Tipus	[C]	[D]	[E]	[F]	TOTAL	Fórmula
1	barana tarragona		9,250				9,250	C#*D#*E#*F#
2	barana escala		21,000				21,000	C#*D#*E#*F#

TOTAL AMIDAMENT 30,250

7 E81136L2 m2 Arrebossat reglejat sobre parament vertical exterior, a més de 3,00 m d'alçària, amb morter mixt 1:0,5:4, elaborat a l'obra amb formigonera de 165 l, remolinat

Num.	Text	Tipus	[C]	[D]	[E]	[F]	TOTAL	Fórmula
1	c/ Tarragona		21,550				21,550	C#*D#*E#*F#
2	escales		38,000				38,000	C#*D#*E#*F#
3	barana escala		21,000			2,000	42,000	C#*D#*E#*F#

4	barana c/ tarragona	9,250		2,000	18,500	C#*D#*E#*F#
5	mitgeres	10,400	3,400		35,360	C#*D#*E#*F#
6		8,200	6,000		49,200	C#*D#*E#*F#

TOTAL AMIDAMENT 204,610

8 E898D240 m2 Pintat de parament vertical exterior de ciment, amb pintura plàstica amb acabat llis, amb una capa de fons diluïda, i dues d'acabat (color a determinar per la D.O)

Num.	Text	Tipus	[C]	[D]	[E]	[F]	TOTAL	Fórmula
1	c/ Tarragona		21,550				21,550	C#*D#*E#*F#
2	escales		38,000				38,000	C#*D#*E#*F#
3	barana escala		21,000			2,000	42,000	C#*D#*E#*F#
4	barana c/ tarragona		9,250			2,000	18,500	C#*D#*E#*F#
5	mitgeres		10,400	3,400			35,360	C#*D#*E#*F#
6			8,200	6,000			49,200	C#*D#*E#*F#

TOTAL AMIDAMENT 204,610

9 F965U010 M VORADA RECTA DE FORMIGO TIPUS TAULO, DE 8X20 CM, COL.LOCADA AMB FONAMENT DE FORMIGO

Num.	Text	Tipus	[C]	[D]	[E]	[F]	TOTAL	Fórmula
1	limit espai lliure		9,500				9,500	C#*D#*E#*F#

TOTAL AMIDAMENT 9,500

10 F931201J M3 BASE DE TOT-U ARTIFICIAL, AMB ESTESA I PICONATGE DEL MATERIAL AL 98 % DEL PM

Num.	Text	Tipus	[C]	[D]	[E]	[F]	TOTAL	Fórmula
1	finca		136,000		0,150		20,400	C#*D#*E#*F#

TOTAL AMIDAMENT 20,400

11 F9G3C045 M3 PAVIMENT DE FORMIGO AMB GRANULAT GRANITIC HP-45 (PG-3), ESCAMPAT DES DE CAMIO, ESTESA I VIBRATGE MECANIC, Acabat color
.

Num.	Text	Tipus	[C]	[D]	[E]	[F]	TOTAL	Fórmula
1	paviment àmbit		136,000		0,150		20,400	C#*D#*E#*F#

TOTAL AMIDAMENT 20,400

Obra 01 PRESSUPOST PU15004OT
Capítol 03 INSTAL·LACIONS-BAIXA TENSIÓ

NUM.	CODI	UA	DESCRIPCIÓ
1	F222005P	U	EXCAVACIO DE RASES AMB MITJANS MANUALS PER LOCALITZACIO DE SERVEIS, INCLOS ENRETIRADA DE TERRES SOBRANTS A L'ABOCADOR O LLOC D'US

Num.	Text	Tipus	[C]	[D]	[E]	[F]	TOTAL	Fórmula
1			5,000				5,000	C#*D#*E#*F#

TOTAL AMIDAMENT 5,000

2 F2193A05 m Demolició i tall de paviment de formigó just al limit de façanes, amb compressor i càrrega mecànica sobre camió,

Num.	Text	Tipus	[C]	[D]	[E]	[F]	TOTAL	Fórmula
1	A		11,000				11,000	C#*D#*E#*F#

TOTAL AMIDAMENT 11,000

3 G219Q105 m Tall amb serra de disc de paviment de mescles bituminoses o formigó, fins a una fondària de 20 cm

Num.	Text	Tipus	[C]	[D]	[E]	[F]	TOTAL	Fórmula
1	A		11,500				11,500	C#*D#*E#*F#
2	B		7,000			2,000	14,000	C#*D#*E#*F#
3	C		9,000				9,000	C#*D#*E#*F#

TOTAL AMIDAMENT 34,500

4 F2194JF3 m2 DEMOLICIÓ DE PAVIMENT DE PANOTS COL·LOCATS SOBRE FORMIGÓ, DE FINS A 15 CM DE GRUIX I FINS A 2 M. D'AMPLÀRIA AMB COMPRESOR.

Num.	Text	Tipus	[C]	[D]	[E]	[F]	TOTAL	Fórmula
1	A		11,500	1,000			11,500	C#*D#*E#*F#
2	C		9,000	1,000			9,000	C#*D#*E#*F#

TOTAL AMIDAMENT 20,500

5 F21N4XC2 M2 DEMOLICIO DE PAVIMENT DE MESCLA BITUMINOSA, DE 10 CM DE GRUIX, COM A MAXIM, I DE MES DE 1 M D'AMPLARIA, AMB MITJANS MECANICS I CARREGA SOBRE CAMIO

Num.	Text	Tipus	[C]	[D]	[E]	[F]	TOTAL	Fórmula
1	cruïlla		11,000	5,000			55,000	C#*D#*E#*F#

TOTAL AMIDAMENT 55,000

6 F21PV045 M DEMOLICIO DE VORADA AMB BASE DE FORMIGO INCLOS RIGOLA, I CARREGA SOBRE CAMIO

Num.	Text	Tipus	[C]	[D]	[E]	[F]	TOTAL	Fórmula
1	A		11,500				11,500	C#*D#*E#*F#
2	C		9,000				9,000	C#*D#*E#*F#

TOTAL AMIDAMENT 20,500

7 F241U105 M3 CÀRREGA I TRANSPORT DE RUNES AMB CAMIO DE 12 T FINS L'ABOCADOR AUTORITZAT, INCLOS CANON D'ABOCAMENT I MANTENIMENT DE L'ABOCADOR

Num.	Text	Tipus	[C]	[D]	[E]	[F]	TOTAL	Fórmula
1	demolicio pannot		11,500	1,000		1,200	13,800	C#*D#*E#*F#
2			9,000	1,000		1,200	10,800	C#*D#*E#*F#
3	demolicoó mescla		7,000	0,400		1,200	3,360	C#*D#*E#*F#
4	demolició vorada		11,500	0,150	0,150	1,200	0,311	C#*D#*E#*F#

TOTAL AMIDAMENT 28,271

8 F2225A22 M3 EXCAVACIÓ DE RASES I POUS DE FINS A 4 M DE FONDÀRIA I FINS A 2 M D´AMPLÀRIA, EN TERRENY NO CLASSIFICAT, AMB MITJANS MECÀNICS I CÀRREGA MECÀNICA DEL MATERIAL EXCAVAT

Num.	Text	Tipus	[C]	[D]	[E]	[F]	TOTAL	Fórmula
1	A		11,500	0,400	0,900	0,900	3,726	C#*D#*E#*F#
2	B		7,000	0,400	1,100	0,900	2,772	C#*D#*E#*F#
3	C		9,000	0,400	1,100	0,900	3,564	C#*D#*E#*F#

TOTAL AMIDAMENT 10,062

9 F222H123 m3 Excavació de rasa de fins a 1 m d'amplària i fins a 2 m de fondària, en terreny roca, amb martell trencador muntat sobre retroexcavadora i càrrega mecànica del material excavat

Num.	Text	Tipus	[C]	[D]	[E]	[F]	TOTAL	Fórmula
1	A		11,000	0,400	0,900	0,100	0,396	C#*D#*E#*F#
2	B		7,000	0,400	1,100	0,100	0,308	C#*D#*E#*F#
3	C		9,000	0,400	1,100	0,100	0,396	C#*D#*E#*F#

TOTAL AMIDAMENT 1,100

10 F241U103 M3 CÀRREGA I TRANSPORT DE TERRES AMB CAMIO DE 12 T FINS L'ABOCADOR AUTORITZAT, INCLOS CANON D'ABOCAMENT I MANTENIMENT DE L'ABOCADOR

Num.	Text	Tipus	[C]	[D]	[E]	[F]	TOTAL	Fórmula
1	A		11,500	0,400	0,900	1,200	4,968	C#*D#*E#*F#
2	B		7,000	0,400	1,100	1,200	3,696	C#*D#*E#*F#
3	C		9,000	0,400	1,100	1,200	4,752	C#*D#*E#*F#

TOTAL AMIDAMENT 13,416

11 F2A11000 M3 SUBMINISTRAMENT DE TERRA SELECCIONADA D´APORTACIÓ

Num.	Text	Tipus	[C]	[D]	[E]	[F]	TOTAL	Fórmula
1	A		11,500	0,400	0,300		1,380	C#*D#*E#*F#
2	B		7,000	0,400	0,300		0,840	C#*D#*E#*F#
3	C		9,000	0,400	0,300		1,080	C#*D#*E#*F#

TOTAL AMIDAMENT 3,300

12 F9365H51 m3 Base de formigó HM-20/B/20/I, de consistència tova i grandària màxima del granulat 20 mm, abocat amb transport interior mecànic amb estesa i vibratge manual, amb acabat reglejat

Num.	Text	Tipus	[C]	[D]	[E]	[F]	TOTAL	Fórmula
1	A							
2	rasa		11,500	0,400	0,250		1,150	C#*D#*E#*F#
3	vorera		11,500		0,210		2,415	C#*D#*E#*F#
4	B							
5	rasa		7,000	0,400	0,450		1,260	C#*D#*E#*F#

6	acabat	7,000	0,400	0,300		0,840	C#*D#*E#*F#
7	C						
8	vorera	9,000	0,400	0,210		0,756	C#*D#*E#*F#

TOTAL AMIDAMENT 6,421

13 F2A1G001 M3 SUBMINISTRAMENT, ESTESA I COMPACTACIO DE SORRA D'APORTACIO DE 0-5 MM PER PROTECCIO DE SERVEIS EN RASES

Num.	Text	Tipus	[C]	[D]	[E]	[F]	TOTAL	Fórmula
1	C		9,000	0,400	0,400		1,440	C#*D#*E#*F#

TOTAL AMIDAMENT 1,440

14 F228560F M3 REBLIMENT I PICONATGE DE RASA D´AMPLÀRIA FINS A 0.6 M, AMB MATERIAL PROVINENT DE LA MATEIXA OBRA, EN TONGADES DE GRUIX FINS A 25 CM, UTILITZANT PICÓ VIBRANT, AMB COMPACTACIÓ DEL 95 % PM

Num.	Text	Tipus	[C]	[D]	[E]	[F]	TOTAL	Fórmula
1	A		11,500	0,400	0,150		0,690	C#*D#*E#*F#
2	B		7,000	0,400	0,150		0,420	C#*D#*E#*F#
3	C		9,000	0,400	0,150		0,540	C#*D#*E#*F#

TOTAL AMIDAMENT 1,650

15 F931201J M3 BASE DE TOT-U ARTIFICIAL, AMB ESTESA I PICONATGE DEL MATERIAL AL 98 % DEL PM

Num.	Text	Tipus	[C]	[D]	[E]	[F]	TOTAL	Fórmula
1	A		11,500	0,400	0,150		0,690	C#*D#*E#*F#
2	B		7,000	0,400	0,150		0,420	C#*D#*E#*F#
3	C		9,000	0,400	0,150		0,540	C#*D#*E#*F#

TOTAL AMIDAMENT 1,650

16 F965U211 M VORADA RECTA DE FORMIGO DE 15X25 CM, COL.LOCADA AMB FONAMENT DE FORMIGO

Num.	Text	Tipus	[C]	[D]	[E]	[F]	TOTAL	Fórmula
1	A		11,500				11,500	C#*D#*E#*F#
2	C		9,000				9,000	C#*D#*E#*F#

TOTAL AMIDAMENT 20,500

17 F9E13204 M2 PAVIMENT DE PANOT 9 PASTILLES PER A VORERA GRIS DE 20X20X4 CM, CLASSE 1A TIPUS 2, COL.LOCAT A L´ESTESA AMB SORRA-CIMENT DE 200 KG/M3 DE CIMENT PÒRTLAND I BEURADA DE CIMENT PÒRTLAND

Num.	Text	Tipus	[C]	[D]	[E]	[F]	TOTAL	Fórmula
1	A		11,500	1,000			11,500	C#*D#*E#*F#
2	C		9,000	1,000			9,000	C#*D#*E#*F#

TOTAL AMIDAMENT 20,500

18 F9G3C045 M3 PAVIMENT DE FORMIGO AMB GRANULAT GRANITIC HP-45 (PG-3), ESCAMPAT DES DE CAMIO, ESTESA I VIBRATGE MECANIC, Acabat color

AMIDAMENTS

Data: 18/03/16 Pàg.: 7

.

Num.	Text	Tipus	[C]	[D]	[E]	[F]	TOTAL	Fórmula
1	cruïlla		10,000	5,000		0,150	7,500	C#*D#*E#*F#

TOTAL AMIDAMENT 7,500

19 Z0010001-01 m Estesa cable RZ 3x95 ALI54.6 ALM a paret normal

AMIDAMENT DIRECTE 30,000

20 Z0010001-02 m Suplement per metre d'ubicació de cable superficial RZ50 mm2 en canalata

AMIDAMENT DIRECTE 14,000

21 Z0010001-03 m Estesa cable RZ 3x95 ALI54.6 ALM tensada

AMIDAMENT DIRECTE 6,000

22 Z0010001-04 ut Amarre RZ 3x95I54,6 sense tensor palometa-creuament

AMIDAMENT DIRECTE 2,000

23 Z0010001-05 ut Fusibles ganivetes 2-315

AMIDAMENT DIRECTE 3,000

24 Z0010001-06 ut Connexió línia 3x150I95 amb RZ 3x95I54,6

AMIDAMENT DIRECTE 1,000

25 Z0010001-07 ut onnexió línia 3x150I95 amb RZ 3x15I80

AMIDAMENT DIRECTE 1,000

26 Z0010001-08 ut Creuament subterrani RV 3x240I150 al a RZ 3x150I80 ALM

AMIDAMENT DIRECTE 5,000

27 Z0010001-09 ut Arrancada palometa o pal

AMIDAMENT DIRECTE 2,000

28 Z0010001-10 m Arrencada metres cable BT RZ 3x25-54,6 amb suport

AMIDAMENT DIRECTE 7,000

29 Z0010001-11 m Arrencada metres cable BT RZ 3x150-95-22 AC amb suport

AMIDAMENT DIRECTE 108,000

30 Z0010001-12 m Arrencada metres cable BT RZ 3x150-95 per façana

AMIDAMENT DIRECTE 16,000

31 Z0010001-13 ut Complement TET connexió xarxa o derivació aèrea

AMIDAMENTS

Data: 18/03/16 Pàg.: 8

			AMIDAMENT DIRECTE	2,000
32	Z0010001-14	ut	Complements TET desconnexió xarxa o derivació aèrea	
			AMIDAMENT DIRECTE	4,000
33	Z0010001-15	ut	Complement TET connexió escomesa xarxa trenada	
			AMIDAMENT DIRECTE	3,000
34	Z0010001-16	ut	Complement TET desconnexió xarxa trenada	
			AMIDAMENT DIRECTE	3,000
35	Z0010001-17	m	Estesa simple 1 C. 3x1x240-1x150	
			AMIDAMENT DIRECTE	30,000
36	Z0010001-18	m	Estesa simple 2 C. 3x1x240-1x150	
			AMIDAMENT DIRECTE	22,000
37	Z0010001-19	m	Estesa simple 4 C. 3x1x240-1x150	
			AMIDAMENT DIRECTE	10,000
38	Z0010001-20	m	Estesa tubular 2 C. 3x1x240-1x150	
			AMIDAMENT DIRECTE	6,000
39	Z0010001-21	m	Estesa tubular 4 C. 3x1x240-1x150	
			AMIDAMENT DIRECTE	6,000
40	Z0010001-22	ut	Connexió cable amb terminal 3x240-1x50 mm2	
			AMIDAMENT DIRECTE	5,000
41	Z0010001-23	ut	Confecció plànol AS Built per a xarxa soterrada BT de més de 15 m	
			AMIDAMENT DIRECTE	1,000
42	Z0010001-24	ut	Trobada/material-connexió línia 3x150I95 amb RZ 3x150I80	
			AMIDAMENT DIRECTE	4,000
43	Z0010001-25	ut	Supervisió obres	
			AMIDAMENT DIRECTE	1,000
44	Z0010001-26	ut	Desconnexió cable soterrat BT superficial 4x50 de borns o terminal	
			AMIDAMENT DIRECTE	2,000
45	Z0010001-27	ut	Prova rigidesa cable soterrat BT	
			AMIDAMENT DIRECTE	4,000

46	Z0010001-28	ut	Trobada/material-fusible ganivetes tamany 2 315	
			AMIDAMENT DIRECTE	6,000
47	Z0010001-29	ut	Enginyeria i projecte	
			AMIDAMENT DIRECTE	1,000
48	Z0010001-30	m	Estesa cable RZ 3x150 AL/80ALM a paret normal	
			AMIDAMENT DIRECTE	14,000
49	Z0010001-31	ut	Caixa distribució a urbanitzacions	
			AMIDAMENT DIRECTE	1,000
50	Z0010001-32	ut	Connexió PAT caixes i armaris distribució LSBT	
			AMIDAMENT DIRECTE	1,000
51	Z0010001-33	ut	Identificació tall cable soterrat qualsevol tensió	
			AMIDAMENT DIRECTE	2,000
52	Z0010001-34	ut	Maniobra CT i creació zona protegida amb treball	
			AMIDAMENT DIRECTE	1,000
53	Z0010001-35	ut	Desplaçament circuit cable soterrat	
			AMIDAMENT DIRECTE	2,000
54	Z0010001-36	ut	Armari prefabricat monobloc i sòcol independent, amb porta metal·lica per a caixa de distribució per a urbanitzacions o caixa seccionament amb sortides part inferior Model CAHORs o similar	
			AMIDAMENT DIRECTE	1,000
55	Z0010001-38	ut	Trobada material-connexió BT sec 3x240-150 mm2	
			AMIDAMENT DIRECTE	2,000
56	Z0010001-39	ut	Candau 25x5 armari i instal·lat	
			AMIDAMENT DIRECTE	1,000

Obra 01 PRESSUPOST PU15004OT
Capítol 04 INSTAL·LACIONS-TELEFONIA

NUM.	CODI	UA	DESCRIPCIÓ
1	F2225A22	M3	EXCAVACIÓ DE RASES I POUS DE FINS A 4 M DE FONDÀRIA I FINS A 2 M D´AMPLÀRIA, EN TERRENY NO CLASSIFICAT, AMB MITJANS MECÀNICS I CÀRREGA MECÀNICA DEL MATERIAL EXCAVAT

Num.	Text	Tipus	[C]	[D]	[E]	[F]	TOTAL	Fórmula
1	R1		11,000	0,400	0,900		3,960	C#*D#*E#*F#
2	R2		5,000	0,400	0,900		1,800	C#*D#*E#*F#
3			8,000	0,400	0,900		2,880	C#*D#*E#*F#

4		2,500	0,400	0,230		0,230	C#*D#*E#*F#
5		2,000	0,400	0,230		0,184	C#*D#*E#*F#

TOTAL AMIDAMENT 9,054

2 F9365H51 m3 Base de formigó HM-20/B/20/I, de consistència tova i grandària màxima del granulat 20 mm, abocat amb transport interior mecànic amb estesa i vibratge manual, amb acabat reglejat

Num.	Text	Tipus	[C]	[D]	[E]	[F]	TOTAL	Fórmula
1	R1		11,000	0,400	0,250		1,100	C#*D#*E#*F#
2	R2		5,000	0,400	0,230		0,460	C#*D#*E#*F#
3			8,000	0,400	0,230		0,736	C#*D#*E#*F#
4			2,500	0,400	0,230		0,230	C#*D#*E#*F#
5			2,000	0,400	0,230		0,184	C#*D#*E#*F#

TOTAL AMIDAMENT 2,710

3 F228560F M3 REBLIMENT I PICONATGE DE RASA D´AMPLÀRIA FINS A 0.6 M, AMB MATERIAL PROVINENT DE LA MATEIXA OBRA, EN TONGADES DE GRUIX FINS A 25 CM, UTILITZANT PICÓ VIBRANT, AMB COMPACTACIÓ DEL 95 % PM

Num.	Text	Tipus	[C]	[D]	[E]	[F]	TOTAL	Fórmula
1	R1		11,000	0,400	0,250		1,100	C#*D#*E#*F#
2			5,000	0,400	0,270		0,540	C#*D#*E#*F#
3			8,000	0,400	0,270		0,864	C#*D#*E#*F#
4			2,500	0,400	0,270		0,270	C#*D#*E#*F#
5			2,000	0,400	0,270		0,216	C#*D#*E#*F#

TOTAL AMIDAMENT 2,990

4 F222005P U EXCAVACIO DE RASES AMB MITJANS MANUALS PER LOCALITZACIO DE SERVEIS, INCLOS ENRETIRADA DE TERRES SOBRANTS A L'ABOCADOR O LLOC D'US

Num.	Text	Tipus	[C]	[D]	[E]	[F]	TOTAL	Fórmula
1	Cates de detecció de serveis		2,000				2,000	C#*D#*E#*F#

TOTAL AMIDAMENT 2,000

5 FG22RE1K m Tub corbable corrugat de PVC, de 65 mm de diàmetre nominal, aïllant i no propagador de la flama, resistència a l'impacte de 6 J, resistència a compressió de 250 N, muntat com a canalització soterrada

Num.	Text	Tipus	[C]	[D]	[E]	[F]	TOTAL	Fórmula
1	R2		5,000				5,000	C#*D#*E#*F#
2			8,000				8,000	C#*D#*E#*F#
3			3,500				3,500	C#*D#*E#*F#
4			3,000				3,000	C#*D#*E#*F#

TOTAL AMIDAMENT 19,500

6 FDG3CV07 M CANALITZACIO AMB DOS TUBS TUB DE PVC CORRUGAT DE D 90 MM, INCLOS REBLIMENT DE FORMIGO DE RESISTENCIA 10 N/MM2 I EL MOVIMENT DE TERRES NECESSARI

AMIDAMENTS

Data: 18/03/16 Pàg.: 11

Num.	Text	Tipus	[C]	[D]	[E]	[F]	TOTAL	Fórmula
1	R1		12,000				12,000	C#*D#*E#*F#

TOTAL AMIDAMENT 12,000

7 FDK2U020 U ARQUETA TIPUS M PER A CANALITZACIO DE SERVEIS DE 42X42X60 CM, AMB PARETS DE 14 CM DE GUIX DE MAO CALAT ARREBOSSADES PER DINS AMB MORTER DE CIMENT I LLIT DRENANT DE GRAVA DE 10 CM DE GRUIX, COL.LOCACIO DE BASTIMENT I TAPA DE 340X340X45 MM DE FOSA DUCTIL C-250 AMB GRAVAT DEL SERVEI CORRESPONENT

Num.	Text	Tipus	[C]	[D]	[E]	[F]	TOTAL	Fórmula
1			3,000				3,000	C#*D#*E#*F#

TOTAL AMIDAMENT 3,000

8 FDK2U022 U PERICO PER TELEFONICA TIPUS H DE MIDES INTERIORS 80X70X82 CM, HOMOLOGADA, AMB COL.LOCACIO DE BASTIMENT METAL.LIC I TAPA DE FORMIGO AMB DISTINTIU DEL SERVEI

Num.	Text	Tipus	[C]	[D]	[E]	[F]	TOTAL	Fórmula
1			1,000				1,000	C#*D#*E#*F#

TOTAL AMIDAMENT 1,000

9 F931201J M3 BASE DE TOT-U ARTIFICIAL, AMB ESTESA I PICONATGE DEL MATERIAL AL 98 % DEL PM

Num.	Text	Tipus	[C]	[D]	[E]	[F]	TOTAL	Fórmula
1	R1		11,000	0,400	0,150		0,660	C#*D#*E#*F#

TOTAL AMIDAMENT 0,660

10 F9365H11 M3 BASE DE FORMIGÓ HM-20/B/20/I, DE CONSISTÈNCIA TOVA I GRANDÀRIA MÀXIMA DEL GRANULAT 20 MM, ABOCAT DES DE CAMIÓ AMB ESTESA I VIBRATGE MANUAL, AMB ACABAT REGLEJAT

Num.	Text	Tipus	[C]	[D]	[E]	[F]	TOTAL	Fórmula
1	R1		11,000	0,400	0,400		1,760	C#*D#*E#*F#

TOTAL AMIDAMENT 1,760

11 F9E13204 M2 PAVIMENT DE PANOT 9 PASTILLES PER A VORERA GRIS DE 20X20X4 CM, CLASSE 1A TIPUS 2, COL.LOCAT A L´ESTESA AMB SORRA-CIMENT DE 200 KG/M3 DE CIMENT PÒRTLAND I BEURADA DE CIMENT PÒRTLAND

Num.	Text	Tipus	[C]	[D]	[E]	[F]	TOTAL	Fórmula
1	R1		11,000	0,400			4,400	C#*D#*E#*F#

TOTAL AMIDAMENT 4,400

Obra 01 PRESSUPOST PU15004OT
Capítol 05 SEGURETAT I SALUT

NUM.	CODI	UA	DESCRIPCIÓ
1	PPA900SS	pa	Partida alçada de cobrament íntegre per la Seguretat i Salut a l'obra

AMIDAMENTS

			AMIDAMENT DIRECTE	1,000
2	PPA80001	pa	Partida alçada de cobrament íntegre per a la seguretat vial, senyalització, abalisament i desviaments provisionals durant l'execució de les obres, segons indicació de la Direcció Facultativa	
			AMIDAMENT DIRECTE	1,000

Pressupost

PRESSUPOST

Data: 18/03/16 Pàg.: 1

Obra 01 Pressupost PU15004OT
Capítol 01 DEMOLICIÓ EDIFICACIONS

NUM.	CODI	UA	DESCRIPCIÓ	PREU	AMIDAMENT	IMPORT
1	G214U010	m3	Enderroc d'edificació, mesurat en volum aparent, inclosa la coberta, paviment de la planta baixa, solera i massís, càrrega i transport a l'abocador, inclòs cànon d'abocament i manteniment de l'abocador (P - 32)	17,85	772,615	13.791,18
2	G214U020	m3	Enderroc d'estructures de qualsevol tipus, de formigó en massa o armat, amb mitjans mecànics o manuals, inclòs tall d'armadures, càrrega, transport a l'abocador, cànon d'abocament i manteniment de l'abocador (P - 33)	68,49	6,960	476,69
3	K2R24200	m3	Classificació a peu d'obra de residus de la construcció en residus inerts, no especials i especials amb mitjans manuals. (P - 35)	21,04	23,400	492,34
4	K2R540G0	m3	Transport de residus a centre de reciclatge, a monodipòsit, a abocador específic o a centre de recollida i transferència, amb contenidor (P - 36)	10,92	28,080	306,63

TOTAL Capítol 01.01 15.066,84

Obra 01 Pressupost PU15004OT
Capítol 02 ADEQUACIÓ ÀMBIT

NUM.	CODI	UA	DESCRIPCIÓ	PREU	AMIDAMENT	IMPORT
1	E7C35424	m2	Aïllament de poliuretà projectat, de densitat 40 kg/m3, autoextingible, de 40 mm de gruix i preparat amb encaix, col.locades amb fixacions mecàniques (P - 4)	11,05	84,560	934,39
2	E614H8AL	m2	Agulles amb rajol ceràmic tipus gero per lligar envà pluvvial de 29x14x10 cm, per a revestir, col.locat amb morter mixt 1:0,5:4, elaborat a l'obra amb formigonera de 165 l (P - 2)	23,94	28,800	689,47
3	E614MP1E	m2	Envà recolzat de tancament de 7 cm de gruix, de supermaó de 60x25x7 cm, per a revestir, col.locat amb morter ciment 1:4, elaborat a l'obra amb formigonera de 165 l (P - 3)	14,80	84,560	1.251,49
4	E5ZD2H0U	m	Minvell contra parament, de rajola de ceràmica amb trencaaigües, col.locada amb morter asfàltic (P - 1)	25,08	18,600	466,49
5	F618461N	m2	Paret de gruix 15 cm i alçària <= 1 m, de bloc de morter de ciment foradat llis de 400x200x150 mm, per a revestir, col·locat amb morter de ciment pòrtland amb filler calcari 1:8 (P - 20)	23,93	30,250	723,88
6	E8J35A7K	m	Coronament de paret de 28 a 32 cm de gruix, amb pedra artificial de morter de ciment blanc, sortida de motlle, amb dos cantells en escaire, col.locada amb morter mixt 1:2:10, elaborat a l'obra amb formigonera de 165 l (P - 7)	8,49	30,250	256,82
7	E81136L2	m2	Arrebossat reglejat sobre parament vertical exterior, a més de 3,00 m d'alçària, amb morter mixt 1:0,5:4, elaborat a l'obra amb formigonera de 165 l, remolinat (P - 5)	19,71	204,610	4.032,86
8	E898D240	m2	Pintat de parament vertical exterior de ciment, amb pintura plàstica amb acabat llis, amb una capa de fons diluïda, i dues d'acabat (color a determinar per la D.O) (P - 6)	7,83	204,610	1.602,10
9	F965U010	M	VORADA RECTA DE FORMIGO TIPUS TAULO, DE 8X20 CM, COL.LOCADA AMB FONAMENT DE FORMIGO (P - 24)	13,95	9,500	132,53
10	F931201J	M3	BASE DE TOT-U ARTIFICIAL, AMB ESTESA I PICONATGE DEL MATERIAL AL 98 % DEL PM (P - 21)	28,36	20,400	578,54
11	F9G3C045	M3	PAVIMENT DE FORMIGO AMB GRANULAT GRANITIC HP-45 (PG-3), ESCAMPAT DES DE CAMIO, ESTESA I VIBRATGE MECANIC, Acabat color . (P - 27)	83,90	20,400	1.711,56

PRESSUPOST

Data: 18/03/16 Pàg.: 2

TOTAL Capítol 01.02 12.380,13

Obra 01 Pressupost PU15004OT

Capítol 03 INSTAL·LACIONS-BAIXA TENSIÓ

NUM.	CODI	UA	DESCRIPCIÓ	PREU	AMIDAMENT	IMPORT
1	F222005P	U	EXCAVACIO DE RASES AMB MITJANS MANUALS PER LOCALITZACIO DE SERVEIS, INCLOS ENRETIRADA DE TERRES SOBRANTS A L'ABOCADOR O LLOC D'US (P - 12)	136,71	5,000	683,55
2	F2193A05	m	Demolició i tall de paviment de formigó just al limit de façanes, amb compressor i càrrega mecànica sobre camió, (P - 8)	4,09	11,000	44,99
3	G219Q105	m	Tall amb serra de disc de paviment de mescles bituminoses o formigó, fins a una fondària de 20 cm (P - 34)	3,08	34,500	106,26
4	F2194JF3	m2	DEMOLICIÓ DE PAVIMENT DE PANOTS COL·LOCATS SOBRE FORMIGÓ, DE FINS A 15 CM DE GRUIX I FINS A 2 M. D'AMPLÀRIA AMB COMPRESOR. (P - 9)	6,51	20,500	133,46
5	F21N4XC2	M2	DEMOLICIO DE PAVIMENT DE MESCLA BITUMINOSA, DE 10 CM DE GRUIX, COM A MAXIM, I DE MES DE 1 M D'AMPLARIA, AMB MITJANS MECANICS I CARREGA SOBRE CAMIO (P - 10)	3,52	55,000	193,60
6	F21PV045	M	DEMOLICIO DE VORADA AMB BASE DE FORMIGO INCLOS RIGOLA, I CARREGA SOBRE CAMIO (P - 11)	4,20	20,500	86,10
7	F241U105	M3	CÀRREGA I TRANSPORT DE RUNES AMB CAMIO DE 12 T FINS L'ABOCADOR AUTORITZAT, INCLOS CANON D'ABOCAMENT I MANTENIMENT DE L'ABOCADOR (P - 17)	16,10	28,271	455,16
8	F2225A22	M3	EXCAVACIÓ DE RASES I POUS DE FINS A 4 M DE FONDÀRIA I FINS A 2 M D´AMPLÀRIA, EN TERRENY NO CLASSIFICAT, AMB MITJANS MECÀNICS I CÀRREGA MECÀNICA DEL MATERIAL EXCAVAT (P - 13)	10,12	10,062	101,83
9	F222H123	m3	Excavació de rasa de fins a 1 m d'amplària i fins a 2 m de fondària, en terreny roca, amb martell trencador muntat sobre retroexcavadora i càrrega mecànica del material excavat (P - 14)	49,78	1,100	54,76
10	F241U103	M3	CÀRREGA I TRANSPORT DE TERRES AMB CAMIO DE 12 T FINS L'ABOCADOR AUTORITZAT, INCLOS CANON D'ABOCAMENT I MANTENIMENT DE L'ABOCADOR (P - 16)	15,07	13,416	202,18
11	F2A11000	M3	SUBMINISTRAMENT DE TERRA SELECCIONADA D´APORTACIÓ (P - 18)	7,11	3,300	23,46
12	F9365H51	m3	Base de formigó HM-20/B/20/I, de consistència tova i grandària màxima del granulat 20 mm, abocat amb transport interior mecànic amb estesa i vibratge manual, amb acabat reglejat (P - 23)	79,44	6,421	510,08
13	F2A1G001	M3	SUBMINISTRAMENT, ESTESA I COMPACTACIO DE SORRA D'APORTACIO DE 0-5 MM PER PROTECCIO DE SERVEIS EN RASES (P - 19)	27,07	1,440	38,98
14	F228560F	M3	REBLIMENT I PICONATGE DE RASA D´AMPLÀRIA FINS A 0.6 M, AMB MATERIAL PROVINENT DE LA MATEIXA OBRA, EN TONGADES DE GRUIX FINS A 25 CM, UTILITZANT PICÓ VIBRANT, AMB COMPACTACIÓ DEL 95 % PM (P - 15)	8,60	1,650	14,19
15	F931201J	M3	BASE DE TOT-U ARTIFICIAL, AMB ESTESA I PICONATGE DEL MATERIAL AL 98 % DEL PM (P - 21)	28,36	1,650	46,79
16	F965U211	M	VORADA RECTA DE FORMIGO DE 15X25 CM, COL.LOCADA AMB FONAMENT DE FORMIGO (P - 25)	23,71	20,500	486,06
17	F9E13204	M2	PAVIMENT DE PANOT 9 PASTILLES PER A VORERA GRIS DE 20X20X4 CM, CLASSE 1A TIPUS 2, COL.LOCAT A L´ESTESA AMB SORRA-CIMENT DE 200 KG/M3 DE CIMENT PÒRTLAND I BEURADA DE CIMENT PÒRTLAND (P - 26)	20,33	20,500	416,77
18	F9G3C045	M3	PAVIMENT DE FORMIGO AMB GRANULAT GRANITIC HP-45 (PG-3), ESCAMPAT DES DE CAMIO, ESTESA I VIBRATGE MECANIC, Acabat color . (P - 27)	83,90	7,500	629,25

PRESSUPOST

Data: 18/03/16 Pàg.: 3

19	Z0010001-01	m	Estesa cable RZ 3x95 ALI54.6 ALM a paret normal (P - 38)	10,69	30,000	320,70
20	Z0010001-02	m	Suplement per metre d'ubicació de cable superficial RZ50 mm2 en canalata (P - 39)	21,65	14,000	303,10
21	Z0010001-03	m	Estesa cable RZ 3x95 ALI54.6 ALM tensada (P - 40)	6,46	6,000	38,76
22	Z0010001-04	ut	Amarre RZ 3x95I54,6 sense tensor palometa-creuament (P - 41)	22,13	2,000	44,26
23	Z0010001-05	ut	Fusibles ganivetes 2-315 (P - 42)	13,03	3,000	39,09
24	Z0010001-06	ut	Connexió línia 3x150I95 amb RZ 3x95I54,6 (P - 43)	16,26	1,000	16,26
25	Z0010001-07	ut	onnexió línia 3x150I95 amb RZ 3x15I80 (P - 44)	16,26	1,000	16,26
26	Z0010001-08	ut	Creuament subterrani RV 3x240I150 al a RZ 3x150I80 ALM (P - 45)	259,21	5,000	1.296,05
27	Z0010001-09	ut	Arrancada palometa o pal (P - 46)	58,69	2,000	117,38
28	Z0010001-10	m	Arrencada metres cable BT RZ 3x25-54,6 amb suport (P - 47)	2,60	7,000	18,20
29	Z0010001-11	m	Arrencada metres cable BT RZ 3x150-95-22 AC amb suport (P - 48)	2,60	108,000	280,80
30	Z0010001-12	m	Arrencada metres cable BT RZ 3x150-95 per façana (P - 49)	3,51	16,000	56,16
31	Z0010001-13	ut	Complement TET connexió xarxa o derivació aèrea (P - 50)	11,59	2,000	23,18
32	Z0010001-14	ut	Complements TET desconnexió xarxa o derivació aèrea (P - 51)	9,33	4,000	37,32
33	Z0010001-15	ut	Complement TET connexió escomesa xarxa trenada (P - 52)	9,21	3,000	27,63
34	Z0010001-16	ut	Complement TET desconnexió xarxa trenada (P - 53)	7,03	3,000	21,09
35	Z0010001-17	m	Estesa simple 1 C. 3x1x240-1x150 (P - 54)	11,34	30,000	340,20
36	Z0010001-18	m	Estesa simple 2 C. 3x1x240-1x150 (P - 55)	22,70	22,000	499,40
37	Z0010001-19	m	Estesa simple 4 C. 3x1x240-1x150 (P - 56)	45,40	10,000	454,00
38	Z0010001-20	m	Estesa tubular 2 C. 3x1x240-1x150 (P - 57)	28,71	6,000	172,26
39	Z0010001-21	m	Estesa tubular 4 C. 3x1x240-1x150 (P - 58)	57,43	6,000	344,58
40	Z0010001-22	ut	Connexió cable amb terminal 3x240-1x50 mm2 (P - 59)	32,34	5,000	161,70
41	Z0010001-23	ut	Confecció plànol AS Built per a xarxa soterrada BT de més de 15 m (P - 60)	270,71	1,000	270,71
42	Z0010001-24	ut	Trobada/material-connexió línia 3x150I95 amb RZ 3x150I80 (P - 61)	16,26	4,000	65,04
43	Z0010001-25	ut	Supervisió obres (P - 62)	235,29	1,000	235,29
44	Z0010001-26	ut	Desconnexió cable soterrat BT superficial 4x50 de borns o terminal (P - 63)	15,02	2,000	30,04
45	Z0010001-27	ut	Prova rigidesa cable soterrat BT (P - 64)	77,55	4,000	310,20
46	Z0010001-28	ut	Trobada/material-fusible ganivetes tamany 2 315 (P - 65)	4,34	6,000	26,04
47	Z0010001-29	ut	Enginyeria i projecte (P - 66)	235,29	1,000	235,29
48	Z0010001-30	m	Estesa cable RZ 3x150 AL/80ALM a paret normal (P - 67)	12,75	14,000	178,50
49	Z0010001-31	ut	Caixa distribució a urbanitzacions (P - 68)	157,57	1,000	157,57
50	Z0010001-32	ut	Connexió PAT caixes i armaris distribució LSBT (P - 69)	90,64	1,000	90,64
51	Z0010001-33	ut	Identificació tall cable soterrat qualsevol tensió (P - 70)	39,95	2,000	79,90
52	Z0010001-34	ut	Maniobra CT i creació zona protegida amb treball (P - 71)	116,30	1,000	116,30
53	Z0010001-35	ut	Desplaçament circuit cable soterrat (P - 72)	3,95	2,000	7,90
54	Z0010001-36	ut	Armari prefabricat monobloc i sòcol independent, amb porta metal·lica per a caixa de distribució per a urbanitzacions o caixa seccionament amb sortides part inferior Model CAHORs o similar (P - 73)	530,00	1,000	530,00
55	Z0010001-38	ut	Trobada material-connexió BT sec 3x240-150 mm2 (P - 74)	16,34	2,000	32,68
56	Z0010001-39	ut	Candau 25x5 armari i instal·lat (P - 75)	16,27	1,000	16,27

TOTAL Capítol 01.03 11.238,22

Obra 01 Pressupost PU15004OT

Capítol 04 INSTAL·LACIONS-TELEFONIA

PRESSUPOST

Data: 18/03/16 Pàg.: 4

NUM.	CODI	UA	DESCRIPCIÓ	PREU	AMIDAMENT	IMPORT
1	F2225A22	M3	EXCAVACIÓ DE RASES I POUS DE FINS A 4 M DE FONDÀRIA I FINS A 2 M D´AMPLÀRIA, EN TERRENY NO CLASSIFICAT, AMB MITJANS MECÀNICS I CÀRREGA MECÀNICA DEL MATERIAL EXCAVAT (P - 13)	10,12	9,054	91,63
2	F9365H51	m3	Base de formigó HM-20/B/20/I, de consistència tova i grandària màxima del granulat 20 mm, abocat amb transport interior mecànic amb estesa i vibratge manual, amb acabat reglejat (P - 23)	79,44	2,710	215,28
3	F228560F	M3	REBLIMENT I PICONATGE DE RASA D´AMPLÀRIA FINS A 0.6 M, AMB MATERIAL PROVINENT DE LA MATEIXA OBRA, EN TONGADES DE GRUIX FINS A 25 CM, UTILITZANT PICÓ VIBRANT, AMB COMPACTACIÓ DEL 95 % PM (P - 15)	8,60	2,990	25,71
4	F222005P	U	EXCAVACIO DE RASES AMB MITJANS MANUALS PER LOCALITZACIO DE SERVEIS, INCLOS ENRETIRADA DE TERRES SOBRANTS A L'ABOCADOR O LLOC D'US (P - 12)	136,71	2,000	273,42
5	FG22RE1K	m	Tub corbable corrugat de PVC, de 65 mm de diàmetre nominal, aïllant i no propagador de la flama, resistència a l'impacte de 6 J, resistència a compressió de 250 N, muntat com a canalització soterrada (P - 31)	2,54	19,500	49,53
6	FDG3CV07	M	CANALITZACIO AMB DOS TUBS TUB DE PVC CORRUGAT DE D 90 MM, INCLOS REBLIMENT DE FORMIGO DE RESISTENCIA 10 N/MM2 I EL MOVIMENT DE TERRES NECESSARI (P - 28)	8,28	12,000	99,36
7	FDK2U020	U	ARQUETA TIPUS M PER A CANALITZACIO DE SERVEIS DE 42X42X60 CM, AMB PARETS DE 14 CM DE GUIX DE MAO CALAT ARREBOSSADES PER DINS AMB MORTER DE CIMENT I LLIT DRENANT DE GRAVA DE 10 CM DE GRUIX, COL.LOCACIO DE BASTIMENT I TAPA DE 340X340X45 MM DE FOSA DUCTIL C-250 AMB GRAVAT DEL SERVEI CORRESPONENT (P - 29)	122,73	3,000	368,19
8	FDK2U022	U	PERICO PER TELEFONICA TIPUS H DE MIDES INTERIORS 80X70X82 CM, HOMOLOGADA, AMB COL.LOCACIO DE BASTIMENT METAL.LIC I TAPA DE FORMIGO AMB DISTINTIU DEL SERVEI (P - 30)	307,61	1,000	307,61
9	F931201J	M3	BASE DE TOT-U ARTIFICIAL, AMB ESTESA I PICONATGE DEL MATERIAL AL 98 % DEL PM (P - 21)	28,36	0,660	18,72
10	F9365H11	M3	BASE DE FORMIGÓ HM-20/B/20/I, DE CONSISTÈNCIA TOVA I GRANDÀRIA MÀXIMA DEL GRANULAT 20 MM, ABOCAT DES DE CAMIÓ AMB ESTESA I VIBRATGE MANUAL, AMB ACABAT REGLEJAT (P - 22)	67,33	1,760	118,50
11	F9E13204	M2	PAVIMENT DE PANOT 9 PASTILLES PER A VORERA GRIS DE 20X20X4 CM, CLASSE 1A TIPUS 2, COL.LOCAT A L´ESTESA AMB SORRA-CIMENT DE 200 KG/M3 DE CIMENT PÒRTLAND I BEURADA DE CIMENT PÒRTLAND (P - 26)	20,33	4,400	89,45

TOTAL Capítol 01.04 1.657,40

Obra 01 Pressupost PU15004OT

Capítol 05 SEGURETAT I SALUT

NUM.	CODI	UA	DESCRIPCIÓ	PREU	AMIDAMENT	IMPORT
1	PPA900SS	pa	Partida alçada de cobrament íntegre per la Seguretat i Salut a l'obra (P - 37)	850,00	1,000	850,00
2	PPA80001	pa	Partida alçada de cobrament íntegre per a la seguretat vial, senyalització, abalisament i desviaments provisionals durant l'execució de les obres, segons indicació de la Direcció Facultativa (P - 0)	250,00	1,000	250,00

TOTAL Capítol 01.05 1.100,00

PRESSUPOST

Data: 18/03/16

PU15004OT-Projecte d´enderroc dels edificis situats al C/ Tarragona-Trinitat RC44947-01 i 44947-02

RESUM DE PRESSUPOST

Data: 18/03/16 Pàg.: 1

NIVELL 2: Capítol			Import
Capítol	01.01	DEMOLICIÓ EDIFICACIONS	15.066,84
Capítol	01.02	ADEQUACIÓ ÀMBIT	12.380,13
Capítol	01.03	INSTAL·LACIONS-BAIXA TENSIÓ	11.238,22
Capítol	01.04	INSTAL·LACIONS-TELEFONIA	1.657,40
Capítol	01.05	SEGURETAT I SALUT	1.100,00
Obra	**01**	**Pressupost PU15004OT**	**41.442,59**
		41.442,59	

NIVELL 1: Obra			Import
Obra	01	Pressupost PU15004OT	41.442,59
			41.442,59

euros

PU15004OT-Projecte d´enderroc dels edificis situats al C/ Tarragona-Trinitat RC44947-01 i 44947-02

RESUM DE PRESSUPOST

Data: 18/03/16 Pàg.: 1

NIVELL 2: Capítol			%
Capítol	01.01	DEMOLICIÓ EDIFICACIONS	36,36
Capítol	01.02	ADEQUACIÓ ÀMBIT	29,87
Capítol	01.03	INSTAL·LACIONS-BAIXA TENSIÓ	27,12
Capítol	01.04	INSTAL·LACIONS-TELEFONIA	4,00
Capítol	01.05	SEGURETAT I SALUT	2,65
Obra	**01**	**Pressupost PU15004OT**	**100,00**
			100,00

NIVELL 1: Obra			%
Obra	01	Pressupost PU15004OT	100,00
			100,00

euros

PRESSUPOST D'EXECUCIÓ PER CONTRACTE

PRESSUPOST D'EXECUCIÓ MATERIAL		41.442,59
13 % Despeses Generals SOBRE 41.442,59.....		5.387,54
6 % Benefici Industrial SOBRE 41.442,59.....		2.486,56
Subtotal		49.316,69
21 % IVA SOBRE 49.316,69.....		10.356,50
TOTAL PRESSUPOST PER CONTRACTE	€	59.673,19

Aquest pressupost d'execució per contracte puja a

(CINQUANTA-NOU MIL SIS-CENTS SETANTA-TRES EUROS AMB DINOU CÈNTIMS)

Àrea d´Urbanisme
Departament de Projectes i Habitatge

Cristina Casas i Facerias
Arquitecta municipal

AUTENTICAT

Ajuntament de Roses
Urbanisme

Digitally signed by CPISR-1 FRANCISCA GOICOECHEA URDANGARIN
DN: c=ES, o=Ajuntament de Roses, ou=Ajuntament de Roses, ou=Serveis Públics de Certificació CPISR-1, ou=Vegeu https://www.catcert.cat/verCPISR-1 (c)03, sn=GOICOECHEA URDANGARIN, givenName=FRANCISCA, serialNumber=15920984Q, cn=CPISR-1 FRANCISCA GOICOECHEA URDANGARIN
Date: 2016.03.21 13:02:52 +01'00'